Sistemas box

▶ TANDEMBOX antaro
▶▶ Cuerpo de mueble estándar

Cacerolero – guardacuerpo – C

Webcode
DQC5JY

- Con guardacuerpo simple
- Permite elementos de inserción
- Con guía extensión total y oculta – para el deslizamiento ligero durante toda la vida del mueble
- Perfiles de acero y acero inoxidable
- Montaje del frontal sin herramientas
- Ajuste tridimensional del frente
- Con **BLUMOTION** integrado para lograr que los cajones se cierren de forma suave y silenciosa, con posibilidad de combinarse con **SERVO-DRIVE**
- O con la función integrada **TIP-ON** para frentes sin tiradores

Espacio ocupado

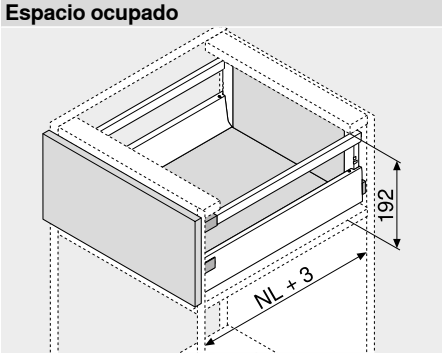

NL	Largo nominal

Información de pedido

1	Guías de cuerpo de mueble izquierda/derecha BLUMOTION		2	Perfiles izquierda/derecha		8	Guardacuerpo longitudinal izquierda/derecha	
Largo nominal NL (mm)	Capacidad de carga din. (kg) 30	65	Largo nominal NL (mm)	Color SW | TS | R9006	INGL	Largo nominal NL (mm)	Color SW | TS | R9006	INGL
270	578.2701B		270	378M2702SA	378M2702IA	270	ZRG.207RSIC	ZRG.207RIIC
300	578.3001B		300	378M3002SA	378M3002IA	300	ZRG.237RSIC	ZRG.237RIIC
350	578.3501B		350	378M3502SA	378M3502IA	350	ZRG.287RSIC	ZRG.287RIIC
400	578.4001B		400	378M4002SA	378M4002IA	400	ZRG.337RSIC	ZRG.337RIIC
450	578.4501B	576.4501B	450	378M4502SA	378M4502IA	450	ZRG.387RSIC	ZRG.387RIIC
500	578.5001B	576.5001B	500	378M5002SA	378M5002IA	500	ZRG.437RSIC	ZRG.437RIIC
550	578.5501B	576.5501B	550	378M5502SA	378M5502IA	550	ZRG.487RSIC	ZRG.487RIIC
600	578.6001B	576.6001B	600	378M6002SA	378M6002IA	600	ZRG.537RSIC	ZRG.537RIIC
650		576.6501B	650	378M6502SA	378M6502IA	650	ZRG.587RSIC	ZRG.587RIIC

Información de pedido para TIP-ON Véase el capítulo de tecnología de movimiento

Incl. tapas (a partir de 1000 piezas con impresión individual)

3	Adaptador trasera izquierda/derecha		
	Color	Material	Ref.
	SW | TS | R9006 | NI	Acero	Z30C000S

4	Fijación frontal		
	Modo de fijación		Ref.
	INSERTA	2 x	ZSF.3902
	Tornillos	2 x	ZSF.3502
	Para presión	2 x	ZSF.3602

a Accesorios

9	Juego de piezas de soporte		
	Color	Material	Ref.
	SW | S | WGR | R7037	Plástico	Z36C0080

9a	Elementos de inserción (lateral)		
	Color	Material	Ref.
	Transparente | satinado	Vidrio	Z37Rxx7C
	SW | TS | R9006	Metal 2 x	Z37Axx7C

Para obtener información sobre pedidos, véase Accesorios – elementos de inserción

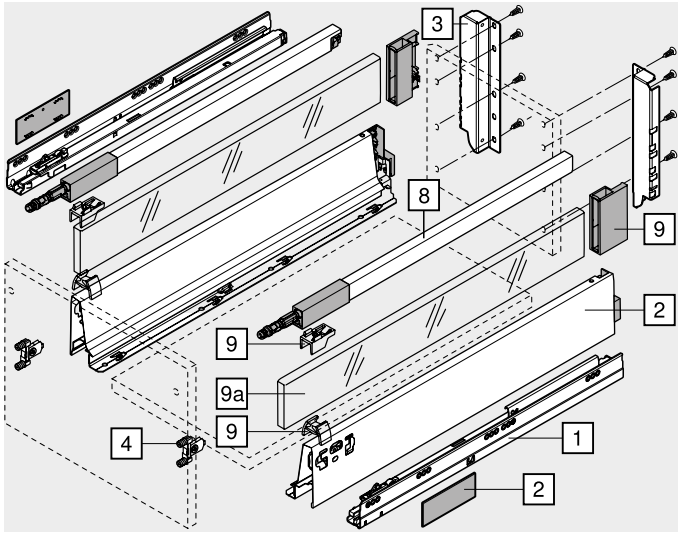

Color	
SW	Blanco seda
TS	Negro terra
R9006	RAL 9006 gris (aluminio blanco)
INGL	Acero inoxidable (inox) antihuellas
S	Negro

Color	
WGR	Gris claro
R7037	RAL 7037 gris polvo
NI	Niquelado
NI-M	Niquelado mate

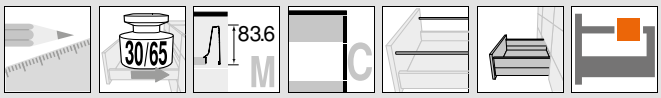

Cacerolero – guardacuerpo – C

Webcode
DQC5JY

Planificación

Espacio ocupado en el cuerpo

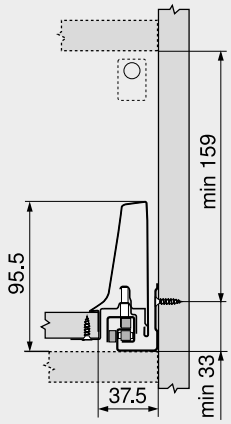

Cotas de montaje – frente – versión para atornillar

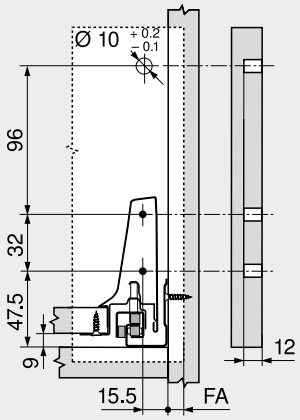

FA	Recubrimiento del frente

Cotas de taladrado – frente – INSERTA/prensar

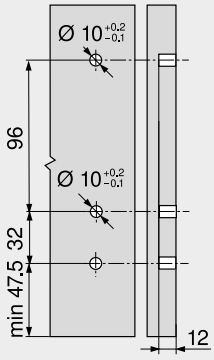

Cotas de montaje – trasera

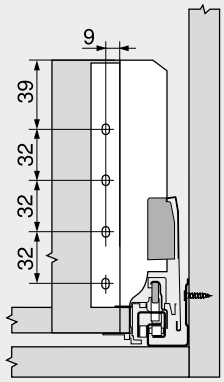

Posición de atornillado – guías de cuerpo de mueble

Largo nominal NL (mm)

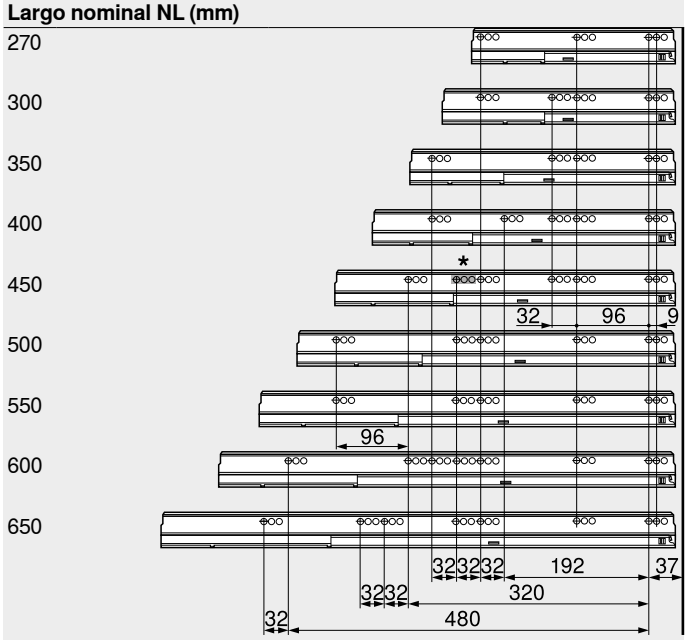

Prof. interior cuerpo del mueble LT mín. = largo nominal NL + 3 mm
* Solo para 578.4501B (30 kg)

Corte – tableros aglo de 16 mm

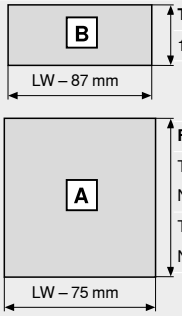

Trasera
167 mm

Fondo
Trasera en madera
NL – 24 mm
Trasera en acero
NL – 22 mm

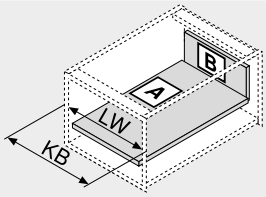

KB	Ancho de cuerpo de mueble
LW	Ancho interior cuerpo de mueble
NL	Largo nominal

Corte – elementos de inserción

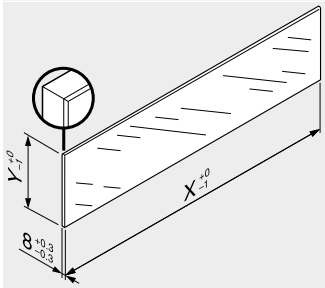

Elementos de inserción	X (mm)	Y (mm)
Lateral	NL – 33	59.5
NL	Largo nominal	

En combinación con LEGRABOX/TANDEMBOX basándose en las dimensiones predeterminadas no se requiere una "prueba de impacto para componentes de vidrio verticales."según la normativa (DIN EN 14749 de noviembre de 2005). Para el cumplimiento de la normativa no es necesario un cristal de seguridad.
Para instalar el elemento se requiere de un canto biselado de 1 mm ±0.5 mm.

Indicaciones para los laterales

Visión general – TANDEMBOX antaro	303	Accesorios – trasera en acero	344
Visión general – SERVO-DRIVE para LEGRABOX/TANDEMBOX	555	Accesorios	342
		Fijación guías de cuerpo de mueble	350
TIP-ON para TANDEMBOX	664	Montaje, desmontaje y ajuste	352
Visión general – ORGA-LINE para TANDEMBOX	509	Visión general – ayudas de montaje	683
		Para más información técnica	774
Accesorios – elementos de inserción	342		

▶ TANDEMBOX antaro
▶▶ Cuerpo de mueble estándar

Cacerolero interior – guardacuerpo – C

Webcode
DQCAHA

- Con guardacuerpo simple
- Permite elementos de inserción
- Con guía extensión total y oculta – para el deslizamiento ligero durante toda la vida del mueble
- Perfiles de acero y acero inoxidable
- Montaje del frontal sin herramientas
- Ajuste tridimensional del frente
- Con **BLUMOTION** integrado para lograr que los cajones se cierren de forma suave y silenciosa, con posibilidad de combinarse con **SERVO-DRIVE**
- O con la función integrada **TIP-ON** para frentes sin tiradores

Espacio ocupado

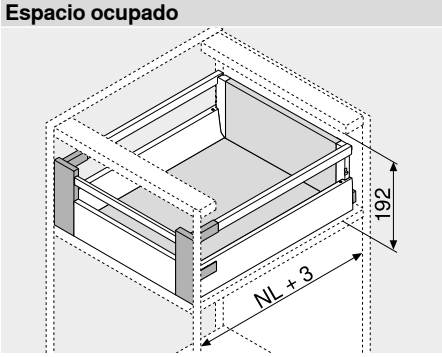

NL	Largo nominal

Información de pedido

1	Guías de cuerpo de mueble izquierda/derecha BLUMOTION		2	Perfiles izquierda/derecha		8	Guardacuerpo longitudinal izquierda/derecha	
Largo nominal NL (mm)	Capacidad de carga din. (kg) 30	65	Largo nominal NL (mm)	Color SW | TS | R9006	INGL	Largo nominal NL (mm)	Color SW | TS | R9006	INGL
270	578.2701B		270	378M2702SA	378M2702IA	270	ZRG.207RSIC	ZRG.207RIIC
300	578.3001B		300	378M3002SA	378M3002IA	300	ZRG.237RSIC	ZRG.237RIIC
350	578.3501B		350	378M3502SA	378M3502IA	350	ZRG.287RSIC	ZRG.287RIIC
400	578.4001B		400	378M4002SA	378M4002IA	400	ZRG.337RSIC	ZRG.337RIIC
450	578.4501B	576.4501B	450	378M4502SA	378M4502IA	450	ZRG.387RSIC	ZRG.387RIIC
500	578.5001B	576.5001B	500	378M5002SA	378M5002IA	500	ZRG.437RSIC	ZRG.437RIIC
550	578.5501B	576.5501B	550	378M5502SA	378M5502IA	550	ZRG.487RSIC	ZRG.487RIIC
600	578.6001B	576.6001B	600	378M6002SA	378M6002IA	600	ZRG.537RSIC	ZRG.537RIIC
650		576.6501B	650	378M6502SA	378M6502IA	650	ZRG.587RSIC	ZRG.587RIIC

Información de pedido para TIP-ON Véase el capítulo de tecnología de movimiento

Incl. tapas (a partir de 1000 piezas con impresión individual)

3 Adaptador trasera izquierda/derecha

Color	Material	Ref.
SW | TS | R9006 | NI	Acero	Z30C000S

4 Adaptator frontal izquierda/derecha

Color	Material	Ref.
SW | S | WGR | R7037	Plástico	ZIF.74C0

Pieza de sujeción incl. Z31A0008
Incluye 2 extremos de guardacuerpo ZRG.000R5F

5 Pieza delantera sin ranura

Color	Longitud (mm)	Ref.
SW | TS | R9006 | NI-M	1036	Z31L1036A

Para cortar a medida

Corte	Ancho interior cuerpo de mueble LW – 132 mm

7 Guardacuerpo transversal

Color	Longitud (mm)	Ref.
SW | TS | R9006 | NI-M	1046	ZRG.1046Z

Para cortar a medida

Corte	Ancho interior cuerpo de mueble LW – 122 mm

Color	
SW	Blanco seda
TS	Negro terra
R9006	RAL 9006 gris (aluminio blanco)
INGL	Acero inoxidable (inox) antihuellas
S	Negro

Color	
WGR	Gris claro
R7037	RAL 7037 gris polvo
NI	Niquelado
NI-M	Niquelado mate

a Accesorios

9 Juego de piezas de soporte

Color	Material	Ref.
SW | S | WGR | R7037	Plástico	Z36C0080

9a Elementos de inserción (lateral)

Color	Material	Ref.
Transparente | satinado	Vidrio	Z37Rxx7C
SW | TS | R9006	Metal 2 x	Z37Axx7C

Para obtener información sobre pedidos, véase Accesorios – elementos de inserción

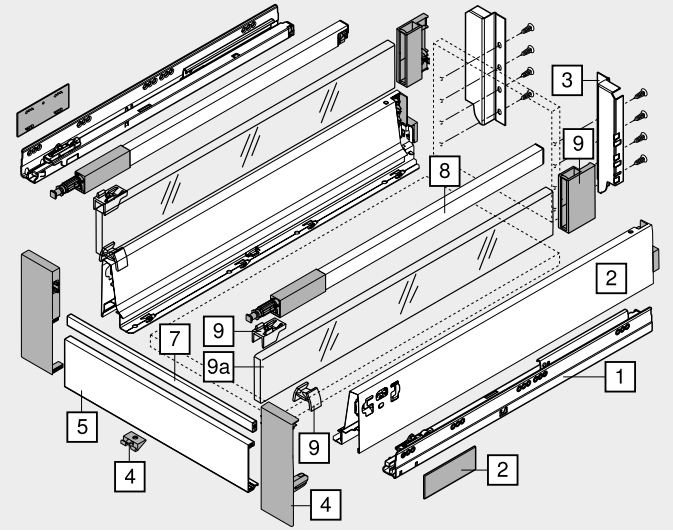

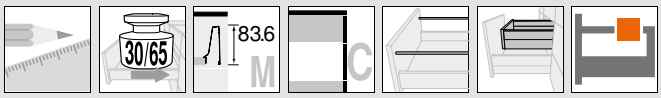

Cacerolero interior – guardacuerpo – C

Webcode
DQCAHA

Planificación

Espacio ocupado en el cuerpo

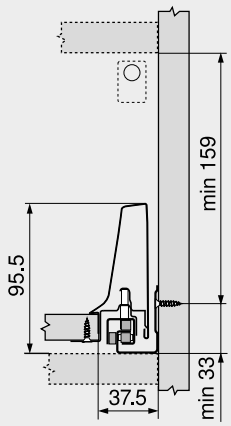

Cotas de montaje – trasera

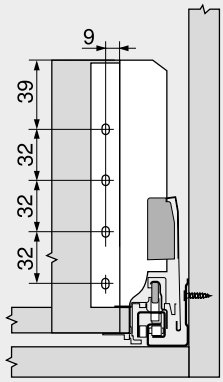

Posición de atornillado – guías de cuerpo de mueble

Largo nominal NL (mm)

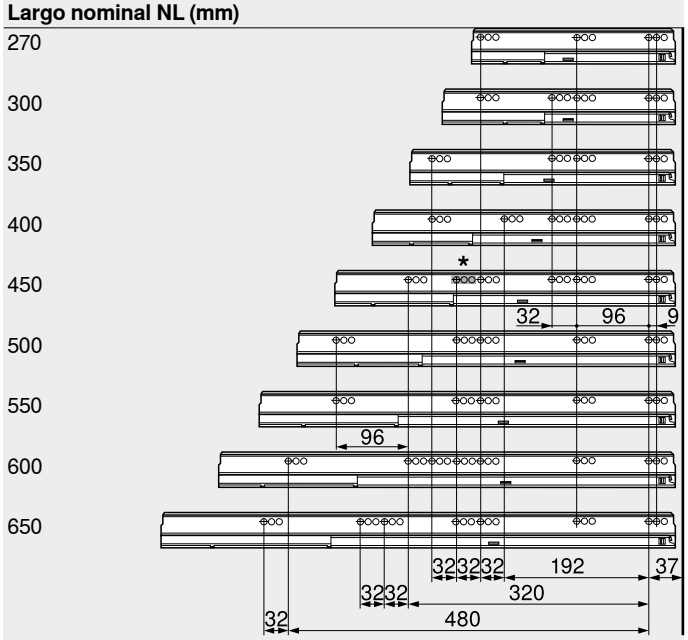

Prof. interior cuerpo del mueble LT mín. = largo nominal NL + 3 mm
* Solo para 578.4501B (30 kg)

Corte – tableros aglo de 16 mm

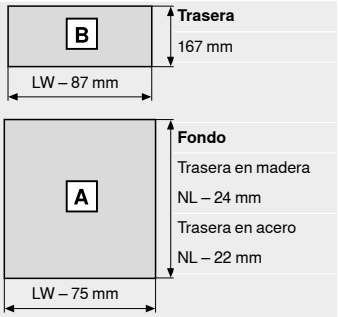

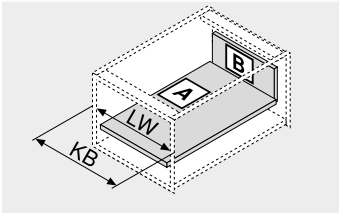

KB	Ancho de cuerpo de mueble
LW	Ancho interior cuerpo de mueble
NL	Largo nominal

Corte – elementos de inserción

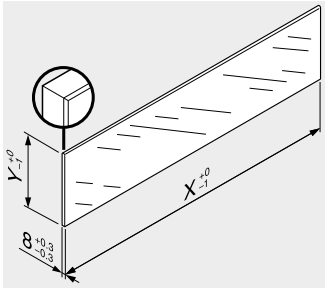

Elementos de inserción	X (mm)	Y (mm)
Lateral	NL – 33	59.5
NL	Largo nominal	

En combinación con LEGRABOX/ TANDEMBOX basándose en las dimensiones predeterminadas no se requiere una "prueba de impacto para componentes de vidrio verticales."según la normativa (DIN EN 14749 de noviembre de 2005). Para el cumplimiento de la normativa no es necesario un cristal de seguridad.
Para instalar el elemento se requiere de un canto biselado de 1 mm ±0.5 mm.

Indicaciones para los laterales

Visión general – TANDEMBOX antaro	303	Accesorios – trasera en acero	344
Visión general – SERVO-DRIVE para LEGRABOX/TANDEMBOX	555	Accesorios	342
		Fijación guías de cuerpo de mueble	350
TIP-ON para TANDEMBOX	664	Montaje, desmontaje y ajuste	352
Visión general – ORGA-LINE para TANDEMBOX	509	Visión general – ayudas de montaje	683
		Para más información técnica	774
Accesorios – elementos de inserción	342		

Sistemas box

blum

► TANDEMBOX antaro
►► Cuerpo de mueble estándar

Cacerolero – guardacuerpo – D

Webcode
DQC69A

- Con guardacuerpo simple
- Permite elementos de inserción
- Con guía extensión total y oculta – para el deslizamiento ligero durante toda la vida del mueble
- Perfiles de acero y acero inoxidable
- Montaje del frontal sin herramientas
- Ajuste tridimensional del frente
- Con **BLUMOTION** integrado para lograr que los cajones se cierren de forma suave y silenciosa, con posibilidad de combinarse con **SERVO-DRIVE**
- O con la función integrada **TIP-ON** para frentes sin tiradores

Espacio ocupado

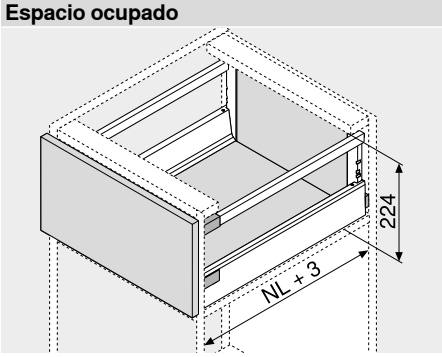

NL	Largo nominal

Información de pedido

1	Guías de cuerpo de mueble izquierda/derecha BLUMOTION		2	Perfiles izquierda/derecha		8	Guardacuerpo longitudinal izquierda/derecha	
Largo nominal NL (mm)	Capacidad de carga din. (kg) 30	65	Largo nominal NL (mm)	Color SW | TS | R9006	INGL	Largo nominal NL (mm)	Color SW | TS | R9006	INGL
270	578.2701B		270	378M2702SA	378M2702IA	270	ZRG.207RSIC	ZRG.207RIIC
300	578.3001B		300	378M3002SA	378M3002IA	300	ZRG.237RSIC	ZRG.237RIIC
350	578.3501B		350	378M3502SA	378M3502IA	350	ZRG.287RSIC	ZRG.287RIIC
400	578.4001B		400	378M4002SA	378M4002IA	400	ZRG.337RSIC	ZRG.337RIIC
450	578.4501B	576.4501B	450	378M4502SA	378M4502IA	450	ZRG.387RSIC	ZRG.387RIIC
500	578.5001B	576.5001B	500	378M5002SA	378M5002IA	500	ZRG.437RSIC	ZRG.437RIIC
550	578.5501B	576.5501B	550	378M5502SA	378M5502IA	550	ZRG.487RSIC	ZRG.487RIIC
600	578.6001B	576.6001B	600	378M6002SA	378M6002IA	600	ZRG.537RSIC	ZRG.537RIIC
650		576.6501B	650	378M6502SA	378M6502IA	650	ZRG.587RSIC	ZRG.587RIIC

Información de pedido para TIP-ON Véase el capítulo de tecnología de movimiento

Incl. tapas (a partir de 1000 piezas con impresión individual)

3	Adaptador trasera izquierda/derecha		
	Color	Material	Ref.
	SW | TS | R9006 | NI	Acero	Z30D000SL

4	Fijación frontal		
	Modo de fijación		Ref.
	INSERTA	2 x	ZSF.3902
	Tornillos	2 x	ZSF.3502
	Para presión	2 x	ZSF.3602

a Accesorios

9	Juego de piezas de soporte		
	Color	Material	Ref.
	SW | S | WGR | R7037	Plástico	Z36D0080

9a	Elementos de inserción (lateral)		
	Color	Material	Ref.
	Transparente | satinado	Vidrio	Z37Rxx7D
	SW | TS | R9006	Metal 2 x	Z37Axx7D

Para obtener información sobre pedidos, véase Accesorios – elementos de inserción

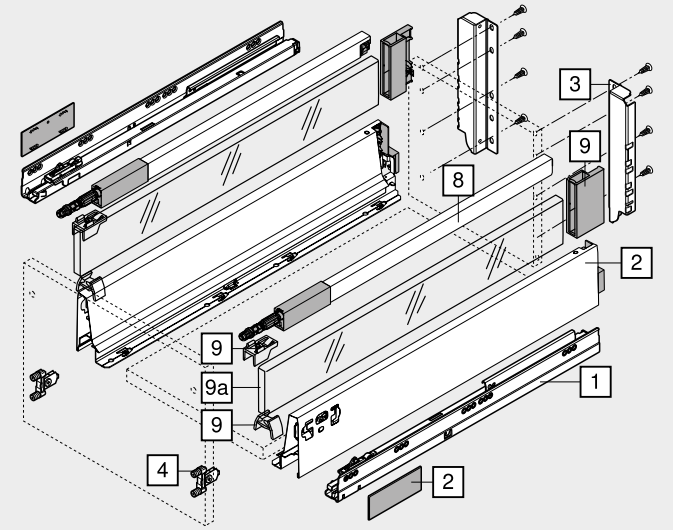

Color	
SW	Blanco seda
TS	Negro terra
R9006	RAL 9006 gris (aluminio blanco)
INGL	Acero inoxidable (inox) antihuellas
S	Negro

Color	
WGR	Gris claro
R7037	RAL 7037 gris polvo
NI	Niquelado
NI-M	Niquelado mate

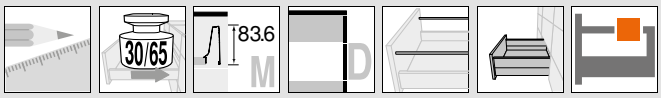

Cacerolero – guardacuerpo – D

Webcode
DQC69A

Planificación

Espacio ocupado en el cuerpo

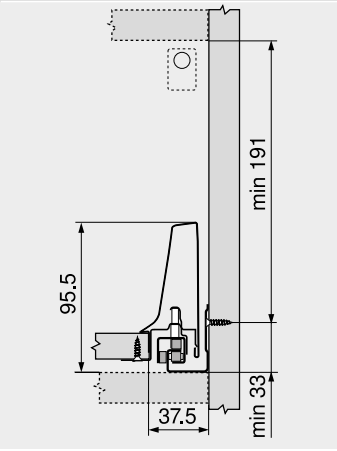

Cotas de montaje – frente – versión para atornillar

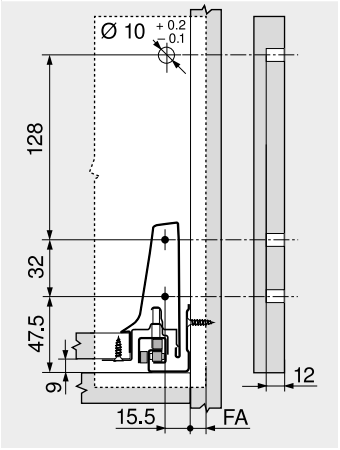

FA	Recubrimiento del frente

Cotas de taladrado – frente – INSERTA/prensar

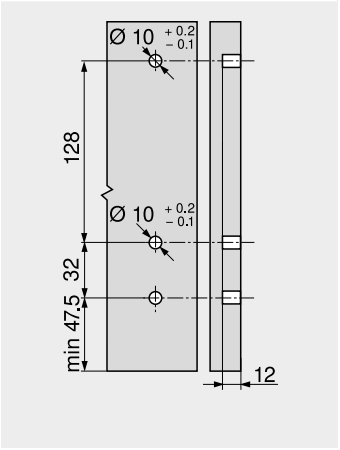

Cotas de montaje – trasera

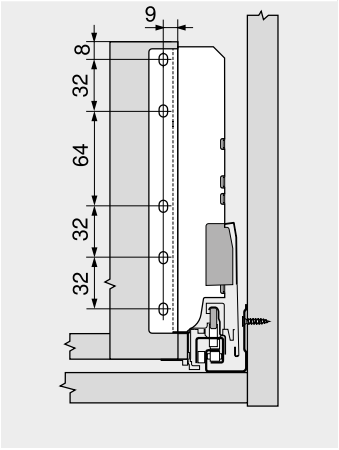

Posición de atornillado – guías de cuerpo de mueble

Largo nominal NL (mm)

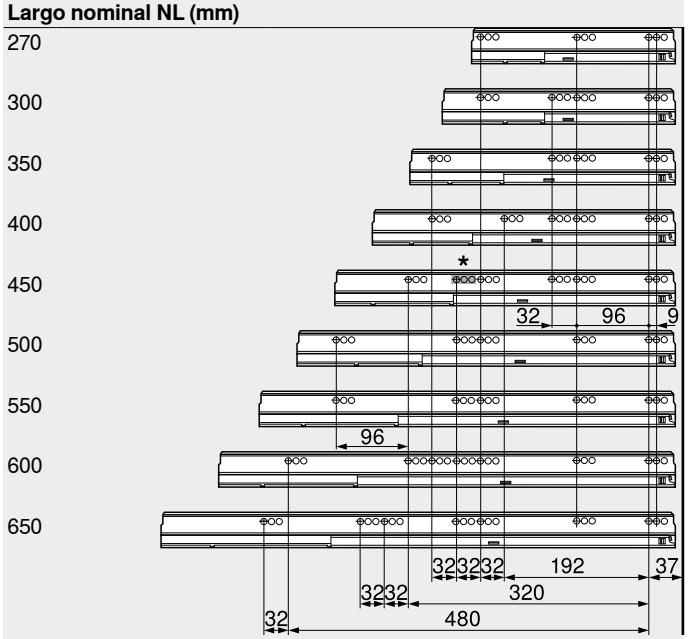

Prof. interior cuerpo del mueble LT mín. = largo nominal NL + 3 mm
* Solo para 578.4501B (30 kg)

Corte – tableros aglo de 16 mm

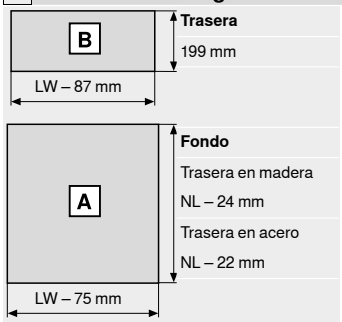

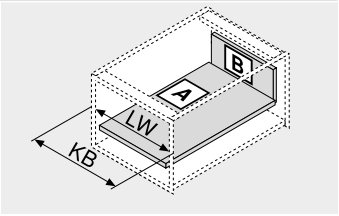

KB	Ancho de cuerpo de mueble
LW	Ancho interior cuerpo de mueble
NL	Largo nominal

Corte – elementos de inserción

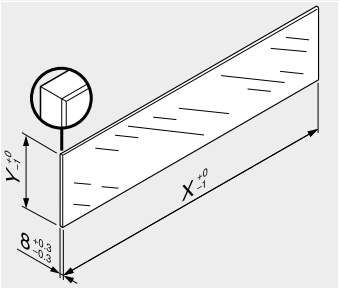

Elementos de inserción	X (mm)	Y (mm)
Lateral	NL – 33	91.5
NL	Largo nominal	

En combinación con LEGRABOX/TANDEMBOX basándose en las dimensiones predeterminadas no se requiere una "prueba de impacto para componentes de vidrio verticales."según la normativa (DIN EN 14749 de noviembre de 2005). Para el cumplimiento de la normativa no es necesario un cristal de seguridad.
Para instalar el elemento se requiere de un canto biselado de 1 mm ±0.5 mm.

Indicaciones para los laterales

Visión general – TANDEMBOX antaro	303	Accesorios – trasera en acero	344
Visión general – SERVO-DRIVE para LEGRABOX/TANDEMBOX	555	Accesorios	342
		Fijación guías de cuerpo de mueble	350
TIP-ON para TANDEMBOX	664	Montaje, desmontaje y ajuste	352
Visión general – ORGA-LINE para TANDEMBOX	509	Visión general – ayudas de montaje	683
		Para más información técnica	774
Accesorios – elementos de inserción	342		

▶ TANDEMBOX antaro
▶▶ Cuerpo de mueble estándar

Cacerolero interior – guardacuerpo – D

Webcode
DQCB6M

- Con guardacuerpo simple
- Permite elementos de inserción
- Con guía extensión total y oculta – para el deslizamiento ligero durante toda la vida del mueble
- Perfiles de acero y acero inoxidable
- Montaje del frontal sin herramientas
- Ajuste tridimensional del frente
- Con **BLUMOTION** integrado para lograr que los cajones se cierren de forma suave y silenciosa, con posibilidad de combinarse con **SERVO-DRIVE**
- O con la función integrada **TIP-ON** para frentes sin tiradores

Espacio ocupado

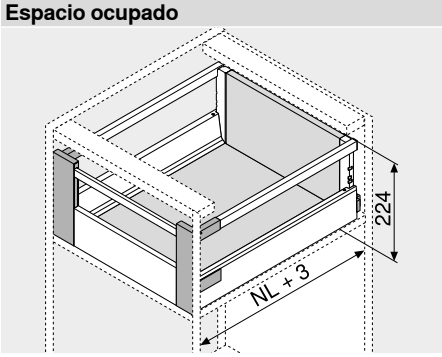

NL	Largo nominal

Información de pedido

1	Guías de cuerpo de mueble izquierda/derecha BLUMOTION		2	Perfiles izquierda/derecha		8	Guardacuerpo longitudinal izquierda/derecha	
Largo nominal NL (mm)	Capacidad de carga din. (kg) 30	65	Largo nominal NL (mm)	Color SW | TS | R9006	INGL	Largo nominal NL (mm)	Color SW | TS | R9006	INGL
270	578.2701B		270	378M2702SA	378M2702IA	270	ZRG.207RSIC	ZRG.207RIIC
300	578.3001B		300	378M3002SA	378M3002IA	300	ZRG.237RSIC	ZRG.237RIIC
350	578.3501B		350	378M3502SA	378M3502IA	350	ZRG.287RSIC	ZRG.287RIIC
400	578.4001B		400	378M4002SA	378M4002IA	400	ZRG.337RSIC	ZRG.337RIIC
450	578.4501B	576.4501B	450	378M4502SA	378M4502IA	450	ZRG.387RSIC	ZRG.387RIIC
500	578.5001B	576.5001B	500	378M5002SA	378M5002IA	500	ZRG.437RSIC	ZRG.437RIIC
550	578.5501B	576.5501B	550	378M5502SA	378M5502IA	550	ZRG.487RSIC	ZRG.487RIIC
600	578.6001B	576.6001B	600	378M6002SA	378M6002IA	600	ZRG.537RSIC	ZRG.537RIIC
650		576.6501B	650	378M6502SA	378M6502IA	650	ZRG.587RSIC	ZRG.587RIIC

Información de pedido para TIP-ON Véase el capítulo de tecnología de movimiento

Incl. tapas (a partir de 1000 piezas con impresión individual)

3 Adaptador trasera izquierda/derecha

Color	Material	Ref.
SW | TS | R9006 | NI	Acero	Z30D000SL

4 Adaptator frontal izquierda/derecha

Color	Material	Ref.
SW | S | WGR | R7037	Plástico	ZIF.74D0

Pieza de sujeción incl. Z31A0008
Incluye 2 extremos de guardacuerpo ZRG.000R5F

5 Pieza delantera sin ranura

Color	Longitud (mm)	Ref.
SW | TS | R9006 | NI-M	1036	Z31L1036A

Para cortar a medida

Corte	Ancho interior cuerpo de mueble LW – 132 mm

7 Guardacuerpo transversal

Color	Longitud (mm)	Ref.
SW | TS | R9006 | NI-M	1046	ZRG.1046Z

Para cortar a medida

Corte	Ancho interior cuerpo de mueble LW – 122 mm

Color	
SW	Blanco seda
TS	Negro terra
R9006	RAL 9006 gris (aluminio blanco)
INGL	Acero inoxidable (inox) antihuellas
S	Negro

Color	
WGR	Gris claro
R7037	RAL 7037 gris polvo
NI	Niquelado
NI-M	Niquelado mate

a Accesorios

9 Juego de piezas de soporte

Color	Material	Ref.
SW | S | WGR | R7037	Plástico	Z36D0080

9a Elementos de inserción (lateral)

Color	Material	Ref.
Transparente | satinado	Vidrio	Z37Rxx7D
SW | TS | R9006	Metal 2 x	Z37Axx7D

Para obtener información sobre pedidos, véase Accesorios – elementos de inserción

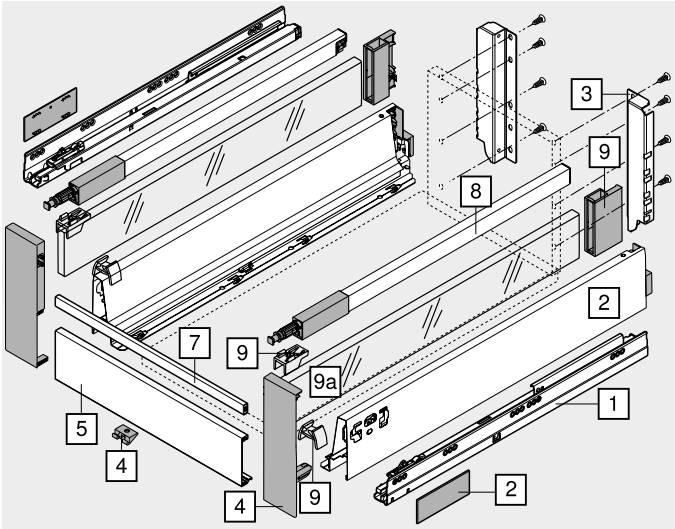

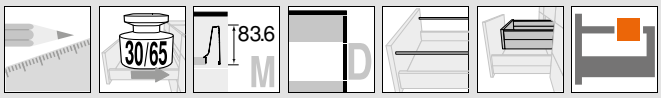

Cacerolero interior – guardacuerpo – D

Webcode
DQCB6M

Planificación

Espacio ocupado en el cuerpo

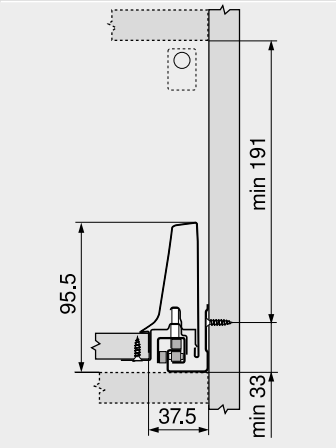

Cotas de montaje – trasera

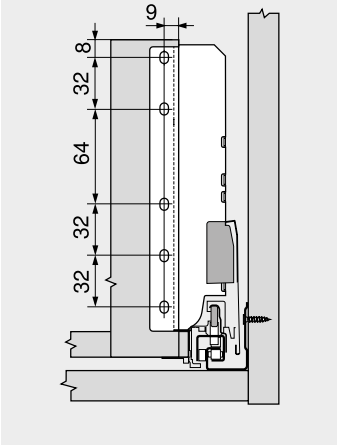

Posición de atornillado – guías de cuerpo de mueble

Largo nominal NL (mm)

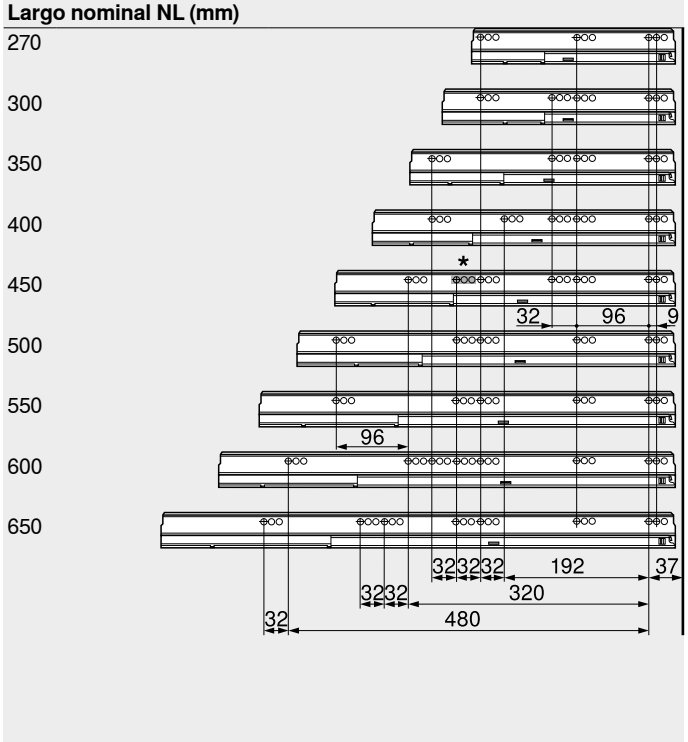

Prof. interior cuerpo del mueble LT mín. = largo nominal NL + 3 mm
* Solo para 578.4501B (30 kg)

Corte – tableros aglo de 16 mm

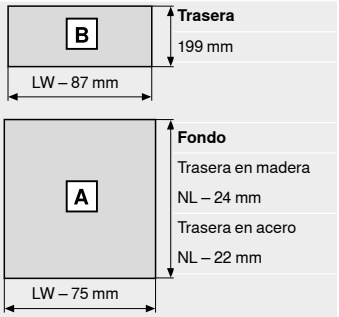

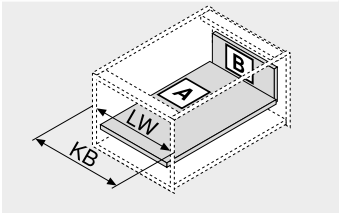

KB	Ancho de cuerpo de mueble
LW	Ancho interior cuerpo de mueble
NL	Largo nominal

Corte – elementos de inserción

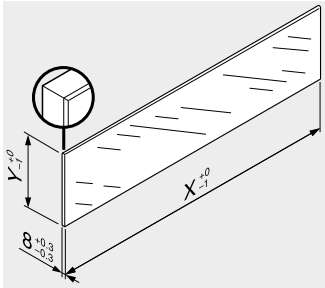

Elementos de inserción	X (mm)	Y (mm)
Lateral	NL – 33	91.5
NL	Largo nominal	

En combinación con LEGRABOX/ TANDEMBOX basándose en las dimensiones predeterminadas no se requiere una "prueba de impacto para componentes de vidrio verticales."según la normativa (DIN EN 14749 de noviembre de 2005). Para el cumplimiento de la normativa no es necesario un cristal de seguridad.
Para instalar el elemento se requiere de un canto biselado de 1 mm ±0.5 mm.

Indicaciones para los laterales

Visión general – TANDEMBOX antaro	303	Accesorios – trasera en acero	344
Visión general – SERVO-DRIVE para LEGRABOX/TANDEMBOX	555	Accesorios	342
		Fijación guías de cuerpo de mueble	350
TIP-ON para TANDEMBOX	664	Montaje, desmontaje y ajuste	352
Visión general – ORGA-LINE para TANDEMBOX	509	Visión general – ayudas de montaje	683
		Para más información técnica	774
Accesorios – elementos de inserción	342		

Cacerolero – guardacuerpo – D – perfiles K

Webcode
DQC6YM

- Con guardacuerpo simple
- Con guía extensión total y oculta – para el deslizamiento ligero durante toda la vida del mueble
- Perfiles en acero blanco seda (SW), negro terra (TS), RAL 9006 gris (aluminio blanco, R9006)
- Montaje del frontal sin herramientas
- Ajuste tridimensional del frente
- Con **BLUMOTION** integrado para lograr que los cajones se cierren de forma suave y silenciosa, con posibilidad de combinarse con **SERVO-DRIVE**
- O con la función integrada **TIP-ON** para frentes sin tiradores

Espacio ocupado

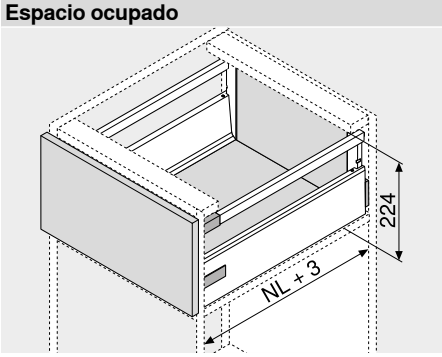

NL	Largo nominal

Información de pedido

1	Guías de cuerpo de mueble izquierda/derecha BLUMOTION		2	Perfiles izquierda/derecha	8	Guardacuerpo longitudinal izquierda/derecha
Largo nominal NL (mm)	Capacidad de carga din. (kg) 30	65	Largo nominal NL (mm)	Color SW | TS | R9006	Largo nominal NL (mm)	Color SW | TS | R9006
270	578.2701B		270	378K2702SA	270	ZRG.207RSIC
300	578.3001B		300	378K3002SA	300	ZRG.237RSIC
350	578.3501B		350	378K3502SA	350	ZRG.287RSIC
400	578.4001B		400	378K4002SA	400	ZRG.337RSIC
450	578.4501B	576.4501B	450	378K4502SA	450	ZRG.387RSIC
500	578.5001B	576.5001B	500	378K5002SA	500	ZRG.437RSIC
550	578.5501B	576.5501B	550	378K5502SA	550	ZRG.487RSIC
600	578.6001B	576.6001B	600	378K6002SA	600	ZRG.537RSIC
650		576.6501B	650	378K6502SA	650	ZRG.587RSIC

Información de pedido para TIP-ON Véase el capítulo de tecnología de movimiento

Incl. tapas (a partir de 1000 piezas con impresión individual) y tetones de posicionamiento

3	Adaptador trasera izquierda/derecha		
	Color	Material	Ref.
	SW | TS | R9006	Acero	Z30D000SL

4	Fijación frontal		
	Modo de fijación		Ref.
	INSERTA	2 x	ZSF.3902
	Tornillos	2 x	ZSF.3502
	Para presión	2 x	ZSF.3602

Color		Color	
SW	Blanco seda	WGR	Gris claro
TS	Negro terra	R7037	RAL 7037 gris polvo
R9006	RAL 9006 gris (aluminio blanco)	NI	Niquelado
INGL	Acero inoxidable (inox) antihuellas	NI-M	Niquelado mate
S	Negro		

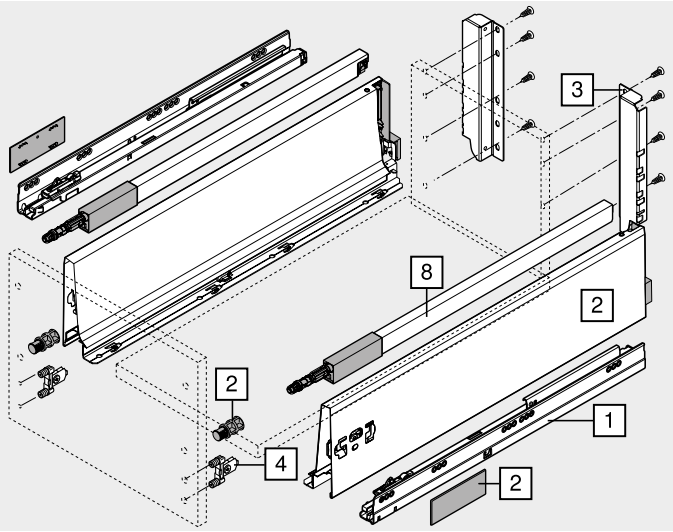

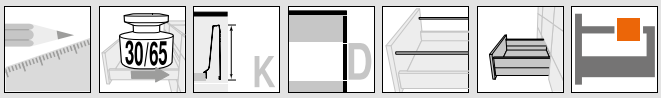

Cacerolero – guardacuerpo – D – perfiles K

Webcode
DQC6YM

Planificación

Espacio ocupado en el cuerpo

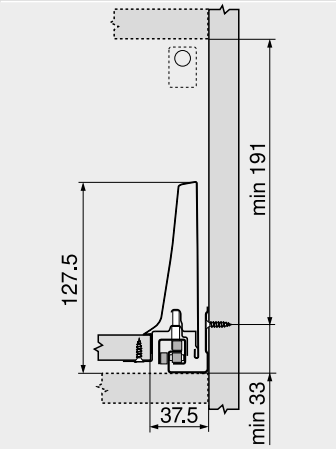

Cotas de montaje – frente – versión para atornillar

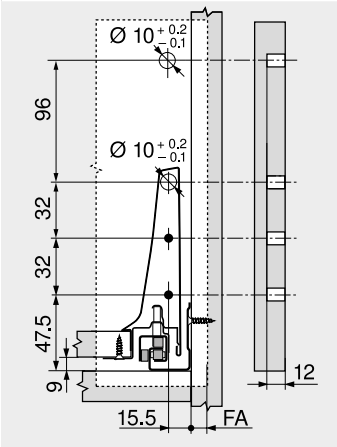

FA	Recubrimiento del frente

Cotas de taladrado – frente – INSERTA/prensar

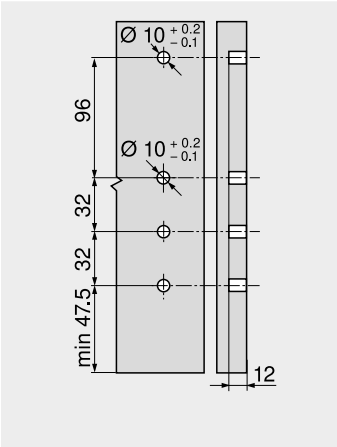

Cotas de montaje – trasera

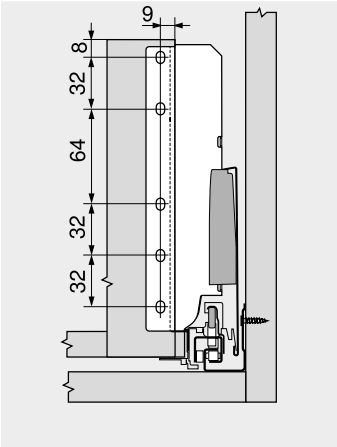

Posición de atornillado – guías de cuerpo de mueble

Largo nominal NL (mm)

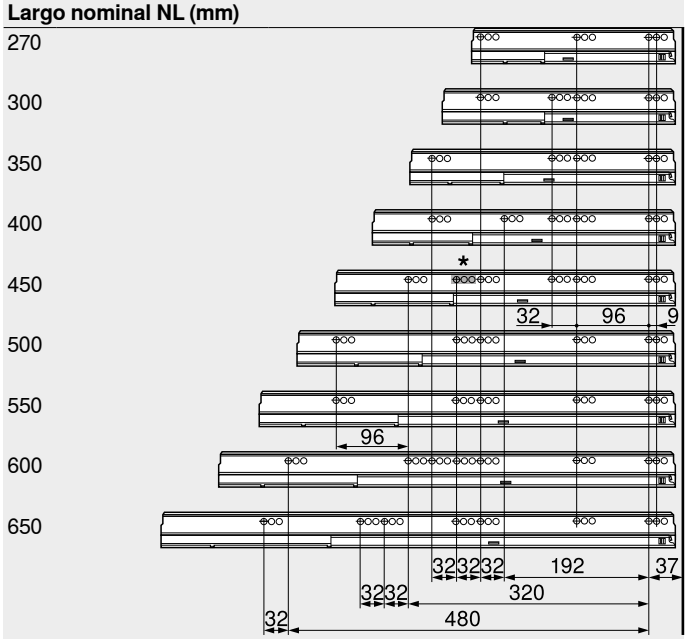

Prof. interior cuerpo del mueble LT mín. = largo nominal NL + 3 mm
* Solo para 578.4501B (30 kg)

Corte – tableros aglo de 16 mm

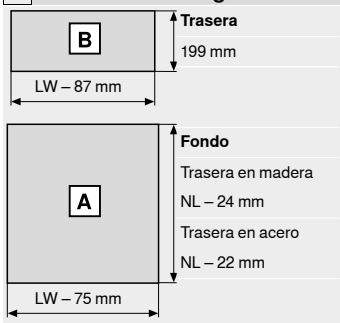

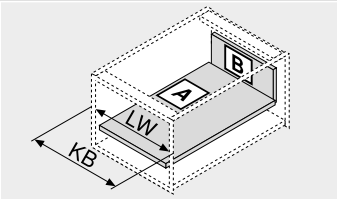

KB	Ancho de cuerpo de mueble
LW	Ancho interior cuerpo de mueble
NL	Largo nominal

Indicaciones para los laterales

Visión general – TANDEMBOX antaro	303	Accesorios	342
Visión general – SERVO-DRIVE para LEGRABOX/TANDEMBOX	555	Fijación guías de cuerpo de mueble	350
		Montaje, desmontaje y ajuste	352
TIP-ON para TANDEMBOX	664	Visión general – ayudas de montaje	683
Visión general – ORGA-LINE para TANDEMBOX	509	Para más información técnica	774
Accesorios – trasera en acero	344		

Cacerolero interior – guardacuerpo – D – perfiles K

Webcode
DQCBVY

- Con guardacuerpo simple
- Con guía extensión total y oculta – para el deslizamiento ligero durante toda la vida del mueble
- Perfiles en acero blanco seda (SW), negro terra (TS), RAL 9006 gris (aluminio blanco, R9006)
- Montaje del frontal sin herramientas
- Ajuste tridimensional del frente
- Con **BLUMOTION** integrado para lograr que los cajones se cierren de forma suave y silenciosa, con posibilidad de combinarse con **SERVO-DRIVE**
- O con la función integrada **TIP-ON** para frentes sin tiradores

Espacio ocupado

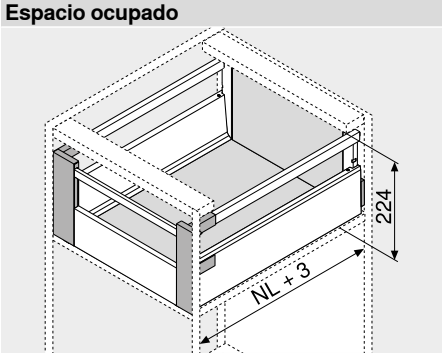

NL	Largo nominal

Información de pedido

1	Guías de cuerpo de mueble izquierda/derecha BLUMOTION		2	Perfiles izquierda/derecha	8	Guardacuerpo longitudinal izquierda/derecha
Largo nominal NL (mm)	Capacidad de carga din. (kg) 30	65	Largo nominal NL (mm)	Color SW | TS | R9006	Largo nominal NL (mm)	Color SW | TS | R9006
270	578.2701B		270	378K2702SA	270	ZRG.207RSIC
300	578.3001B		300	378K3002SA	300	ZRG.237RSIC
350	578.3501B		350	378K3502SA	350	ZRG.287RSIC
400	578.4001B		400	378K4002SA	400	ZRG.337RSIC
450	578.4501B	576.4501B	450	378K4502SA	450	ZRG.387RSIC
500	578.5001B	576.5001B	500	378K5002SA	500	ZRG.437RSIC
550	578.5501B	576.5501B	550	378K5502SA	550	ZRG.487RSIC
600	578.6001B	576.6001B	600	378K6002SA	600	ZRG.537RSIC
650		576.6501B	650	378K6502SA	650	ZRG.587RSIC
Información de pedido para TIP-ON Véase el capítulo de tecnología de movimiento			Incl. tapas (a partir de 1000 piezas con impresión individual) y tetones de posicionamiento			

3	Adaptador trasera izquierda/derecha		
	Color	Material	Ref.
	SW | TS | R9006	Acero	Z30D000SL

4	Adaptator frontal izquierda/derecha		
	Color	Material	Ref.
	SW | S | WGR	Plástico	ZIF.74D0
Pieza de sujeción incl. Z31A0008			
Incluye 2 extremos de guardacuerpo ZRG.000R5F			

5	Pieza delantera sin ranura		
	Color	Longitud (mm)	Ref.
	SW | TS | R9006	1036	Z31L1036A
Para cortar a medida			
Corte	Ancho interior cuerpo de mueble LW – 132 mm		

7	Guardacuerpo transversal		
	Color	Longitud (mm)	Ref.
	SW | TS | R9006	1046	ZRG.1046Z
Para cortar a medida			
Corte	Ancho interior cuerpo de mueble LW – 122 mm		

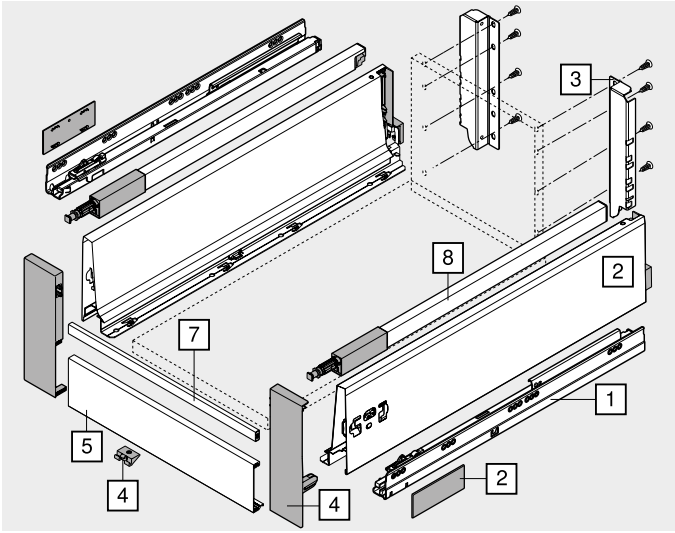

Color	
SW	Blanco seda
TS	Negro terra
R9006	RAL 9006 gris (aluminio blanco)
INGL	Acero inoxidable (inox) antihuellas
S	Negro

Color	
WGR	Gris claro
R7037	RAL 7037 gris polvo
NI	Niquelado
NI-M	Niquelado mate

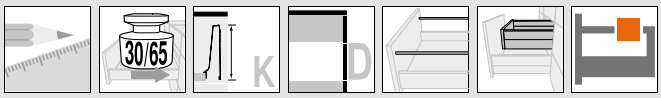

Cacerolero interior – guardacuerpo – D – perfiles K

Webcode
DQCBVY

Planificación

Espacio ocupado en el cuerpo

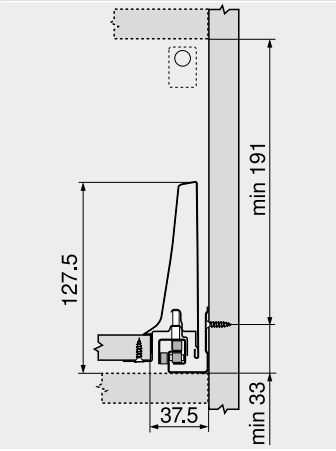

Cotas de montaje – trasera

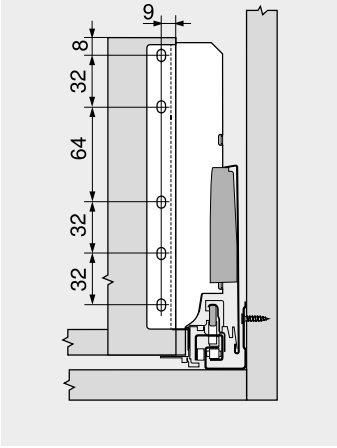

Posición de atornillado – guías de cuerpo de mueble

Largo nominal NL (mm)

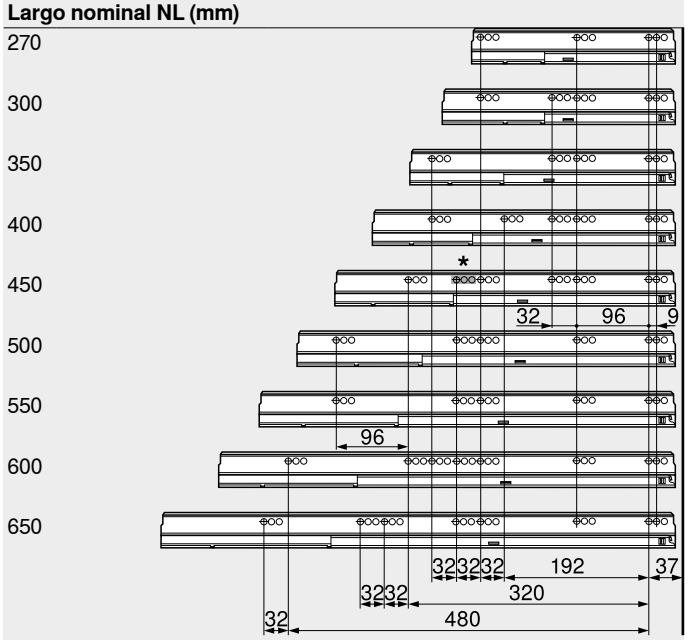

Prof. interior cuerpo del mueble LT mín. = largo nominal NL + 3 mm
* Solo para 578.4501B (30 kg)

Corte – tableros aglo de 16 mm

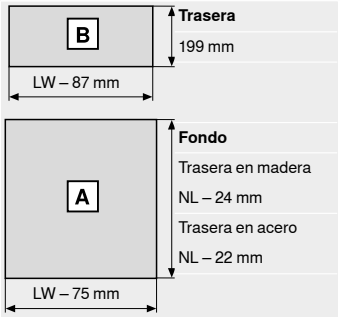

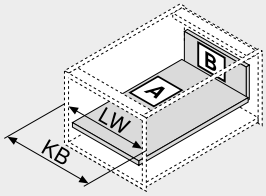

KB	Ancho de cuerpo de mueble
LW	Ancho interior cuerpo de mueble
NL	Largo nominal

Indicaciones para los laterales

Visión general – TANDEMBOX antaro	303	Accesorios	342
Visión general – SERVO-DRIVE para LEGRABOX/TANDEMBOX	555	Fijación guías de cuerpo de mueble	350
		Montaje, desmontaje y ajuste	352
TIP-ON para TANDEMBOX	664	Visión general – ayudas de montaje	683
Visión general – ORGA-LINE para TANDEMBOX	509	Para más información técnica	774
Accesorios – trasera en acero	344		

Sistemas box

blum

► TANDEMBOX antaro
►► Cuerpo de mueble estándar

Cacerolero – guardacuerpo – C – marcos de aluminio

Webcode
DQC7NY

- Con guardacuerpo simple
- Permite elementos de inserción
- Con guía extensión total y oculta – para el deslizamiento ligero durante toda la vida del mueble
- Perfiles de acero y acero inoxidable
- Montaje del frontal sin herramientas
- Ajuste tridimensional del frente
- Con **BLUMOTION** integrado para lograr que los cajones se cierren de forma suave y silenciosa, con posibilidad de combinarse con **SERVO-DRIVE**
- O con la función integrada **TIP-ON** para frentes sin tiradores

Espacio ocupado

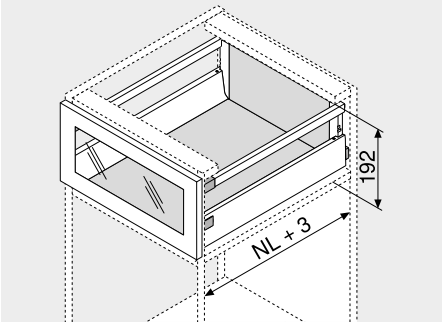

NL	Largo nominal

Información de pedido

1	Guías de cuerpo de mueble izquierda/derecha BLUMOTION		2	Perfiles izquierda/derecha		8	Guardacuerpo longitudinal izquierda/derecha	
Largo nominal NL (mm)	Capacidad de carga din. (kg) 30	65	Largo nominal NL (mm)	Color SW | TS | R9006	INGL	Largo nominal NL (mm)	Color SW | TS | R9006	INGL
270	578.2701B		270	378M2702SA	378M2702IA	270	ZRG.207RSIC	ZRG.207RIIC
300	578.3001B		300	378M3002SA	378M3002IA	300	ZRG.237RSIC	ZRG.237RIIC
350	578.3501B		350	378M3502SA	378M3502IA	350	ZRG.287RSIC	ZRG.287RIIC
400	578.4001B		400	378M4002SA	378M4002IA	400	ZRG.337RSIC	ZRG.337RIIC
450	578.4501B	576.4501B	450	378M4502SA	378M4502IA	450	ZRG.387RSIC	ZRG.387RIIC
500	578.5001B	576.5001B	500	378M5002SA	378M5002IA	500	ZRG.437RSIC	ZRG.437RIIC
550	578.5501B	576.5501B	550	378M5502SA	378M5502IA	550	ZRG.487RSIC	ZRG.487RIIC
600	578.6001B	576.6001B	600	378M6002SA	378M6002IA	600	ZRG.537RSIC	ZRG.537RIIC
650		576.6501B	650	378M6502SA	378M6502IA	650	ZRG.587RSIC	ZRG.587RIIC

Información de pedido para TIP-ON Véase el capítulo de tecnología de movimiento

Incl. tapas (a partir de 1000 piezas con impresión individual)

3 Adaptador trasera izquierda/derecha

Color	Material	Ref.
SW | TS | R9006 | NI	Acero	Z30C000S

4 Fijación frontal

Modo de fijación		Ref.
Tornillos	2 x	ZSF.3502

4a Adaptador para marco aluminio

Color	Material		Ref.
Color natural	Plástico	2 x	ZRF.2200.01

¡Utilice un tornillo avellanado para chapa de Ø 3.5 mm (Ø cabeza 7 mm)!

8a Cabezal del guardacuerpo

Color	Material		Ref.
Color natural	Plástico	2 x	ZRG.000R5F

Color	
SW	Blanco seda
TS	Negro terra
R9006	RAL 9006 gris (aluminio blanco)
INGL	Acero inoxidable (inox) antihuellas
S	Negro

Color	
WGR	Gris claro
R7037	RAL 7037 gris polvo
NI	Niquelado
NI-M	Niquelado mate

a Accesorios

9 Juego de piezas de soporte

Color	Material	Ref.
SW | S | WGR | R7037	Plástico	Z36C0080

9a Elementos de inserción (lateral)

Color	Material		Ref.
Transparente | satinado	Vidrio		Z37Rxx7C
SW | TS | R9006	Metal	2 x	Z37Axx7C

Para obtener información sobre pedidos, véase Accesorios – elementos de inserción

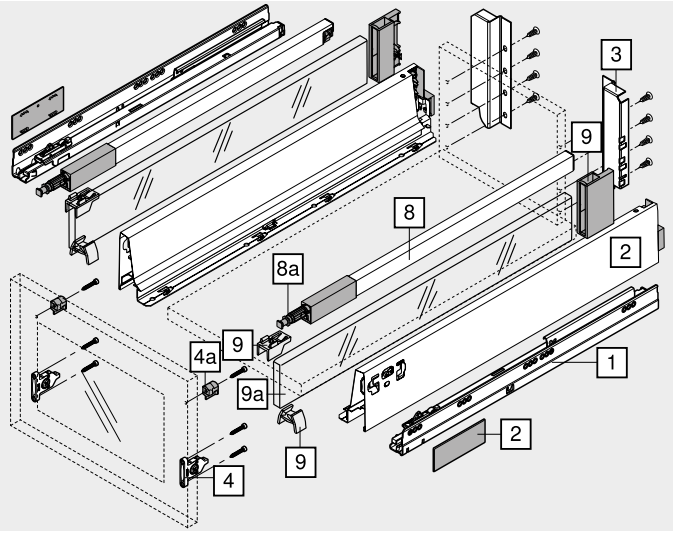

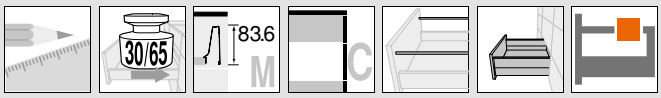

Cacerolero – guardacuerpo – C – marcos de aluminio

Webcode
DQC7NY

Planificación

Espacio ocupado en el cuerpo

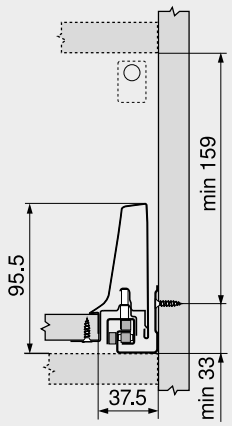

Cotas de montaje – frente – versión para atornillar

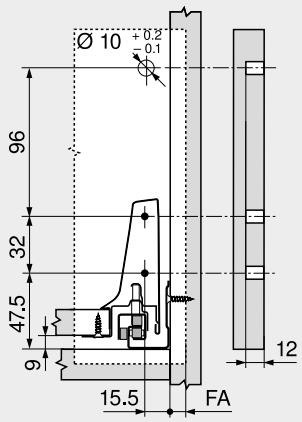

FA	Recubrimiento del frente

Cotas de montaje – trasera

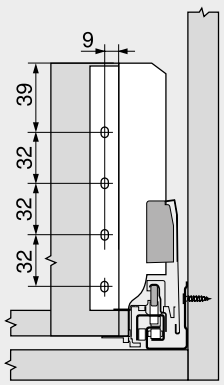

Posición de atornillado – guías de cuerpo de mueble

Largo nominal NL (mm)

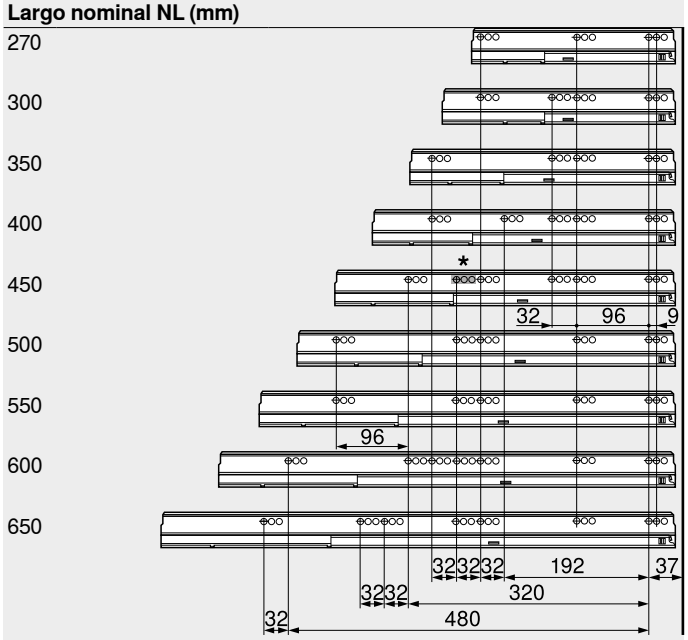

Prof. interior cuerpo del mueble LT mín. = largo nominal NL + 3 mm
* Solo para 578.4501B (30 kg)

Corte – tableros aglo de 16 mm

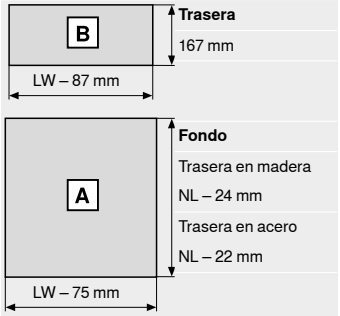

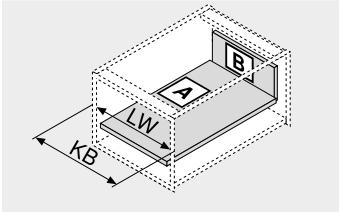

KB	Ancho de cuerpo de mueble
LW	Ancho interior cuerpo de mueble
NL	Largo nominal

Corte – elementos de inserción

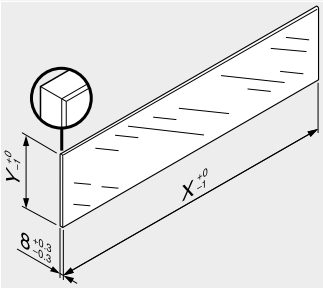

Elementos de inserción	X (mm)	Y (mm)
Lateral	NL – 33	59.5
NL	Largo nominal	

En combinación con LEGRABOX/ TANDEMBOX basándose en las dimensiones predeterminadas no se requiere una "prueba de impacto para componentes de vidrio verticales."según la normativa (DIN EN 14749 de noviembre de 2005). Para el cumplimiento de la normativa no es necesario un cristal de seguridad.
Para instalar el elemento se requiere de un canto biselado de 1 mm ±0.5 mm.

Indicaciones para los laterales

Visión general – TANDEMBOX antaro	303	Accesorios – trasera en acero	344
Visión general – SERVO-DRIVE para LEGRABOX/TANDEMBOX	555	Accesorios	342
		Fijación guías de cuerpo de mueble	350
TIP-ON para TANDEMBOX	664	Montaje, desmontaje y ajuste	352
Visión general – ORGA-LINE para TANDEMBOX	509	Visión general – ayudas de montaje	683
		Para más información técnica	774
Accesorios – elementos de inserción	342		

Sistemas box

blum

► TANDEMBOX antaro
►► Cuerpo de mueble estándar

Cacerolero – guardacuerpo – D – marcos de aluminio

Webcode
DQC8DA

- Con guardacuerpo simple
- Permite elementos de inserción
- Con guía extensión total y oculta – para el deslizamiento ligero durante toda la vida del mueble
- Perfiles de acero y acero inoxidable
- Montaje del frontal sin herramientas
- Ajuste tridimensional del frente
- Con **BLUMOTION** integrado para lograr que los cajones se cierren de forma suave y silenciosa, con posibilidad de combinarse con **SERVO-DRIVE**
- O con la función integrada **TIP-ON** para frentes sin tiradores

Espacio ocupado

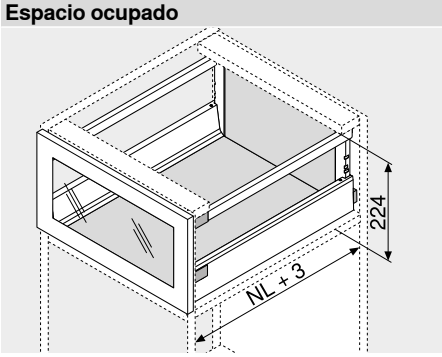

NL	Largo nominal

Información de pedido

1	Guías de cuerpo de mueble izquierda/derecha BLUMOTION		2	Perfiles izquierda/derecha		8	Guardacuerpo longitudinal izquierda/derecha	
Largo nominal NL (mm)	Capacidad de carga din. (kg) 30	65	Largo nominal NL (mm)	Color SW | TS | R9006	INGL	Largo nominal NL (mm)	Color SW | TS | R9006	INGL
270	578.2701B		270	378M2702SA	378M2702IA	270	ZRG.207RSIC	ZRG.207RIIC
300	578.3001B		300	378M3002SA	378M3002IA	300	ZRG.237RSIC	ZRG.237RIIC
350	578.3501B		350	378M3502SA	378M3502IA	350	ZRG.287RSIC	ZRG.287RIIC
400	578.4001B		400	378M4002SA	378M4002IA	400	ZRG.337RSIC	ZRG.337RIIC
450	578.4501B	576.4501B	450	378M4502SA	378M4502IA	450	ZRG.387RSIC	ZRG.387RIIC
500	578.5001B	576.5001B	500	378M5002SA	378M5002IA	500	ZRG.437RSIC	ZRG.437RIIC
550	578.5501B	576.5501B	550	378M5502SA	378M5502IA	550	ZRG.487RSIC	ZRG.487RIIC
600	578.6001B	576.6001B	600	378M6002SA	378M6002IA	600	ZRG.537RSIC	ZRG.537RIIC
650		576.6501B	650	378M6502SA	378M6502IA	650	ZRG.587RSIC	ZRG.587RIIC

Información de pedido para TIP-ON Véase el capítulo de tecnología de movimiento

Incl. tapas (a partir de 1000 piezas con impresión individual)

3 Adaptador trasera izquierda/derecha

Color	Material	Ref.
SW | TS | R9006 | NI	Acero	Z30D000SL

4 Fijación frontal

Modo de fijación		Ref.
Tornillos	2 x	ZSF.3502

4a Adaptador para marco aluminio

Color	Material		Ref.
Color natural	Plástico	2 x	ZRF.2200.01

¡Utilice un tornillo avellanado para chapa de Ø 3.5 mm (Ø cabeza 7 mm)!

8a Cabezal del guardacuerpo

Color	Material		Ref.
Color natural	Plástico	2 x	ZRG.000R5F

Color	
SW	Blanco seda
TS	Negro terra
R9006	RAL 9006 gris (aluminio blanco)
INGL	Acero inoxidable (inox) antihuellas
S	Negro

Color	
WGR	Gris claro
R7037	RAL 7037 gris polvo
NI	Niquelado
NI-M	Niquelado mate

a Accesorios

9 Juego de piezas de soporte

Color	Material	Ref.
SW | S | WGR | R7037	Plástico	Z36D0080

9a Elementos de inserción (lateral)

Color	Material		Ref.
Transparente | satinado	Vidrio		Z37Rxx7D
SW | TS | R9006	Metal	2 x	Z37Axx7D

Para obtener información sobre pedidos, véase Accesorios – elementos de inserción

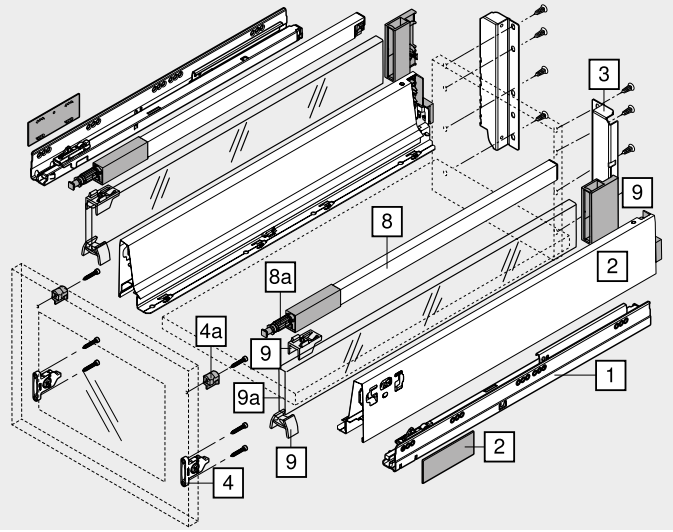

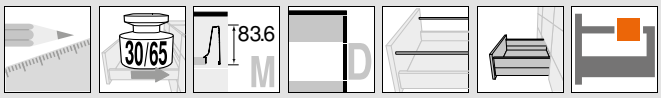

Cacerolero – guardacuerpo – D – marcos de aluminio

Webcode
DQC8DA

Planificación

Espacio ocupado en el cuerpo

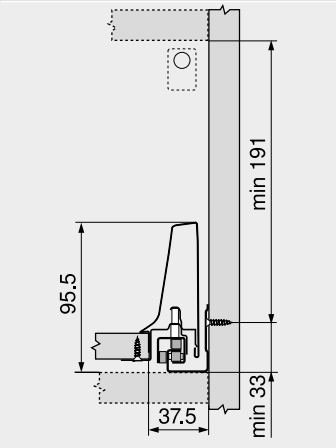

Cotas de montaje – frente – versión para atornillar

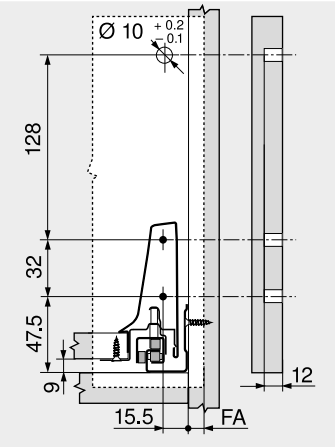

FA	Recubrimiento del frente

Cotas de montaje – trasera

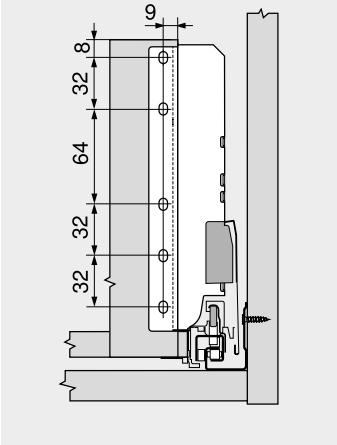

Posición de atornillado – guías de cuerpo de mueble

Largo nominal NL (mm)

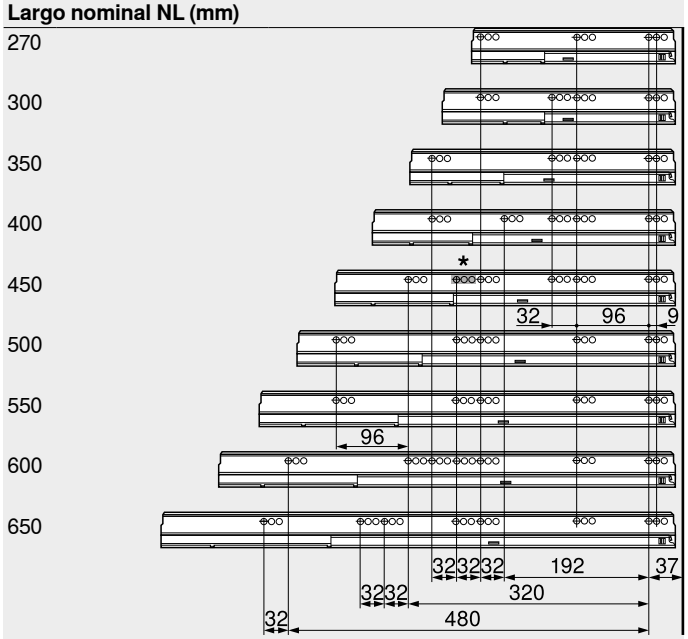

Prof. interior cuerpo del mueble LT mín. = largo nominal NL + 3 mm
* Solo para 578.4501B (30 kg)

Corte – tableros aglo de 16 mm

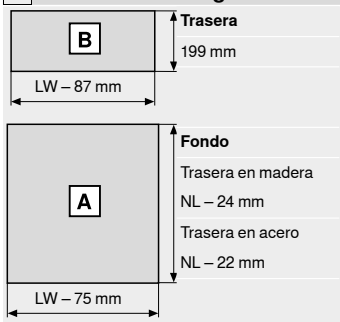

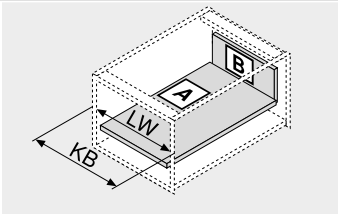

KB	Ancho de cuerpo de mueble
LW	Ancho interior cuerpo de mueble
NL	Largo nominal

Corte – elementos de inserción

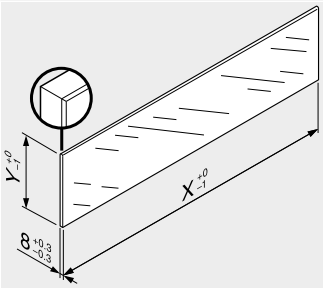

Elementos de inserción	X (mm)	Y (mm)
Lateral	NL – 33	91.5
NL	Largo nominal	

En combinación con LEGRABOX/TANDEMBOX basándose en las dimensiones predeterminadas no se requiere una "prueba de impacto para componentes de vidrio verticales."según la normativa (DIN EN 14749 de noviembre de 2005). Para el cumplimiento de la normativa no es necesario un cristal de seguridad.
Para instalar el elemento se requiere de un canto biselado de 1 mm ±0.5 mm.

Indicaciones para los laterales

Visión general – TANDEMBOX antaro	303	Accesorios – trasera en acero	344
Visión general – SERVO-DRIVE para LEGRABOX/TANDEMBOX	555	Accesorios	342
		Fijación guías de cuerpo de mueble	350
TIP-ON para TANDEMBOX	664	Montaje, desmontaje y ajuste	352
Visión general – ORGA-LINE para TANDEMBOX	509	Visión general – ayudas de montaje	683
		Para más información técnica	774
Accesorios – elementos de inserción	342		

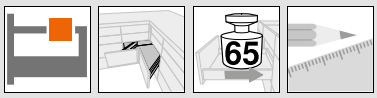

SPACE CORNER con SYNCROMOTION

- Función de apertura y cierre interesante SYNCROMOTION
- Uso de frentes estándar
- Con guardacuerpo simple
- Permite elementos de inserción
- Con guía extensión total y oculta – para el deslizamiento ligero durante toda la vida del mueble
- Perfiles de acero y acero inoxidable
- Ajuste tridimensional del frente
- Con **BLUMOTION** integrado para lograr que los cajones se cierren de forma suave y silenciosa

Información de pedido

Aplicaciones		Color		Largo nominal NL (mm)	Espacio ocupado	kg	Webcode
Cajón							
	Cajón – M	SW	Blanco seda	600			
		TS	Negro terra	650			
		R9006	RAL 9006 gris (aluminio blanco)				
		INGL	Acero inoxidable (inox) antihuellas				
Cacerolero							
	Cacerolero – guardacuerpo – C Permite elementos de inserción	SW	Blanco seda	600	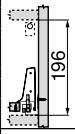		
		TS	Negro terra	650			
		R9006	RAL 9006 gris (aluminio blanco)				
		INGL	Acero inoxidable (inox) antihuellas				
	Cacerolero – guardacuerpo – D Permite elementos de inserción	SW	Blanco seda	600	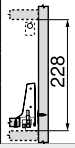		
		TS	Negro terra	650			
		R9006	RAL 9006 gris (aluminio blanco)				
		INGL	Acero inoxidable (inox) antihuellas				

kg Capacidad de carga dinámica

Planificación

Ayuda para planificación y pedidos

Short-URL
www.blum.com/planningtools

Indicaciones para los laterales

Visión general – TANDEMBOX antaro	303	Visión general – ayudas de montaje	683
Visión general – ORGA-LINE para TANDEMBOX	509	Para más información técnica	774
Accesorios – elementos de inserción	342		
Accesorios	342		
Fijación guías de cuerpo de mueble	350		
Montaje, desmontaje y ajuste	393		

SPACE CORNER con frente rígido

- Utilización de frentes especiales
- Con guardacuerpo simple
- Permite elementos de inserción
- Con guía extensión total y oculta – para el deslizamiento ligero durante toda la vida del mueble
- Perfiles de acero y acero inoxidable
- Ajuste tridimensional del frente
- Con **BLUMOTION** integrado para lograr que los cajones se cierren de forma suave y silenciosa, con posibilidad de combinarse con **SERVO-DRIVE**
- O con la función integrada **TIP-ON** para frentes sin tiradores

Información de pedido

Aplicaciones		Color		Largo nominal NL (mm)	Espacio ocupado	kg	Webcode
Cajón							
	Cajón – M	SW	Blanco seda	600			
		TS	Negro terra	650			
		R9006	RAL 9006 gris (aluminio blanco)				
		INGL	Acero inoxidable (inox) antihuellas				
Cacerolero							
	Cacerolero – guardacuerpo – D	SW	Blanco seda	600	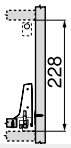		
		TS	Negro terra	650			
		R9006	RAL 9006 gris (aluminio blanco)				
		INGL	Acero inoxidable (inox) antihuellas				
	Permite elementos de inserción						

kg Capacidad de carga dinámica

Planificación

Ayuda para planificación y pedidos

Short-URL
www.blum.com/planningtools

Indicaciones para los laterales

Visión general – TANDEMBOX antaro	303	Accesorios	342
Visión general – SERVO-DRIVE para LEGRABOX/TANDEMBOX	555	Fijación guías de cuerpo de mueble	350
TIP-ON para TANDEMBOX	664	Montaje, desmontaje y ajuste	395
Visión general – ORGA-LINE para TANDEMBOX	509	Visión general – ayudas de montaje	683
Accesorios – elementos de inserción	342	Para más información técnica	774

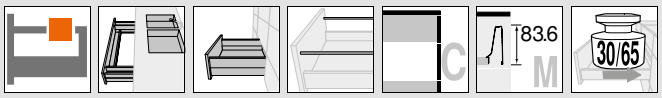

Cacerolero – guardacuerpo – C

Webcode
DQC92M

- Con guardacuerpo simple
- Permite elementos de inserción
- Con guía extensión total y oculta – para el deslizamiento ligero durante toda la vida del mueble
- Perfiles de acero y acero inoxidable
- Montaje del frontal sin herramientas
- Ajuste tridimensional del frente
- Con **BLUMOTION** integrado para lograr que los cajones se cierren de forma suave y silenciosa, con posibilidad de combinarse con **SERVO-DRIVE**
- O con la función integrada **TIP-ON** para frentes sin tiradores

Espacio ocupado

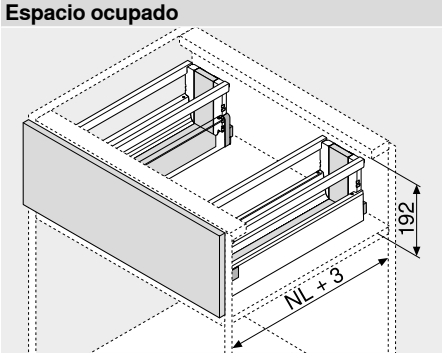

NL	Largo nominal

Información de pedido

1	Guías de cuerpo de mueble izquierda/derecha BLUMOTION		2	Perfiles izquierda/derecha		8		Guardacuerpo longitudinal izquierda/derecha	
Largo nominal NL (mm)	Capacidad de carga din. (kg) 30	65	Largo nominal NL (mm)	Color SW | TS | R9006	INGL	Largo nominal NL (mm)		Color SW | TS | R9006	INGL
450	578.4501B		450	378M4502SA	378M4502IA	450	2 x	ZRG.387RSIC	ZRG.387RIIC
500	578.5001B		500	378M5002SA	378M5002IA	500	2 x	ZRG.437RSIC	ZRG.437RIIC
550	578.5501B		550	378M5502SA	378M5502IA	550	2 x	ZRG.487RSIC	ZRG.487RIIC
600	578.6001B		600	378M6002SA	378M6002IA	600	2 x	ZRG.537RSIC	ZRG.537RIIC
650		576.6501B	650	378M6502SA	378M6502IA	650	2 x	ZRG.587RSIC	ZRG.587RIIC

Información de pedido para TIP-ON Véase el capítulo de tecnología de movimiento

Incl. tapas (a partir de 1000 piezas con impresión individual)

3	Adaptador trasera izquierda/derecha		
	Color	Material	Ref.
	SW | TS | R9006 | NI	Acero 2 x	Z30C000S

4	Fijación frontal		
	Modo de fijación		Ref.
	INSERTA	2 x	ZSF.3902
	Tornillos	2 x	ZSF.3502
	Para presión	2 x	ZSF.3602

11	Perfil del fregadero izquierda/derecha	
Largo nominal NL (mm)	Color SW | TS | R9006	INGL
450	378M4504SG	378M4504IG
500	378M5004SG	378M5004IG
550	378M5504SG	378M5504IG
600	378M6004SG	378M6004IG
650	378M6504SG	378M6504IG

12	Adaptador trasera izquierda/derecha		
	Color	Material	Ref.
	SW | TS | R9006 | NI	Acero	Z30N000S.04

13	Adaptador izquierda/derecha		
	Color	Material	Ref.
	R7037	Plástico	Z30N0002.6Z

Color	
SW	Blanco seda
TS	Negro terra
R9006	RAL 9006 gris (aluminio blanco)
INGL	Acero inoxidable (inox) antihuellas
S	Negro

Color	
WGR	Gris claro
R7037	RAL 7037 gris polvo
NI	Niquelado
NI-M	Niquelado mate

a Accesorios

9	Juego de piezas de soporte		
	Color	Material	Ref.
	SW | S | WGR | R7037	Plástico	Z36C0080

9a	Elementos de inserción (lateral)		
	Color	Material	Ref.
	Transparente | satinado	Vidrio	Z37Rxx7C
	SW | TS | R9006	Metal 2 x	Z37Axx7C

Para obtener información sobre pedidos, véase Accesorios – elementos de inserción

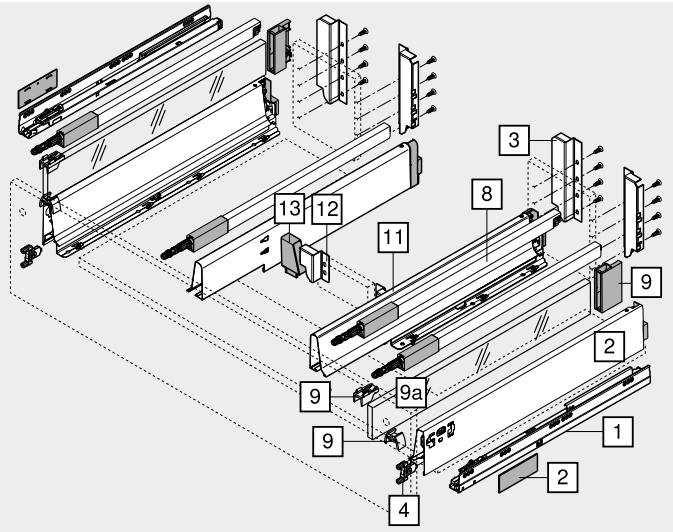

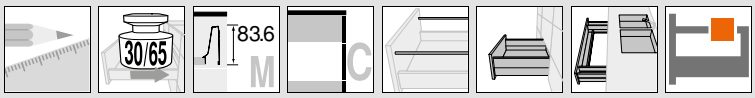

Cacerolero – guardacuerpo – C

Webcode
DQC92M

Planificación

Espacio ocupado en el cuerpo

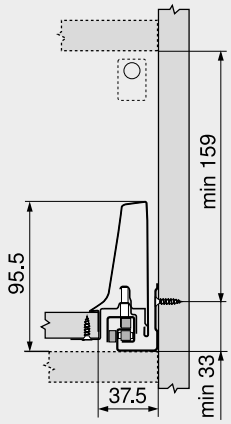

Cotas de montaje – frente – versión para atornillar

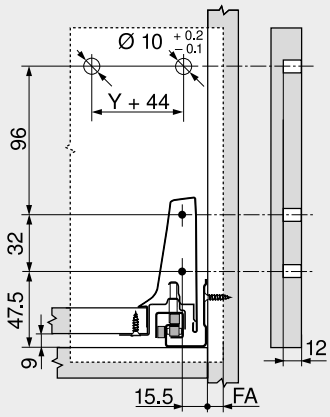

FA	Recubrimiento del frente

Cotas de taladrado – frente – INSERTA/prensar

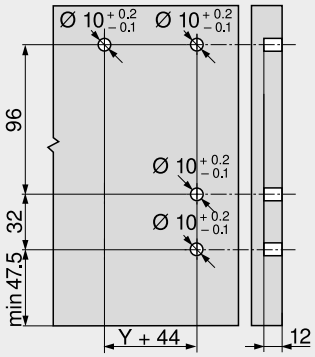

Cotas de montaje – trasera

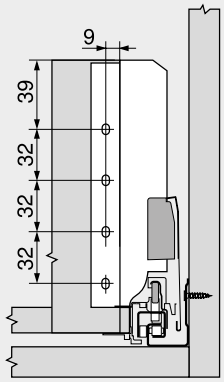

Posición de atornillado – guías de cuerpo de mueble

Largo nominal NL (mm)

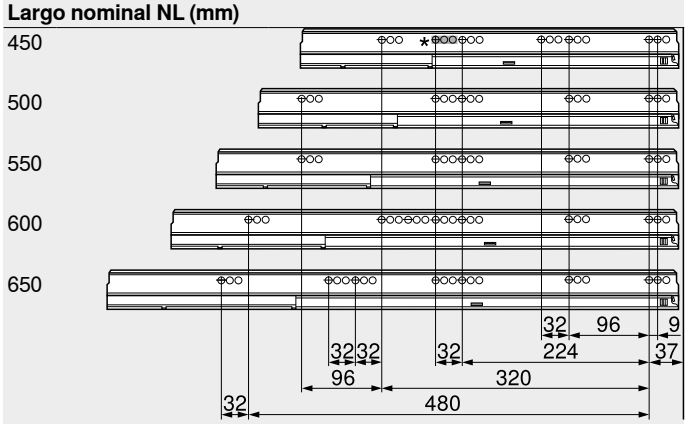

Prof. interior cuerpo del mueble LT mín. = largo nominal NL + 3 mm
* Solo para 578.4501B (30 kg)

Corte – tableros aglo de 16 mm

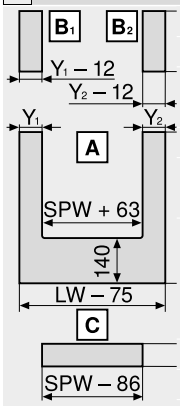

Trasera
167 mm

Fondo
Trasera en madera
NL – 24 mm

Adaptador
53 mm

Y min. (mm)
48
Y máx. (mm)
225

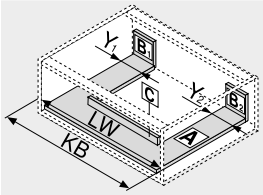

KB	Ancho de cuerpo de mueble
LW	Ancho interior cuerpo de mueble
NL	Largo nominal
SPW	Ancho interior entre los perfiles del fregadero

Cotas de montaje – adaptador

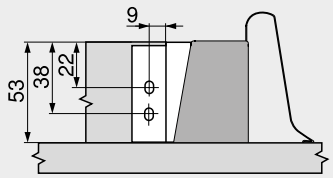

Indicaciones para los laterales

Visión general – TANDEMBOX antaro	303	Accesorios	342
Visión general – SERVO-DRIVE para LEGRABOX/TANDEMBOX	555	Fijación guías de cuerpo de mueble	350
		Montaje, desmontaje y ajuste	352
TIP-ON para TANDEMBOX	664	Visión general – ayudas de montaje	683
Visión general – ORGA-LINE para TANDEMBOX	509	Para más información técnica	774
Accesorios – elementos de inserción	342		

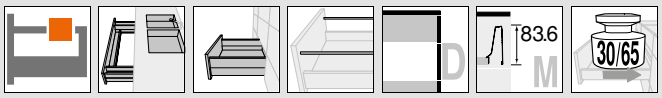

Cacerolero – guardacuerpo – D

Webcode
DQC9RY

- Con guardacuerpo simple
- Permite elementos de inserción
- Con guía extensión total y oculta – para el deslizamiento ligero durante toda la vida del mueble
- Perfiles de acero y acero inoxidable
- Montaje del frontal sin herramientas
- Ajuste tridimensional del frente
- Con **BLUMOTION** integrado para lograr que los cajones se cierren de forma suave y silenciosa, con posibilidad de combinarse con **SERVO-DRIVE**
- O con la función integrada **TIP-ON** para frentes sin tiradores

Espacio ocupado

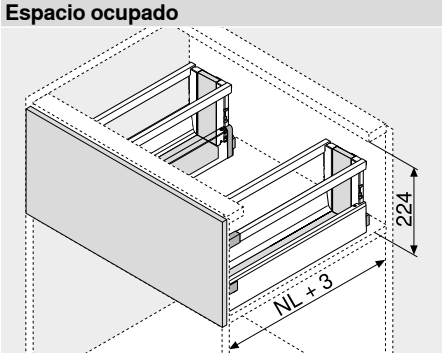

NL	Largo nominal

Información de pedido

1	Guías de cuerpo de mueble izquierda/derecha BLUMOTION		2	Perfiles izquierda/derecha		8		Guardacuerpo longitudinal izquierda/derecha	
Largo nominal NL (mm)	Capacidad de carga din. (kg) 30	65	Largo nominal NL (mm)	Color SW | TS | R9006	INGL	Largo nominal NL (mm)		Color SW | TS | R9006	INGL
450	578.4501B		450	378M4502SA	378M4502IA	450	2 x	ZRG.387RSIC	ZRG.387RIIC
500	578.5001B		500	378M5002SA	378M5002IA	500	2 x	ZRG.437RSIC	ZRG.437RIIC
550	578.5501B		550	378M5502SA	378M5502IA	550	2 x	ZRG.487RSIC	ZRG.487RIIC
600	578.6001B		600	378M6002SA	378M6002IA	600	2 x	ZRG.537RSIC	ZRG.537RIIC
650		576.6501B	650	378M6502SA	378M6502IA	650	2 x	ZRG.587RSIC	ZRG.587RIIC

Información de pedido para TIP-ON Véase el capítulo de tecnología de movimiento

Incl. tapas (a partir de 1000 piezas con impresión individual)

3	Adaptador trasera izquierda/derecha		
	Color	Material	Ref.
	SW | TS | R9006 | NI	Acero 2 x	Z30D000SL

4	Fijación frontal		
	Modo de fijación		Ref.
	INSERTA	2 x	ZSF.3902
	Tornillos	2 x	ZSF.3502
	Para presión	2 x	ZSF.3602

11	Perfil del fregadero izquierda/derecha	
Largo nominal NL (mm)	Color SW | TS | R9006	INGL
450	378M4504SG	378M4504IG
500	378M5004SG	378M5004IG
550	378M5504SG	378M5504IG
600	378M6004SG	378M6004IG
650	378M6504SG	378M6504IG

12	Adaptador trasera izquierda/derecha		
	Color	Material	Ref.
	SW | TS | R9006 | NI	Acero	Z30N000S.04

13	Adaptador izquierda/derecha		
	Color	Material	Ref.
	R7037	Plástico	Z30N0002.6Z

Color	
SW	Blanco seda
TS	Negro terra
R9006	RAL 9006 gris (aluminio blanco)
INGL	Acero inoxidable (inox) antihuellas
S	Negro

Color	
WGR	Gris claro
R7037	RAL 7037 gris polvo
NI	Niquelado
NI-M	Niquelado mate

a Accesorios

9	Juego de piezas de soporte		
	Color	Material	Ref.
	SW | S | WGR | R7037	Plástico	Z36D0080

9a	Elementos de inserción (lateral)		
	Color	Material	Ref.
	Transparente | satinado	Vidrio	Z37Rxx7D
	SW | TS | R9006	Metal 2 x	Z37Axx7D

Para obtener información sobre pedidos, véase Accesorios – elementos de inserción

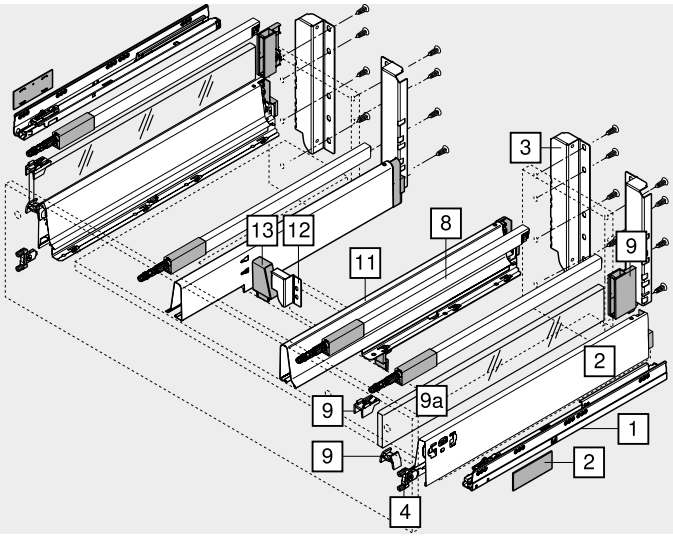

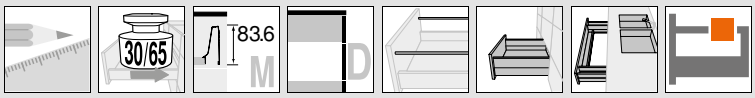

Cacerolero – guardacuerpo – D

Webcode
DQC9RY

Planificación

Espacio ocupado en el cuerpo

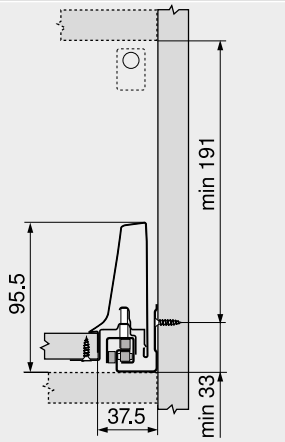

Cotas de montaje – frente – versión para atornillar

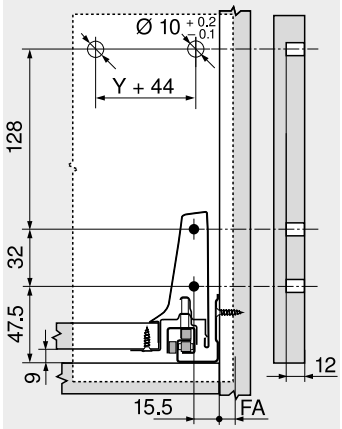

FA	Recubrimiento del frente

Cotas de taladrado – frente – INSERTA/prensar

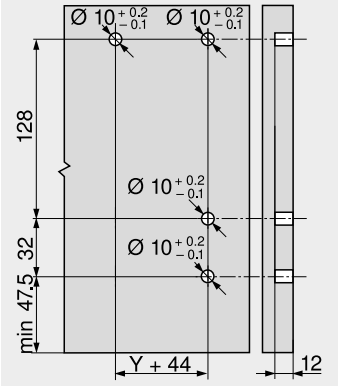

Cotas de montaje – trasera

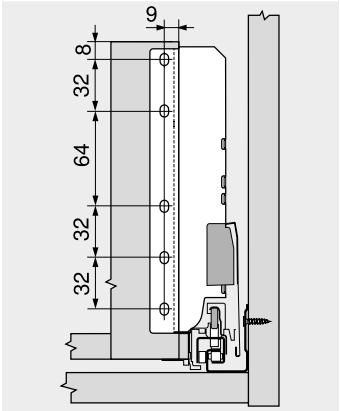

Posición de atornillado – guías de cuerpo de mueble

Largo nominal NL (mm)

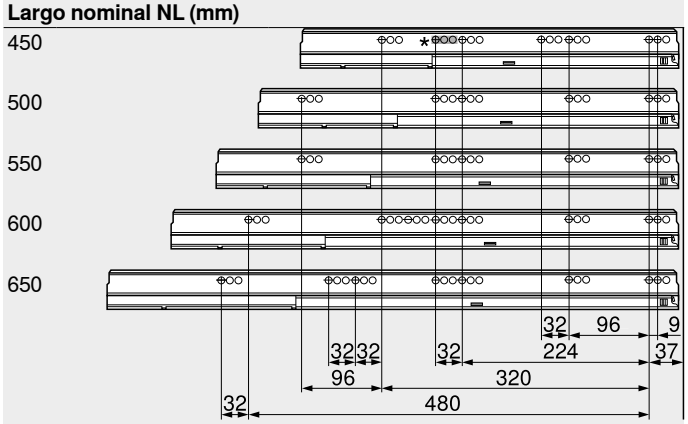

Prof. interior cuerpo del mueble LT mín. = largo nominal NL + 3 mm
* Solo para 578.4501B (30 kg)

Corte – tableros aglo de 16 mm

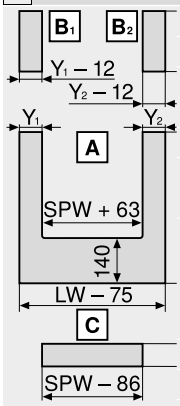

Trasera
199 mm

Fondo
Trasera en madera
NL – 24 mm

Adaptador
53 mm

Y min. (mm)
48
Y máx. (mm)
225

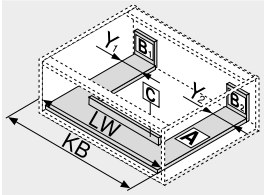

KB	Ancho de cuerpo de mueble
LW	Ancho interior cuerpo de mueble
NL	Largo nominal
SPW	Ancho interior entre los perfiles del fregadero

Cotas de montaje – adaptador

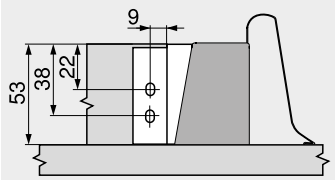

Indicaciones para los laterales

Visión general – TANDEMBOX antaro	303	Accesorios	342
Visión general – SERVO-DRIVE para LEGRABOX/TANDEMBOX	555	Fijación guías de cuerpo de mueble	350
		Montaje, desmontaje y ajuste	352
TIP-ON para TANDEMBOX	664	Visión general – ayudas de montaje	683
Visión general – ORGA-LINE para TANDEMBOX	509	Para más información técnica	774
Accesorios – elementos de inserción	342		