Información Técnica
Relación de piezas y planos despieces

Jgo empuñaduras de transporte PT81U (Ref. 8100100)

(*) Piezas que no se montan en la versión actual

Pos.	Ref.	Vrs.	Serie	Descripción
1	8106001			CUERPO SOPORTE MANETAS-VIRUTEX
2	8126024	B0		MUELLE MORDAZA IZQUIERDA
* 2	- 8126026			MUELLE MORDAZA IZQUIERDA (V1)
3	8126023	B0		MUELLE MORDAZA DERECHA
* 3	- 8126025			MUELLE MORDAZA DERECHA (V1)
* 7	8121051			EJE MORDAZAS R. DER (V1)
* 8	8123034			ARANDELA TOPE
* 9	8575105			TORNILLO ALLEN M.6x15 IZQ (ESP. k12)
10	8102086	B0		MORDAZA DERECHA (V2)
* 10	- 8102084			MORDAZA DERECHA (V1)
11	8102087	B0		MORDAZA IZQUIERDA (V2)
* 11	- 8102085			MORDAZA IZQUIERDA (V1)
12	8102034			EMPUÑADURA-AZUL -M10x15
* 13	8575107			TORNILLO ALLEN M.6x15 (ESPECIAL k12)
* 14	8121061			EJE MORDAZAS R. IZQ (V1)
* 16	9073005	B0		TORNILLO C.AV. M.4X8 PH.(DIN 965)
* 17	8121062	B0		EJE MORDAZAS S/BAL (V2)
18	8578024	B0		TORNILLO TRILOBULAR C.ALOM M.5X10 TORX

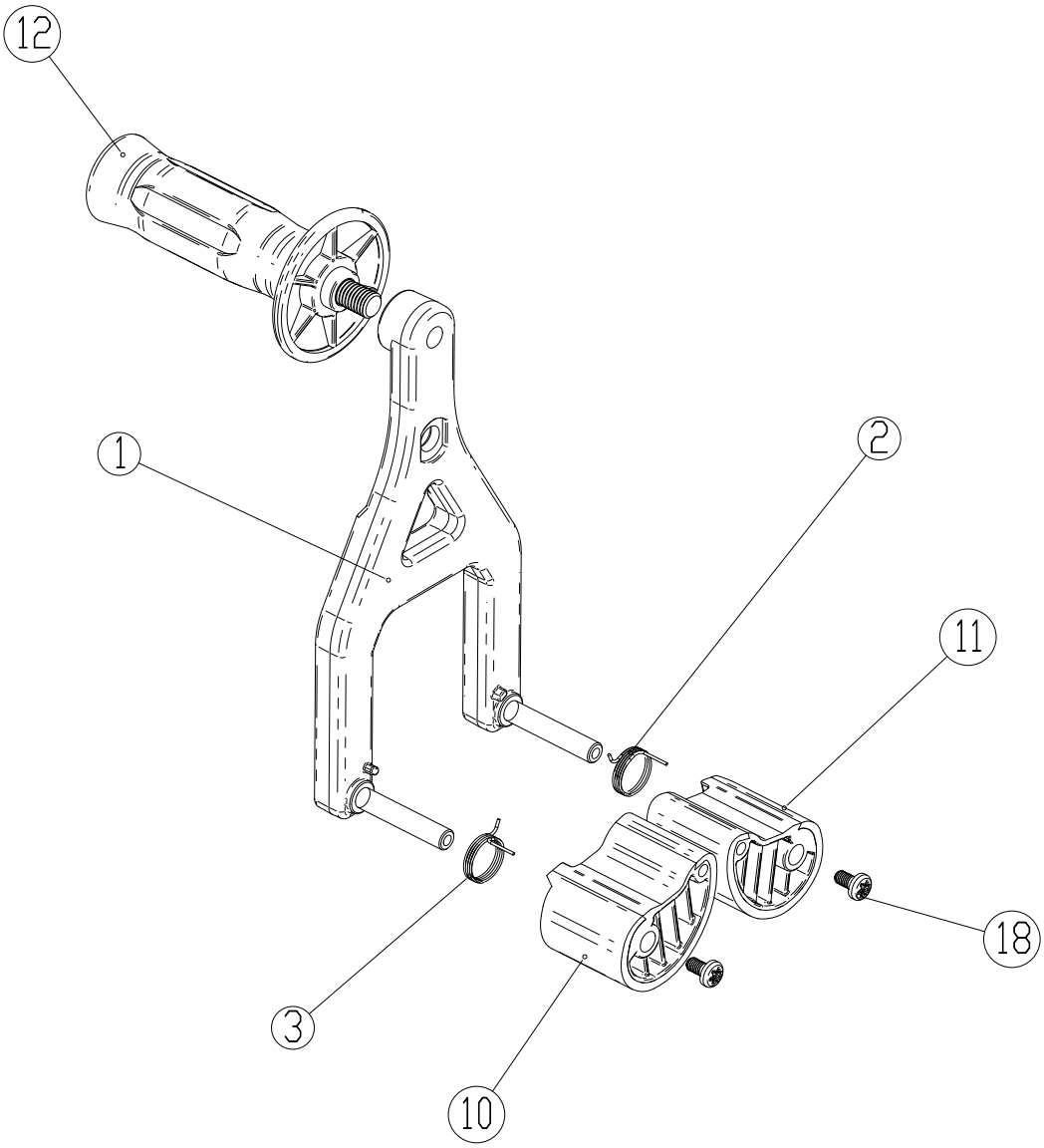
12
1
2
11
18
3
10

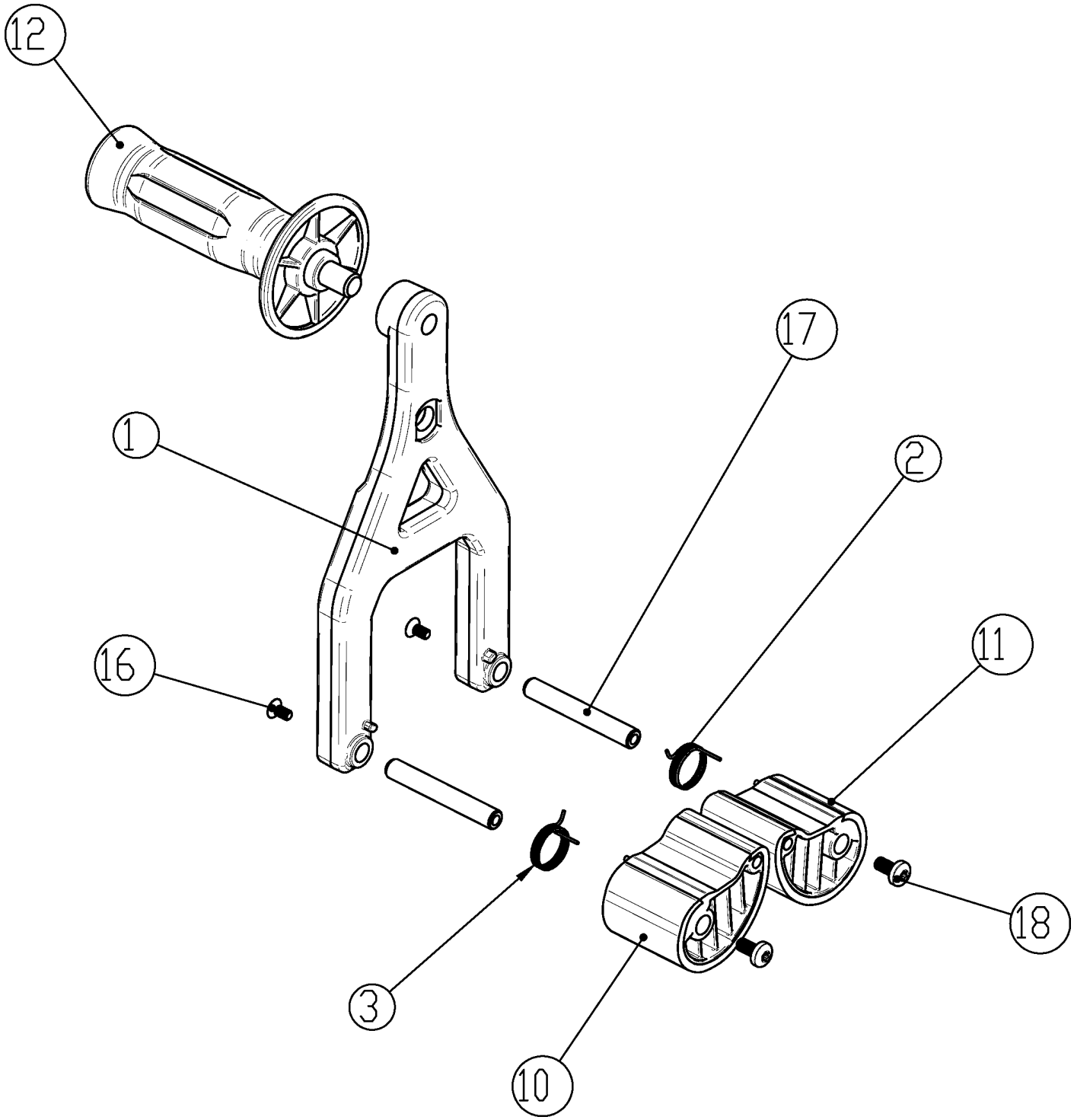
12
17
1
2
11
16
18
3
10

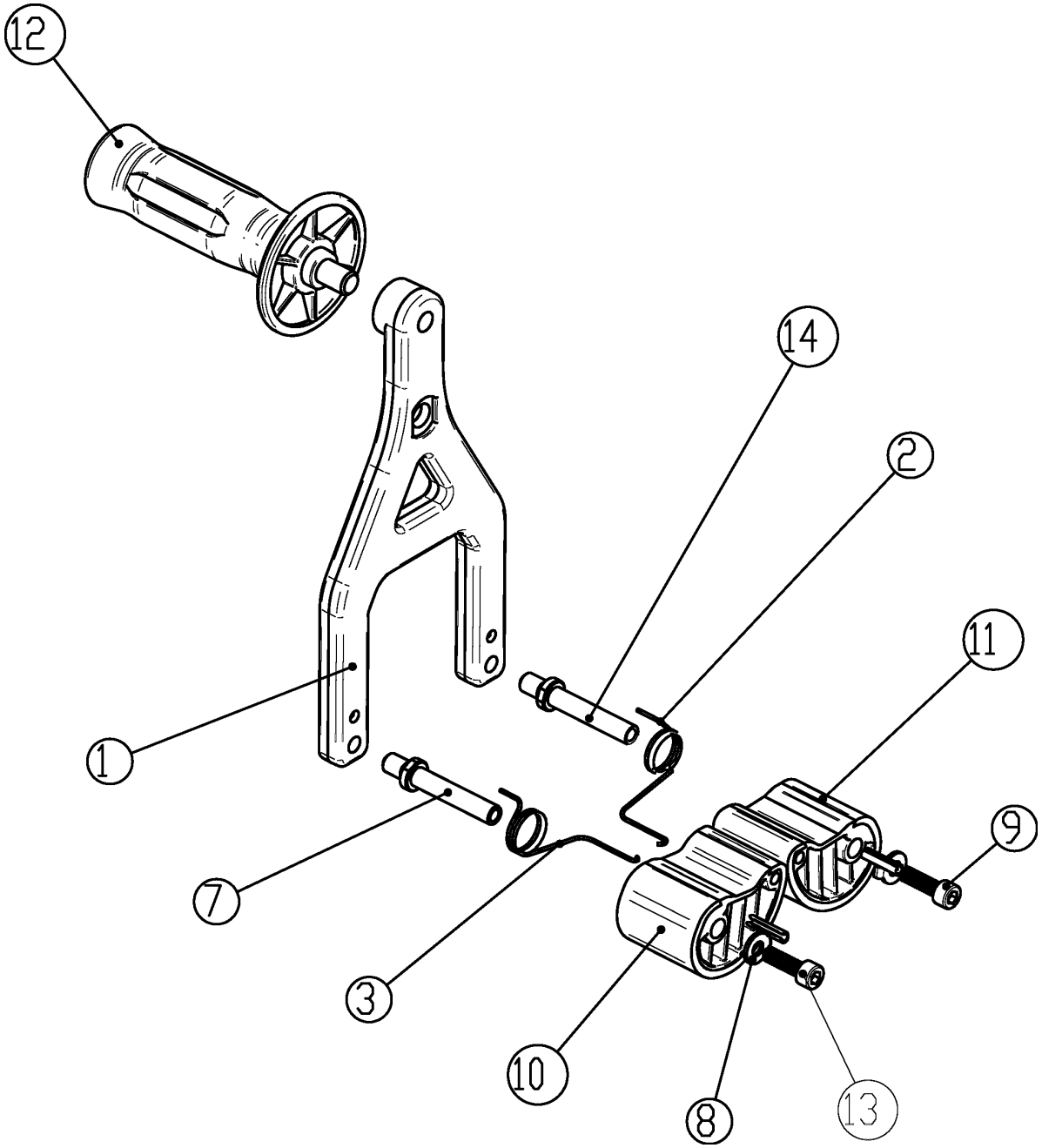
12
14
2
11
1
9
7
3
10
8
13