Cuines
Cocinas
Cuisines

esteba
FUSTES I FERRETERIA

eCUINA

Catàleg de mobles i components

Catálogo de muebles y componentes

Catalogue de meubles et éléments

Mobles
Muebles
Meubles 3

Mòduls
Módulos
Modules 19

Portes
Puertas
Portes 29

Solid Surface 43

Taulells
Encimeras
Plan de travail 47

Calaixos
Cajones
Tiroirs 51

Ferramenta
Herrajes
Ferrures 87

Electrodomèstics
Electrodomésticos
Électroménagers 129

Mostres col·leccions
Muestras colecciones
Échantillons collections 132

esteba
FUSTES I FERRETERIA

eCUINA

Mobles

Muebles | Meubles

FAMÍLIA FAMILIA FAMILLE	CODI CÓDIGO CODE	DESCRIPCIÓ MOBLE | DESCRIPCIÓN MUEBLE | DESCRIPTION MEUBLE	AMPLE | ANCHO | LARGEUR										
			300	350	400	450	500	600	700	800	900	1000	1200
SEMICOLUMNES 1300 SERVEI | SEMICOLUMNAS 1300 SERVICIO | DEMI-COLONNES 1300 RANGEMENT													
13F45	1 SC1P	Rebost, 1 porta	300	350	400	450	500	600					
	2 SCP351P	Rebost, P-35 1 porta	300	350	400	450	500	600					
SEMICOLUMNES 1300 FORN 450 | SEMICOLUMNAS 1300 HORNO 450 | DEMI-COLONNES 1300 FOUR 450													
13F45	1 F1C1CC1CX	Forn-45, 1 calaix 14, 1 cassoler 28, 1 cassoler 42						600					
	2 F1C2CC	Forn-45, 1 calaix 14, 2 cassolers 35						600					
	3 F1P	Forn-45, 1 porta 85						600					
	4 F2C2CC	Forn-45, 2 calaixos 14, 2 cassolers 28						600					
	5 F2CX	Forn-45, 2 cassolers 42						600					
	6 F3C1CX	Forn-45, 3 calaixos 14, 1 cassoler 42						600					
	7 F3CC	Forn-45, 3 cassolers 28						600					
	8 F4C1CC	Forn-45, 4 calaixos 14, 1 cassoler 28						600					
	9 FM1C1CC	Forn-45, micro, 1 calaix 14, 1 cassoler 28						600					
	10 FM1CX	Forn-45, micro, 1 cassoler 42						600					
SEMICOLUMNES 1300 FORN 600 | SEMICOLUMNAS 1300 HORNO 600 | DEMI-COLONNES 1300 FOUR 600													
13F60	1 F1C2CC	Forn-60, calaix 14, 2 cassolers 28						600					
	2 F1P	Forn-60, 1 porta 70						600					
	3 F2C1CC	Forn-60, 2 calaixos 17, 1 cassoler 35						600					
	4 F2CC	Forn-60, 2 cassolers 35						600					
	5 F3C1CC	Forn-60, 3 calaixos 14, 1 cassoler 28						600					
	6 FM1CC	Forn-60, micro, 1 cassoler 28						600					
SEMICOLUMNES 1500 SERVEI | SEMICOLUMNAS 1500 SERVICIO | DEMI-COLONNES 1500 RANGEMENT													
150SE	1 SC1P	Rebost, 1 porta	300	350	400	450	500	600					
	2 SCP351P	Rebost, P-35 1 porta	300	350	400	450	500	600					

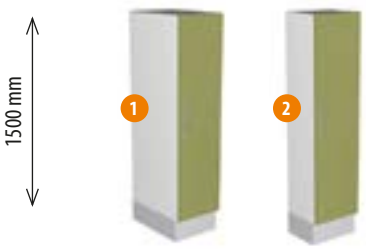

FAMÍLIA FAMILIA FAMILLE	CODI CÓDIGO CODE	DESCRIPCIÓ MOBLE | DESCRIPCIÓN MUEBLE | DESCRIPTION MEUBLE	AMPLE | ANCHO | LARGEUR										
			300	350	400	450	500	600	700	800	900	1000	1200
SEMICOLUMNES 1500 FORN 450 | SEMICOLUMNAS 1500 HORNO 450 | DEMI-COLONNES 1500 FOUR 450													
15F45	1	FM1C1CX	Forn-45 micro, 1 calaix 14, 1 42						600				
	2	FM1P	Forn-45 micro, 1 porta 56						600				
	3	FM2C1CC	Forn-45 micro, 2 calaixos 14, 1 cassoler 28						600				
	4	FM2CC	Forn-45 micro, 2 cassolers 28						600				
SEMICOLUMNES 1500 FORN 600 | SEMICOLUMNAS 1500 HORNO 600 | DEMI-COLONNES 1500 FOUR 600													
15F60	1	F1C1CC1CX	Forn-60, 1 calaix 14, 1 cassoler 28, 1 cassoler 42						600				
	2	F1C2CC	Forn-60, 1 calaix 14, 2 cassolers 35						600				
	3	F1P	Forn-60, 1 porta 90						600				
	4	F2C2CC	Forn-60, 2 calaixos 14, 2 cassolers 28						600				
	5	F2CX	Forn-60, 2 cassolers 42						600				
	6	F3CC	Forn-60, 3 cassolers 28						600				
	7	F4C1CC	Forn-60, 4 calaixos 14, 1 cassoler 28						600				
	8	FM1C1CC	Forn-60 micro, 1 calaix 14, 1 cassoler 28						600				
	9	FM1CX	Forn-60 micro, 1 cassoler 42						600				
COLUMNES 2000 FRIGO INTEGRAT* | COLUMNAS 2000 FRIGO INTEGRADO* | COLONNES 2000 FRIGO ENCASTRÉ*													
200FG	1	FG1P	Frigo integrat 1 porta						600				
	2	FG2P	Frigo integrat 2 portes 130-70						600				
COLUMNES 2000 SERVEI* | COLUMNAS 2000 SERVICIO* | COLONNES 2000 RANGEMENT*													
200SE	1	CNET2P	Neteja, 2 portes 50-150			400	450	500	600				
	2	CNET4P	Neteja, 4 portes 50-150						600				
	3	CR1P1C2CC	Rebost, 1 porta 130, 1 calaix 14, 2 cassolers 28			400	450	500	600				
	4	CR1P2C1CC	Rebost, 1 porta 130, 2 calaixos 17, 1 cassoler 35			400	450	500	600				
	5	CR1P2CC	Rebost, 1 porta 130, 2 cassolers 35			400	450	500	600				
	6	CR1P2CX	Rebost, 1 porta 116, 2 cassolers 42			400	450	500	600				
	7	CR1P3C1CC	Rebost, 1 porta 130, 3 calaixos 14, 1 cassoler 28			400	450	500	600				
	8	CR2P	Rebost, 2 portes 70-130	300	350	400	450	500	600				
	9	CR2PP	Rebost, 2 portes 130-70	300	350	400	450	500	600				
	10	CR4P	Rebost, 4 portes 70-130						600				
	11	CR4PP	Rebost, 4 portes 130-70						600				

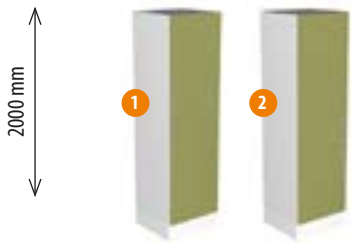

*Per combinar Sèrie Bàsica | *Para combinar Serie Básica | *Pour combiner Série Basique

FAMÍLIA FAMILIA FAMILLE	CODI CÓDIGO CODE	DESCRIPCIÓ MOBLE | DESCRIPCIÓN MUEBLE | DESCRIPTION MEUBLE	AMPLE | ANCHO | LARGEUR										
			300	350	400	450	500	600	700	800	900	1000	1200
COLUMNES 2000 FORN 450* | COLUMNAS 2000 HORNO 450* | COLONNES 2000 FOUR 450*													
20F45	1	F1P1C2CC	Forn-45, 1 porta 85, 1 calaix 14, 2 cassolers 28						600				
	2	F1P1CC1CX	Forn-45, 1 porta 85, 1 cassoler 28, 1 cassoler 42						600				
	3	F1P2C1CC	Forn-45, 1 porta 85, 2 calaixos 17, 1 cassoler 35						600				
	4	F1P2C1CX	Forn-45, 1 porta 85, 2 calaixos 14, 1 cassoler 42						600				
	5	F1P2CC	Forn-45, 1 porta 85, 2 cassolers 35						600				
	6	F1P3C1CC	Forn-45, 1 porta 85, 3 calaixos 14, 1 cassoler 28						600				
	7	F2P	Forn-45, 2 portes 85-70										
COLUMNES 2000 FORN 600* | COLUMNAS 2000 HORNO 600* | COLONNES 2000 FOUR 600*													
20F60	1	F1P1CC1CX	Forn-60, 1 porta 70, 1 cassoler 28, 1 cassoler 42						600				
	2	F1P1C2CC	Forn-60, 1 porta 70, 1 calaix 14, 2 cassolers 28						600				
	3	F1P2C1CC	Forn-60, 1 porta 70, 2 calaixos 17, 1 cassoler 38						600				
	4	F1P2C1CX	Forn-60, 1 porta 70, 2 calaixos 14, 1 cassoler 42						600				
	5	F1P2CC	Forn-60, 1 porta 70, 2 cassolers 35						600				
	6	F1P3C1CC	Forn-60, 1 porta 70, 3 calaixos 14, 1 cassoler 28						600				
	7	F2P	Forn-60, 2 portes 70-70						600				
COLUMNES 2000 FORN 450-MICRO* | COLUMNAS 2000 HORNO 450-MICRO* | COLONNES 2000 FOUR 450-MICRO*													
20FM4	1	FM1P1C2CC	Forn-45 micro, 1 porta 45, 1 calaix 14, 2 cassolers 28						600				
	2	FM1P1CC1CX	Forn-45 micro, 1 porta 45, 1 cassoler 28, 1 cassoler 42						600				
	3	FM1P2C1CC	Forn-45 micro, 1 porta 45, 2 calaixos 17, 1 cassoler 35						600				
	4	FM1P2C1CX	Forn-45 micro, 1 porta 45, 2 calaixos 14, 1 cassoler 42						600				
	5	FM1P2CC	Forn-45 micro, 1 porta 45, 2 cassolers 35						600				
	6	FM1P3C1CC	Forn-45 micro, 1 porta 45, 3 calaixos 14, 1 cassoler 28						600				
	7	FM2P	Forn-45 micro, 2 portes 45-70						600				
COLUMNES 2000 FORN 600-MICRO* | COLUMNAS 2000 HORNO 600-MICRO* | COLONNES 2000 FOUR 600-MICRO*													
20FM6	1	FM1P1C1CX	Forn-60 micro, 1 porta 42, 1 calaix 14, 1 cassoler 42						600				
	2	FM1P2C1CC	Forn-60 micro, 1 porta 42, 2 calaixos 14, 1 cassoler 28						600				
	3	FM1P2CC	Forn-60 micro, 1 porta 42, 2 cassolers 28						600				
	4	FM2P	Forn-60 micro, 2 portes 42-56						600				

***Per combinar Sèrie Bàsica** | *Para combinar Serie Básica | *Pour combiner Série Basique

FAMÍLIA FAMILIA FAMILLE	CODI CÓDIGO CODE	DESCRIPCIÓ MOBLE | DESCRIPCIÓN MUEBLE | DESCRIPTION MEUBLE	AMPLE | ANCHO | LARGEUR										
			300	350	400	450	500	600	700	800	900	1000	1200
COLUMNES 2200 FRIGO INTEGRAT* | COLUMNAS 2200 FRIGO INTEGRADO* | COLONNES 2200 FRIGO ENCASTRÉ*													
220FG	1	FG1P	Frigo integrat, 1 porta						600				
	2	FG2P	Frigo integrat, 2 portes 150-70						600				
COLUMNES 2200 SERVEI* | COLUMNAS 2200 SERVICIO* | COLONNES 2200 RANGEMENT*													
220SE	1	CNET2P	Neteja, 2 portes 70-150			400	450	500	600				
	2	CR1P1C2CC	Rebost, 1 porta 150, 1 calaix 14, 2 cassolers 28			400	450	500	600				
	3	CR1P2C1CC	Rebost, 1 porta 150, 2 calaixos 17, 1 cassoler 35			400	450	500	600				
	4	CR1P2CC	Rebost, 1 porta 150, 2 cassolers 35			400	450	500	600				
	5	CR1P2CX	Rebost, 1 porta 136, 2 cassolers 42			400	450	500	600				
	6	CR1P3C1CC	Rebost, 1 porta 150, 3 calaixos 14, 1 cassoler 28			400	450	500	600				
	7	CR2P	Rebost, 2 portes 90-130	300	350	400	450	500	600				
	8	CR2PP	Rebost, 2 portes 150-70	300	350	400	450	500	600				
COLUMNES 2200 FORN 450* | COLUMNAS 2200 HORNO 450* | COLONNES 2200 FOUR 450*													
22F45	1	F1P1C2CC	Forn-45, 1 porta 105, 1 calaix 14, 2 cassolers 28						600				
	2	F1P1CC1CX	Forn-45, 1 porta 105, 1 cassoler 28, 1 cassoler 42						600				
	3	F1P2C1CC	Forn-45, 1 porta 105, 2 calaixos 17, 1 cassoler 35						600				
	4	F1P2C1CX	Forn-45, 1 porta 105, 2 calaixos 14, 1 cassoler 42						600				
	5	F1P2CC	Forn-45, 1 porta 105, 2 cassolers 35						600				
	6	F1P3C1CC	Forn-45, 1 porta 105, 3 calaixos 14, 1 cassoler 28						600				
	7	F2P	Forn-45, 2 portes 105-70						600				
COLUMNES 2200 FORN 600* | COLUMNAS 2200 HORNO 600* | COLONNES 2200 FOUR 600*													
22F60	1	F1P1CC1CX	Forn-60, 1 porta 90, 1 cassoler 28, 1 cassoler 42						600				
	2	F1P1C2CC	Forn-60, 1 porta 90, 1 calaix 14, 2 cassolers 28						600				
	3	F1P2C1CC	Forn-60, 1 porta 90, 2 calaixos 17, 1 cassoler 38						600				
	4	F1P2C1CX	Forn-60, 1 porta 90, 2 calaixos 14, 1 cassoler 42						600				
	5	F1P2CC	Forn-60, 1 porta 90, 2 cassolers 35						600				
	6	F1P3C1CC	Forn-60, 1 porta 90, 3 calaixos 14, 1 cassoler 28						600				
	7	F2P	Forn-60, 2 portes 90-70						600				

2200 mm

2200 mm

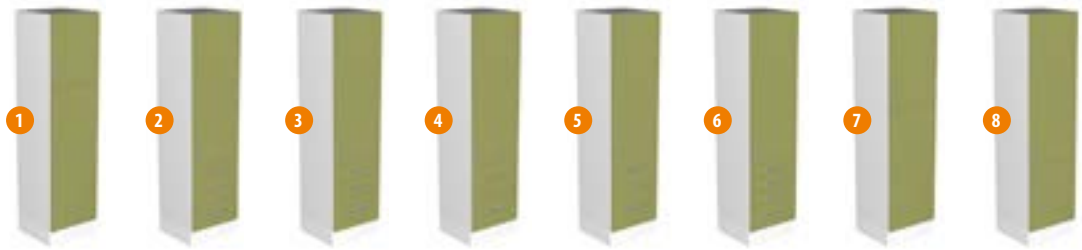

2200 mm

2200 mm

*Per combinar Sèrie Bàsica | *Para combinar Serie Básica | *Pour combiner Série Basique

FAMÍLIA FAMILIA FAMILLE	CODI CÓDIGO CODE	DESCRIPCIÓ MOBLE | DESCRIPCIÓN MUEBLE | DESCRIPTION MEUBLE	AMPLE | ANCHO | LARGEUR										
			300	350	400	450	500	600	700	800	900	1000	1200
COLUMNES 2200 FORN 450-MICRO | COLUMNAS 2200 HORNO 450-MICRO | COLONNES 2200 FOUR 450-MICRO													
22FM4	1	FM1P1C2CC	Forn-45 micro, 1 porta 65, 1 calaix 14, 2 cassolers 28						600				
	2	FM1P1CC1CX	Forn-45 micro, 1 porta 65, 1 cassoler 28, 1 cassoler 42						600				
	3	FM1P2C1CC	Forn-45 micro, 1 porta 65, 2 calaixos 17, 1 cassoler 35						600				
	4	FM1P2C1CX	Forn-45 micro, 1 porta 65, 2 calaixos 14, 1 cassoler 42						600				
	5	FM1P2CC	Forn-45 micro, 1 porta 65, 2 cassolers 35						600				
	6	FM1P3C1CC	Forn-45 micro, 1 porta 65, 3 calaixos 14, 1 cassoler 28						600				
	7	FM2P	Forn-45 micro, 2 portes 65-70						600				
COLUMNES 2200 FORN 600-MICRO | COLUMNAS 2200 HORNO 600-MICRO | COLONNES 2200 FOUR 600-MICRO													
22FM6	1	FM1P1C1CX	Forn-60 micro, 1 porta 62, 1 calaix 14, 1 cassoler 42						600				
	2	FM1P2C1CC	Forn-60 micro, 1 porta 62, 2 calaixos 14, 1 cassoler 28						600				
	3	FM1P2CC	Forn-60 micro, 1 porta 62, 2 cassolers 28						600				
	4	FM2P	Forn-60 micro, 2 portes 62-56						600				
	5	FM2P1C1CX	Forn-60 micro, 2 portes 62, 1 calaix 14, 1 cassoler 42						600				
	6	FM2P2C1CC	Forn-60 micro, 2 portes 62, 2 calaixos 14, 1 cassoler 28						600				
	7	FM2P2CC	Forn-60 micro, 2 portes 62, 2 cassolers 28						600				
	8	FM4P	Forn-60 micro, 4 portes 62-56						600				
COLUMNES 2008 SERVEI* | COLUMNAS 2008 SERVICIO* | COLONNES 2008 RANGEMENT*													
800SE	1	CR1P1C2CC	Rebost, 1 porta 120, 1 calaix 20, 2 cassolers 30	300	350	400	450	500	600				
	2	CR1P1CS2CC	Rebost, 1 porta 120, 1 calaix 16, 2 cassolers 32	300	350	400	450	500	600				
	3	CR1P2C1CX	Rebost, 1 porta 120, 2 calaixos 20, 1 cassoler 40	300	350	400	450	500	600				
	4	CR1P2CX	Rebost, 1 porta 120, 2 cassolers 40	300	350	400	450	500	600				
	5	CR1P3CS1CC	Rebost, 1 porta 120, 3 calaixos 16, 1 cassoler 32	300	350	400	450	500	600				
	6	CR1P4C	Rebost, 1 porta 120, 4 calaixos 20	300	350	400	450	500	600				
	7	CR1P5CS	Rebost, 1 porta 120, 5 calaixos 16	300	350	400	450	500	600				
	8	CR2PP	Rebost, 2 portes 120-80	300	350	400	450	500	600				
	9	CR4PP	Rebost, 4 portes 120-80						600				
COLUMNES 2008 FORN 600* | COLUMNAS 2008 HORNO 600* | COLONNES 2008 FOUR 600*													
80F60	1	F1P1C2CC	Forn, 1 porta 60, 1 calaix 20, 2 cassolers 30										
	2	F1P1CS2CC	Forn, 1 porta 60, 1 calaix 16, 2 cassolers 32										
	3	F1P2C1CX	Forn, 1 porta 60, 2 calaixos 20, 1 cassoler 40										

2200 mm

2200 mm

2008 mm

2008 mm

*Per combinar Sèrie Bàsica | *Para combinar Serie Básica | *Pour combiner Série Basique

FAMÍLIA / FAMILIA / FAMILLE	CODI / CÓDIGO / CODE	DESCRIPCIÓ MOBLE | DESCRIPCIÓN MUEBLE | DESCRIPTION MEUBLE	AMPLE | ANCHO | LARGEUR										
			300	350	400	450	500	600	700	800	900	1000	1200

COLUMNES 2008 FORN 600* | COLUMNAS 2008 HORNO 600* | COLONNES 2008 FOUR 600*

2008 mm

4	F1P2CX	Forn, 1 porta 60, 2 cassolers 40						600					
5	F1P3CS1CC	Forn, 1 porta 60, 3 calaixos 16, 1 cassoler 32						600					
6	F1P4C	Forn, 1 porta 60, 4 calaixos 20						600					
7	F1P5CS	Forn, 1 porta 60, 5 calaixos 16						600					
8	F2P	Forn, 2 portes 60-80						600					

COLUMNES 2008 FORN 600-MICRO* | COLUMNAS 2008 HORNO 600-MICRO* | COLONNES 2008 FOUR 600-MICRO*

2008 mm

80FM6	1	FM1P1C1CX	Forn-micro, 1 porta 40, 1 calaix 20, 1 cassoler 40						600					
	2	FM1P2CC	Forn-micro, 1 porta 40, 2 cassolers 30						600					
	3	FM1P2CS1CC	Forn-micro, 1 porta 36, 2 calaixos 16, 1 cassoler 32						600					
	4	FM1P2CX	Forn-micro, 1 porta 36, 2 cassolers 32						600					
	5	FM1P3C	Forn-micro, 1 porta 40, 3 calaixos 20						600					
	6	FM1P4CS	Forn-micro, 1 porta 36, 4 calaixos 16						600					
	7	FM2P	Forn-micro, 2 portes 40-60						600					

COLUMNAS 2208 SERVEI* | COLUMNAS 2208 SERVICIO* | COLONNES 2208 RANGEMENT*

2208 mm

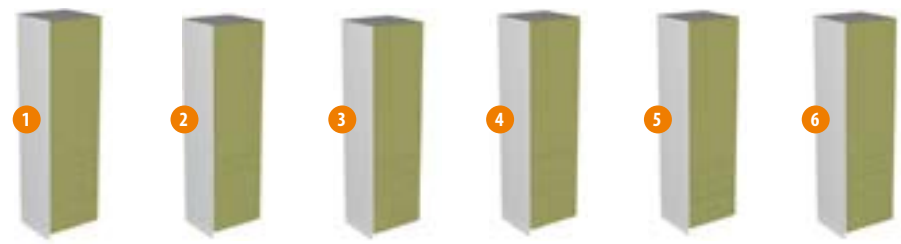

820SE	1	CR1P1C2CC	Columna 220 rebost, 1 porta 140, 1 calaix 20, 2 cassolers 30	300	350	400	450	500	600					
	2	CR1P1CS2CC	Columna 220 rebost, 1 porta 140, 1 calaix 16, 2 cassolers 32	300	350	400	450	500	600					
	3	CR1P2C1CX	Columna 220 rebost, 1 porta 140, 2 calaixos 20, 1 cassoler 40	300	350	400	450	500	600					
	4	CR1P2CX	Columna 220 rebost, 1 porta 140, 2 cassolers 40	300	350	400	450	500	600					
	5	CR1P3CS1CC	Columna 220 rebost, 1 porta 140, 3 calaixos 16, 1 cassoler 32	300	350	400	450	500	600					
	6	CR1P4C	Columna 220 rebost, 1 porta 140, 4 calaixos 20	300	350	400	450	500	600					

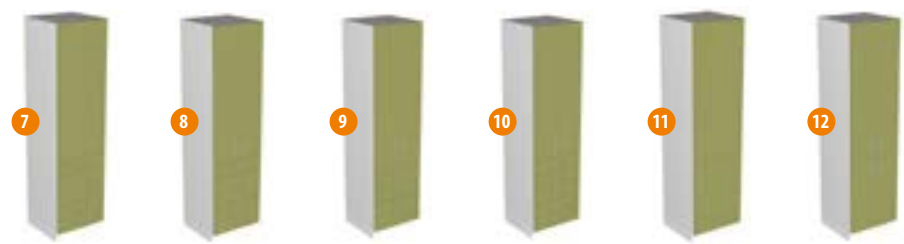

	7	CR1P5CS	Columna 220 rebost, 1 porta 140, 5 calaixos 16	300	350	400	450	500	600					
	8	CR2P1CS2CC	Columna 220 rebost, 2 portes 140, 1 calaix 16, 2 cassolers 32						600					
	9	CR2P3CS1CC	Columna 220 rebost, 2 portes 140, 3 calaixos 16, 1 cassoler 32						600					
	10	CR2P5CS	Columna 220 rebost, 2 portes 140, 5 calaixos 16						600					
	11	CR2PP	Columna 220 rebost, 2 portes 140-80	300	350	400	450	500	600					
	12	CR4PP	Columna 220 rebost, 4 portes 140-80						600					

*Per combinar Sèrie Bàsica | *Para combinar Serie Básica | *Pour combiner Série Basique

FAMÍLIA FAMILIA FAMILLE	CODI CÓDIGO CODE	DESCRIPCIÓ MOBLE | DESCRIPCIÓN MUEBLE | DESCRIPTION MEUBLE	AMPLE | ANCHO | LARGEUR										
			300	350	400	450	500	600	700	800	900	1000	1200

COLUMNES 2208 FORN 600* | COLUMNAS 2208 HORNO 600* | COLONNES 2208 FOUR 600*

2208 mm

82F60	1	F1P1C2CC	Columna 220 forn, 1 porta 80, 1 calaix 20, 2 cassolers 30						600					
	2	F1P1CS2CC	Columna 220 forn, 1 porta 80, 1 calaix 16, 2 cassolers 32						600					
	3	F1P2C1CX	Columna 220 forn, 1 porta 80, 2 calaixos 20, 1 cassoler 40						600					
	4	F1P2CX	Columna 220 forn, 1 porta 80, 2 cassolers 40						600					
	5	F1P3CS1CC	Columna 220 forn, 1 porta 80, 3 calaixos 16, 1 cassoler 32						600					
	6	F1P4C	Columna 220 forn, 1 porta 80, 4 calaixos 20						600					
	7	F1P5CS	Columna 220 forn, 1 porta 80, 5 calaixos 16						600					
	8	F2P	Columna 220 forn, 2 portes 80-80						600					
	9	F2P1CS2CC	Columna 220 forn, 2 portes 80, 1 calaix 16, 2 cassolers 32						600					
	10	F2P3CS1CC	Columna 220 forn, 2 portes 80, 3 calaixos 16, 1 cassoler 32						600					
	11	F2P5CS	Columna 220 forn, 2 portes 80, 5 calaixos 16						600					

COLUMNES 2208 FORN 600-MICRO* | COLUMNAS 2208 HORNO 600-MICRO* | COLONNES 2208 FOUR 600-MICRO*

2208 mm

82FM6	1	FM1P1C1CX	Columna 220 forn micro, 1 porta 60, 1 calaix 20, 1 cassoler 40						600					
	2	FM1P2CC	Columna 220 forn micro, 1 porta 60, 2 cassolers 30						600					
	3	FM1P2CS1CC	Columna 220 forn micro, 1 porta 56, 2 calaixos 16, 1 cassoler						600					
	4	FM1P2CX	Columna 220 forn micro, 1 porta 56, 2 cassolers 32						600					
	5	FM1P3C	Columna 220 forn micro, 1 porta 60, 3 calaixos 20						600					
	6	FM1P4CS	Columna 220 forn micro, 1 porta 56, 4 calaixos 16						600					
	7	FM2P	Columna 220 forn micro, 2 portes 60-60						600					
	8	FM2P2CS1CC	Columna 220 forn micro, 2 portes 56, 2 calaixos 16, 1 cassoler						600					
	9	FM2P2CX	Columna 220 forn micro, 2 portes 56, 2 cassolers 32						600					
	10	FM2P4CS	Columna 220 forn micro, 2 portes 56, 4 calaixos 16						600					

BAIXOS 700 SERVEI | BAJOS 700 SERVICIO | ÉLÉMENTS BAS 700 RANGEMENT

700 mm

B70S	1	B1C1P	1 Calaix 14, 1 porta 56	300	350	400	450	500	600					
	2	B1C2CC	1 Calaix 14, 2 cassolers 28	300	350	400	450	500	600	700	800	900	1000	1200
	3	B1C2P	1 Calaix 14, 2 portes 56						600	700	800	900	1000	1200
	4	B1CC1CX	1 Cassoler 28, 1 cassoler 42	300	350	400	450	500	600	700	800	900	1000	1200
	5	B1P	1 Porta	300	350	400	450	500	600					
	6	B2C1CC	2 Calaixos 17, 1 cassoler 35	300	350	400	450	500	600	700	800	900	1000	1200

7	B2C1CX	2 Calaixos 14, 1 cassoler 42	300	350	400	450	500	600	700	800	900	1000	1200
8	B2CC	2 Cassolers 35	300	350	400	450	500	600	700	800	900	1000	1200
9	B2P	2 Portes						600	700	800	900	1000	1200
10	B3C1CC	3 Calaixos 14, 1 cassoler 28	300	350	400	450	500	600	700	800	900	1000	1200
11	B4C	4 Calaixos 17	300	350	400	450	500	600	700	800	900	1000	1200
12	B5C	5 Calaixos 14	300	350	400	450	500	600	700	800	900	1000	1200

*Per combinar Sèrie Bàsica | *Para combinar Serie Básica | *Pour combiner Série Basique

FAMÍLIA FAMILIA FAMILLE	CODI CÓDIGO CODE	DESCRIPCIÓ MOBLE | DESCRIPCIÓN MUEBLE | DESCRIPTION MEUBLE	AMPLE | ANCHO | LARGEUR										
			300	350	400	450	500	600	700	800	900	1000	1200
BAIXOS 700 RENTAVAIXELLES | BAJOS 700 LAVAVAJILLAS | ÉLÉMENTS BAS 700 LAVE-VAISSELLE													
B70 RV	1	B70RVIP	Porta rentavaixelles integrat parcial				450		600				
	2	B70RVIT	Porta rentavaixelles integrat total				450		600				
BAIXOS 700 AIGÜERA | BAJOS 700 FREGADERO | ÉLÉMENTS BAS 700 ÉVIER													
B70AI	1	BAI1CC1CX	Aigüera, 1 cassoler 28, 1 cassoler 42						600	700	800	900	1000	1200
	2	BAI1F1P	Aigüera, 1 frontal 14, 1 porta 56				450	500	600					
	3	BAI1F2P	Aigüera, 1 frontal 14, 2 portes 56						600	700	800	900	1000	1200
	4	BAI1P	Aigüera, 1 porta				450	500	600					
	5	BAI2CC	Aigüera, 2 cassolers 35						600	700	800	900	1000	1200
	6	BAI2P	Aigüera, 2 portes						600	700	800	900	1000	1200
BAIXOS 700 FORN-PLAQUES | BAJOS 700 HORNO-PLACAS | ÉLÉMENTS BAS 700 FOUR-PLAQUES													
B70FP	1	BFP1C	Forn plaques, 1 calaix 10						600					
	2	BFP1CC	Forn plaques, 1 cassoler 25						600					
	3	BFP1F	Forn plaques, 1 frontal 10						600					
	4	BP1C2CC	Plaques, 1 calaix 14, 2 cassolers 28						600	700	800	900	1000	1200
	5	BP1CC1CX	Plaques, 1 cassoler 28, 1 cassoler 42						600	700	800	900	1000	1200
	6	BP1F1P	Plaques, 1 frontal 14, 1 porta 56						600					
	7	BP1F2CC	Plaques, 1 frontal 14, 2 cassolers 28						600	700	800	900	1000	1200
	8	BP1F2P	Plaques, 1 frontal 14, 2 portes 56						600	700	800	900	1000	1200
	9	BP1P	Plaques, 1 porta						600					
	10	BP2C1CC	Plaques, 2 calaixos 17, 1 cassoler 35						600	700	800	900	1000	1200
	11	BP2C1CX	Plaques, 2 calaixos 14, 1 cassoler 42						600	700	800	900	1000	1200
	12	BP2CC	Plaques, 2 cassolers 35						600	700	800	900	1000	1200
	13	BP2P	Plaques, 2 portes						600	700	800	900	1000	1200
	14	BP3C1CC	Plaques, 3 calaixos 14, 1 cassoler 28						600	700	800	900	1000	1200
BAIXOS 700 RACONERS | BAJOS 700 RINCONEROS | ÉLÉMENTS BAS 700 CORNER													
B70R	1	BRD1X1P	Dret (R), 1 fix, 1 porta									900	1000	1200
	2	BRD1X2P	Dret (R), 1 fix, 2 portes											1200
	3	BRE1X1P	Esquerre (L), 1 fix, 1 porta									900	1000	1200
	4	BRE1X2P	Esquerre (L), 1 fix, 2 portes											1200

700 mm

700 mm

700 mm

700 mm

*Per combinar Sèrie Bàsica | *Para combinar Serie Básica | *Pour combiner Série Basique

FAMÍLIA / FAMILIA / FAMILLE	CODI / CÓDIGO / CODE	DESCRIPCIÓ MOBLE | DESCRIPCIÓN MUEBLE | DESCRIPTION MEUBLE	AMPLE | ANCHO | LARGEUR										
			300	350	400	450	500	600	700	800	900	1000	1200

BAIXOS 700 RACONERS "L" | BAJOS 700 RINCONEROS "L" | ÉLÉMENTS BAS 700 CORNER "L"

700 mm

B70RL	1	BRLD	Dret (R), 2 portes									94x95		
	2	BRLDRM	Dret (R), 2 portes amb Rincomàtic									94x95		
	3	BRLE	Esquerre (L), 2 portes									94x95		
	4	BRLERM	Esquerre (L), 2 portes amb Rincomàtic									94x95		

BAIXOS 700 DECORATIUS | BAJOS 700 DECORATIVOS | ÉLÉMENTS BAS 700 DÉCORATIFS

700 mm

B70D	1	BBAL	Decoratiu, 1 balda		300	350	400	450	500	600				
	2	BBOT	Ampoller	150	300									
	3	BTD	Dret (R)		300									
	4	BTE	Esquerre (L)		300									

BAIXOS 800 SERVEI | BAJOS 800 SERVICIO | ÉLÉMENTS BAS 800 RANGEMENT

800 mm

B8S	1	B4C	4 Calaixos 20	300	350	400	450	500	600	700	800	900	1000	1200
	2	B1C1P	1 Calaix 20, 1 porta 60	300	350	400	450	500	600					
	3	B1C2P	1 Calaix 20, 2 portes 60						600	700	800	900	1000	1200
	4	B1P	1 Porta	300	350	400	450	500	600					
	5	B1C2CC	1 Calaix 20, 2 cassolers 30	300	350	400	450	500	600	700	800	900	1000	1200
	6	B2CX	2 Cassolers 40	300	350	400	450	500	600	700	800	900	1000	1200
	7	B2P	2 Portes						600	700	800	900	1000	1200
	8	B2C1CC	2 Calaixos 20, 1 cassoler 40	300	350	400	450	500	600	700	800	900	1000	1200
	9	B2CX1INT	2 Cassolers 40, 1 calaix interior	300	350	400	450	500	600	700	800	900	1000	1200
	10	B5CS	5 Calaixos 16	300	350	400	450	500	600	700	800	900	1000	1200
	11	B1CS2CC	1 Calaix 16, 2 cassolers 32	300	350	400	450	500	600	700	800	900	1000	1200
	12	B3CS1CC	3 Calaixos 16, 1 cassoler 32	300	350	400	450	500	600	700	800	900	1000	1200
	13	B1CS1P	1 Calaix 16, 1 porta 64	300	350	400	450	500	600					
	14	B1CS2P	1 Calaix 16, 2 portes 64						600	700	800	900	1000	1200

BAIXOS 800 FORN PLAQUES | BAJOS 800 HORNO PLACAS | ÉLÉMENTS BAS 800 FOUR-PLAQUES

800 mm

B80FP	1	BFP1C	Forn plaques, 1 calaix 20						600					
	2	BP1C2CC	Plaques, 1 calaix 20, 2 cassolers 30						600					
	3	BP1P	Plaques, 1 porta						600	700	800	900	1000	1200
	4	BP2C1CX	Plaques, 2 calaixos 20, 1 cassoler 40						600					
	5	BP2CX	Plaques, 2 cassolers 40						600	700	800	900	1000	1200

FAMÍLIA FAMILIA FAMILLE	CODI CÓDIGO CODE	DESCRIPCIÓ MOBLE | DESCRIPCIÓN MUEBLE | DESCRIPTION MEUBLE	AMPLE | ANCHO | LARGEUR										
			300	350	400	450	500	600	700	800	900	1000	1200

BAIXOS 800 FORN PLAQUES | BAJOS 800 HORNO PLACAS | ÉLÉMENTS BAS 800 FOUR-PLAQUES

800 mm

6	BP2P	Plaques, 2 portes						600	700	800	900	1000	1200
7	BP4C	Plaques, 4 calaixos 20						600	700	800	900	1000	1200
8	BP5CS	Plaques, 5 calaixos 16						600	700	800	900	1000	1200
9	BP1CS2CC	Plaques, 1 calaix 16, 2 cassolers 32						600	700	800	900	1000	1200
10	BP3CS1CC	Plaques, 3 calaixos 16, 1 cassoler 32						600	700	800	900	1000	1200

BAIXOS 800 AIGÜERA | BAJOS 800 FREGADERO | ÉLÉMENTS BAS 800 ÉVIER

800 mm

B8AI

1	BAI1F1P	1 Frontal 20, 1 porta 60				450	500	600					
2	BAI1F2CC	1 Frontal 20, 2 cassolers 30						600	700	800	900	1000	1200
3	BAI1F2P	1 Frontal 20, 2 portes 60				450	500	600					
4	BAI1P	1 Porta						600	700	800	900	1000	1200
5	BAI2CX	2 Cassolers 40						600	700	800	900	1000	1200
6	BAI2P	2 Portes						600	700	800	900	1000	1200

BAIXOS 800 RACONERS | BAJOS 800 RINCONEROS | ÉLÉMENTS BAS 800 CORNER

800 mm

B8R

1	BRD1X1P	Dret (R), 1 fix, 1 porta									900	1000	1200
2	BRD1X2P	Dret (R), 1 fix, 2 portes											1200
3	BRE1X1P	Esquerre (L), 1 fix, 1 porta									900	1000	1200
4	BRE1X2P	Esquerre (L), 1 fix, 2 portes											1200

BAIXOS 800 RACONERS "L" | BAJOS 800 RINCONEROS "L" | ÉLÉMENTS BAS 800 CORNER "L"

800 mm

B8R

1	BRLD	Dret (R), 2 portes									94x95		
2	BRLDRM	Dret (R), 2 portes amb Rincomàtic									94x95		
3	BRLE	Esquerre (L), 2 portes									94x95		
4	BRLERM	Esquerre (L), 2 portes amb Rincomàtic									94x95		

BAIXOS 800 RENTAVAIXELLES | BAJOS 800 LAVAVAJILLAS | ÉLÉMENTS BAS 800 LAVE-VAISSELLE

800 mm

B8RV

1	BB80RVIP	Porta rentavaixelles integrat parcial				450		600					
2	B80RVIT	Porta rentavaixelles integrat total				450		600					

FAMÍLIA FAMILIA FAMILLE	CODI CÓDIGO CODE	DESCRIPCIÓ MOBLE | DESCRIPCIÓN MUEBLE | DESCRIPTION MEUBLE	AMPLE | ANCHO | LARGEUR										
			300	350	400	450	500	600	700	800	900	1000	1200
ALTS 700 RACONERS | ALTOS 700 RINCONEROS | ÉLÉMENTS HAUTS 700 CORNER													
A70R	1	ARD1X1P	Dret (R), 1 fix, 1 porta							700	800	900	1000
	2	ARD1X2P	Dret (R), 1 fix, 2 portes										1000
	3	ARE1X1P	Esquerre (L), 1 fix 1 porta							700	800	900	1000
	4	ARE1X2P	Esquerre (L), 1 fix 2 portes										1000
ALTS 700 RACONERS "L" | ALTOS 700 RINCONEROS "L" | ÉLÉMENTS HAUTS 700 CORNER "L"													
A70R	1	ARLD	Dret (R) 65, 2 portes									64x65	
	2	ARLDRM	Dret (R) 65, 2 portes amb Rincomàtic									64x65	
	3	ARLE	Esquerra (L) 65, 2 portes									64x65	
	4	ARLERM	Esquerra (L) 65, 2 portes amb Rincomàtic									64x65	
ALTS 700 SERVEI | ALTOS 700 SERVICIO | ÉLÉMENTS HAUTS 700 RANGEMENT													
A70S	1	A1P	1 Porta	300	350	400	450	500	600				
	2	A2P	2 Portes						600	700	800	900	1000
	3	ACL1P	Caldera, 1 porta			400	450	500	600				
	4	ACL2P	Caldera, 2 portes						600				
	5	APL1P	Plater, 1 porta			400	450	500	600				
	6	APL2P	Plater, 2 portes						600	700	800	900	1000
ALTS 700 VITRINES | ALTOS 700 VITRINAS | ÉLÉMENTS HAUTS 700 VITRINES													
A70VI	1	A1VI	1 Vitrina	300	350	400	450	500	600				
	2	A2VI	2 Vitrines						600	700	800	900	1000
ALTS 700 CAMPANA EXTRAÏBLE | ALTOS 700 CAMPANA EXTRAÍBLE | ÉLÉMENTS HAUTS 700 HOTTE ASPIRANTE													
ACAMP	1	C701P	Campana extraïble, 1 porta						600				
	2	C702P	Campana extraïble, 2 portes						600			900	
	3	CNL701P	Campana CNL, 1 porta						600				
	4	CNL702P	Campana CNL, 2 portes						600				

700 mm

700 mm

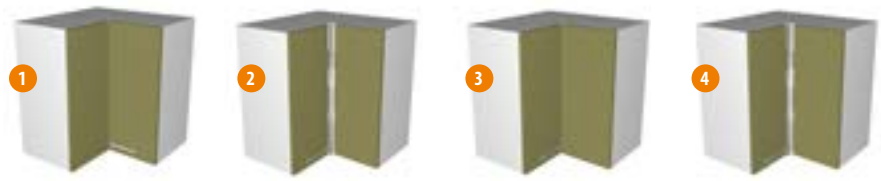

700 mm

700 mm

700 mm

FAMÍLIA FAMILIA FAMILLE	CODI CÓDIGO CODE		DESCRIPCIÓ MOBLE | DESCRIPCIÓN MUEBLE | DESCRIPTION MEUBLE	AMPLE | ANCHO | LARGEUR										
				300	350	400	450	500	600	700	800	900	1000	1200
ALTS MICROONES 700 | ALTOS MICROONDAS 700 | ÉLÉMENTS HAUTS 700 MICRO-ONDES														
AMICR	1	MIC701P	Microones, 1 porta						600					
	2	MIC702P	Microones, 2 portes						600					

ALTS 700 DECORATIUS | ALTOS 700 DECORATIVOS | ÉLÉMENTS HAUTS 700 DÉCORATIFS														
A70D	1	ABAL	Alt 70 decoratiu, 1 balda			300	350	400	450	500	600			
	2	ABOT	Alt 70 ampoller	150	200									
	3	ATD	Terminal alt 70 dret (R)			300								
	4	ATE	Terminal alt 70 esquerre (L)			300								

ALTS 900 SERVEI | ALTOS 900 SERVICIO | ÉLÉMENTS HAUTS 900 RANGEMENT														
A90S	1	A1P	1 Porta	300	350	400		500	600					
	2	A2P	2 Portes						600	700	800	900	1000	
	3	ACL1P	Caldera, 1 porta			400	450	500	600					
	4	ACL2P	Caldera, 2 portes						600					
	5	APL1P	Plater, 1 porta			400	450	500	600					
	6	APL2P	Plater, 2 portes						600	700	800	900	1000	

ALTS 900 CAMPANA EXTRAÏBLE | ALTOS 900 CAMPANA EXTRAÍBLE | ÉLÉMENTS HAUTS 900 HOTTE ASPIRANTE														
ACAMP	1	C901P	Campana extraïble, 1 porta						600					
	2	C902P	Campana extraïble, 2 portes						600			900		
	3	CNL901P	Campana CNL, 1 porta						600					
	4	CNL902P	Campana CNL, 2 portes						600					

ALTS 900 VITRINES | ALTOS 900 VITRINAS | ÉLÉMENTS HAUTS 900 VITRINES														
A90VI	1	A1VI	1 Vitrina	300	350	400	450	500	600					
	2	A2VI	2 Vitrines						600	700	800	900	1000	

FAMÍLIA FAMILIA FAMILLE	CODI CÓDIGO CODE	DESCRIPCIÓ MOBLE | DESCRIPCIÓN MUEBLE | DESCRIPTION MEUBLE	AMPLE | ANCHO | LARGEUR										
			300	350	400	450	500	600	700	800	900	1000	1200
ALTS 900 MICROONES | ALTOS 900 MICROONDAS | ÉLÉMENTS HAUTS 900 MICRO-ONDES													
900 mm													
AMICR	1	MIC901P	Alt 90 microones, 1 porta						600					
	2	MIC902P	Alt 90 microones, 2 portes						600					
ALTS 900 DECORATIUS | ALTOS 900 DECORATIVOS | ÉLÉMENTS HAUTS 900 DÉCORATIFS													
900 mm		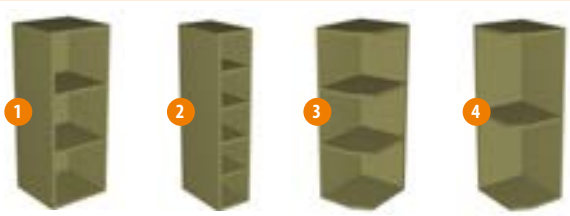											
A90D	1	ABAL	Alt 90 balda			300	350	400	450	500	600					
	2	ABOT	Alt 90 ampoller	150	200											
	3	ATD	Terminal alt 90 dret (R)			300										
	4	ATE	Terminal alt 90 esquerre (L)			300										
ALTS 900 RACONERS | ALTOS 900 RINCONEROS | ÉLÉMENTS HAUTS 900 CORNER													
900 mm													
A90R	1	ARD1X1P	Dret (R), 1 fix, 1 porta							700	800	900	1000	
	2	ARD1X2P	Dret (R), 1 fix, 2 portes										1000	
	3	ARE1X1P	Esquerre (L), 1 fix, 1 porta							700	800	900	1000	
	4	ARE1X2P	Esquerre (L), 1 fix, 2 portes										1000	
ALTS 900 RACONERS "L" | ALTOS 900 RINCONEROS "L" | ÉLÉMENTS HAUTS 900 CORNER "L"													
A90R	1	ARLD	Dret (R), 2 portes									64x65	
	2	ARLDRM	Dret (R), 2 portes amb Rincomàtic									64x65	
	3	ARLE	Esquerre (L), 2 portes									64x65	
	4	ARLERM	Esquerre (L), 2 portes Rincomàtic									64x65	
ALTS 420 SOBRE FRIGO | ALTOS 420 SOBRE FRIGO | ÉLÉMENTS HAUTS 420 SUR FRIGO													
420 mm													
A42	1	A422P	42, 2 portes						600				

FAMÍLIA FAMILIA FAMILLE	CODI CÓDIGO CODE	DESCRIPCIÓ MOBLE | DESCRIPCIÓN MUEBLE | DESCRIPTION MEUBLE	AMPLE | ANCHO | LARGEUR										
			300	350	400	450	500	600	700	800	900	1000	1200
ALTS 620 | ALTOS 620 | ÉLÉMENTS HAUTS 620													
A62	1	A621P	1 Porta						600				
	2	A622P	2 Portes						600				

620 mm

ALTS ENLAIRABLES 200/250/300/420 SOBRE FRIGO | ALTOS ELEVABLES 200/250/300/420 SOBRE FRIGO | ÉLÉMENTS HAUTS RELEVABLES 200/250/300/420 SUR FRIGO

200/250/300/420 mm

AE20	1	AE201P	1 porta enlairable						600					
AE25	2	AE251P	1 porta enlairable						600					
AE30	3	AE301P	1 porta enlairable amb Aventos HK XS						600					
AE42	4	AE421P	1 porta enlairable amb Aventos HK XS						600					

ALTS 350 ENLAIRABLES | ALTOS 350 ELEVABLES | ÉLÉMENTS HAUTS 350 RELEVABLES

350 mm

AE35	1	A351P	1 porta enlairable amb Aventos HK XS			400	450	500	600	700	800	900	1000	1200
	2	A351V	1 vitrina enlairable amb Aventos HK XS			400	450	500	600	700	800	900	1000	1200

ALTS 450 ENLAIRABLES | ALTOS 450 ELEVABLES | ÉLÉMENTS HAUTS 450 RELEVABLES

450 mm

AE45	1	A451P	1 porta enlairable amb Aventos HK XS			400	450	500	600	700	800	900	1000	1200
	2	A451V	1 vitrina enlairable amb Aventos HK XS			400	450	500	600	700	800	900	1000	1200

ALTS 600 ENLAIRABLES | ALTOS 600 ELEVABLES | ÉLÉMENTS HAUTS 600 RELEVABLES

600 mm

AE60	1	AE601P	1 porta enlairable amb Aventos HL			400	450	500	600					
	2	AE601V	1 vitrina enlairable amb Aventos HL			400	450	500	600					

ALTS 700 ENLAIRABLES | ALTOS 700 ELEVABLES | ÉLÉMENTS HAUTS 700 RELEVABLES

700 mm

*AE70	1	AE702P	2 portes enlairables amb Aventos HF			400	450	500	600	700	800	900	1000	

*** Combinable amb vitrina i vitrina alumini o 2 vitrines, o 2 vitrines alumini (fem servir 1 sol codi per totes aquestes combinacions, per això 1 sol dibuix-foto) |** * Combinable con vitrina y vitrina aluminio o 2 vitrinas, o 2 vitrinas aluminio (utilizamos 1 solo código para todas estas combinaciones, por esto 1 solo dibujo-foto) | * Combinable avec vitrine et vitrine en aluminium ou 2 vitrines, ou 2 vitrines en aluminium (nous utilisons 1 code unique pour toutes ces combinaisons, pour ce 1 seul dessin-photo)

FAMÍLIA FAMILIA FAMILLE	CODI CÓDIGO CODE	DESCRIPCIÓ MOBLE | DESCRIPCIÓN MUEBLE | DESCRIPTION MEUBLE	AMPLE | ANCHO | LARGEUR										
			300	350	400	450	500	600	700	800	900	1000	1200
ALTS 900 ENLAIRABLES | ALTOS 900 ELEVABLES | ÉLÉMENTS HAUTS 900 RELEVABLES													
900 mm		*** Combinable amb vitrina i vitrina alumini o 2 vitrines, o 2 vitrines alumini (fem servir 1 sol codi per totes aquestes combinacions, per això 1 sol dibuix-foto) |** * Combinable con vitrina y vitrina aluminio o 2 vitrinas, o 2 vitrinas aluminio (utilizamos 1 solo código para todas estas combinaciones, por esto 1 solo dibujo-foto) | * Combinable avec vitrine et vitrine en aluminium ou 2 vitrines, ou 2 vitrines en aluminium (nous utilisons 1 code unique pour toutes ces combinaisons, pour ce 1 seul dessin-photo)											
*AE90	1 AE902P	2 portes enlairables amb Aventos HF						600	700	800	900	1000	

Sèrie Alumini
Serie Aluminio
Série Aluminium

ALTS 350 VITRINES ALUMINI | ALTOS 350 VITRINAS ALUMINIO | ÉLÉMENTS HAUTS 350 VITRINES ALUMINIUM													
350 mm													
A35AL	1 A351VAL	Alt 35, 1 vitrina alumini enlairable			400	450	500	600	700	800	900	1000	1200
ALTS 450 VITRINES ALUMINI | ALTOS 450 VITRINAS ALUMINIO | ÉLÉMENTS HAUTS 450 VITRINES ALUMINIUM													
450 mm													
A45AL	1 A451VAL	Alt 45, 1 vitrina alumini enlairable			400	450	500	600	700	800	900	1000	1200
ALTS 600 VITRINES ALUMINI | ALTOS 600 VITRINAS ALUMINIO | ÉLÉMENTS HAUTS 600 VITRINES ALUMINIUM													
600 mm													
A60AL	1 A601VAL	Alt 60, 1 vitrina alumini enlairable				450	500	600					
ALTS 700 VITRINES ALUMINI | ALTOS 700 VITRINAS ALUMINIO | ÉLÉMENTS HAUTS 700 VITRINES ALUMINIUM													
700 mm													
A70AL	1 A701VAL	Alt 70, 1 vitrina alumini	300	350	400	450	500	600					
	2 A702VAL	Alt 70, 2 vitrines alumini						600	700	800	900	1000	
ALTS 900 VITRINES ALUMINI | ALTOS 900 VITRINAS ALUMINIO | ÉLÉMENTS HAUTS 900 VITRINES ALUMINIUM													
900 mm													
A90AL	1 A901VAL	Alt 90, 1 vitrina alumini	300	350	400	450	500	600					
	2 A902VAL	Alt 90, 2 vitrines alumini						600	700	800	900	1000	

Mòduls

Módulos | Modules

Sèrie Bàsica hidròfuga 16
Mòduls baixos alçada 700 mm

Serie Básica hidrófuga 16
Módulos bajos altura 700 mm

Série Bàsica hydrofuge 16
Modules bas hauteur 700 mm

Gamma professional de mòduls de cuina hidròfugs HID resistents a la humitat.

Característiques: melamina hidròfuga de 16 mm amb cantell frontal de PVC d'1 mm i la resta de 0,4 mm, darrere de 6 mm.

Gama profesional de módulos de cocina hidrófugos HID resistentes a la humedad.

Características: melamina hidrófuga de 16 mm con canto frontal de PVC de 1 mm y el resto de 0,4 mm, trasera de 6 mm.

Gamme professionnelle de modules bas de cuisine hydrofuges HID résistant à l'humidité.

Caractéristiques: mélaminé hydrofuge de 16 mm à bord en PVC d'1 mm et le reste de 0,4 mm, arrière a 6 mm.

El muntatge de les peces es realitza mitjançant cargols i clavilles.
EMBALATGE: RETRACTILAT.

El montaje de las piezas se realiza mediante tornillos y clavijas.
EMBALAJE: RETRACTILADO.

Le montage des pièces se fait à l'aide de chevilles et vis.
EMBALLAGE: THERMO-RÉTRACTABLE

Blanc
Soft IIII

Alumini
Soft IIII

Dissenys | Diseños | Designs

Mòduls de cuina: baixos 700 mm
Módulos de cocina: bajos 700 mm
Modules de cuisine: élément bas 700 mm

AMPLE | ANCHO | LARGEUR	BLANC | BLANCO | BLANC	ALUMINI | ALUMINIO | ALUMINIUM

BAIXOS XL ESTÀNDARD ALT 700/FONS 580 mm
BAJOS ESTÁNDAR ALTO ALTO 700/FONDO 580 mm
ÉLÉMENTS BAS STANDARD HAUTEUR 700/PROFONDEUR 580 mm

300 mm	78400000	76600255
350 mm	78401000	76600270
400 mm	78402000	76600285
450 mm	78403000	76600300
500 mm	78404000	76600315
600 mm	78405000	76600330
700 mm	78406000	76600345
800 mm	78407000	76600360
900 mm	78408000	76600375
1000 mm	78409000	76600390
1200 mm	78409100	76600400

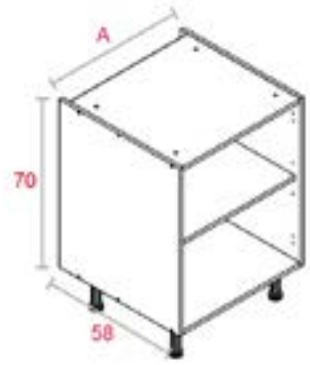

BAIXOS AIGÜERA ALT 700/FONS 580 mm
BAJOS FREGADERO ALTO 700/FONDO 580 mm
ÉLÉMENTS BAS ÉVIER HAUTEUR 700/PROFONDEUR 580 mm

600 mm	78426000	76600405
800 mm	78428000	76600420
900 mm	78429000	76600435
1000 mm	78430000	76600440
1200 mm	78431000	76600450

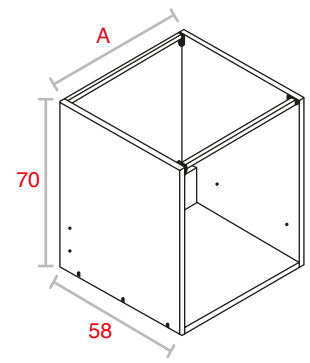

BAIXOS FORN ALT 700/FONS 580 mm
BAJOS HORNO ALTO 700/FONDO 580 mm
ÉLÉMENTS BAS FOUR HAUTEUR 700/PROFONDEUR 580 mm

600 mm	78434000	76600465

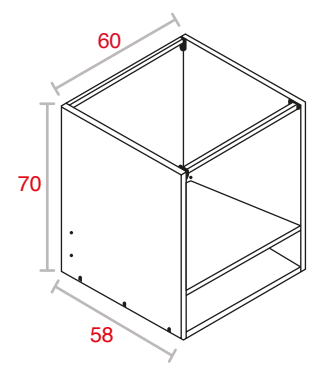

BAIXOS RACONERS L ALT 700/FONS 580 mm
BAJOS RINCONEROS L ALTO 700/FONDO 580 mm
ÉLÉMENTS BAS CORNER L HAUTEUR 700/PROFONDEUR 580 mm

940x950 mm	78440100	76600480

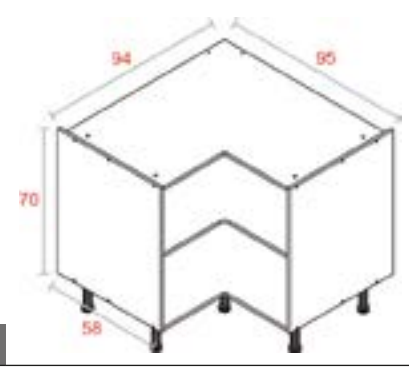

Sèrie XL 16mm
Baixos alçada 800 mm

Serie XL 16mm
Bajos alto 800 mm

Série XL 16mm
Éléments bas hauteur 800 mm

Gamma professional de mòduls baixos de cuina hidròfugs HID resistents a la humitat, amb altura especial de 800 mm. Característiques: melamina hidròfuga de 16 mm amb cantell frontal de PVC d'1 mm i la resta de 0,4 mm, darrere de 6 mm.

Gama profesional de módulos bajos de cocina hidrófugos HID resistentes a la humedad, con altura especial de 800 mm. Características: melamina hidrófuga de 16 mm con canto frontal de PVC de 1 mm y el resto de 0,4 mm, trasera de 6 mm.

Gamme professionnelle de modules bas de cuisine hydrofuges HID résistant à l'humidité, d'une hauteur spéciale de 800 mm. Caractéristiques: mélaminé hydrofuge de 16 mm à bord en PVC d'1 mm et le reste de 0,4 mm, arrière de 6 mm.

La gamma XL millora l'ergonomia i augmenta en un 20% la capacitat d'emmagatzematge.

La gama XL mejora la ergonomía y aumenta en un 20% la capacidad de almacenaje.

La gamme XL améliore l'ergonomie et augmente de 20% la capacité de rangement.

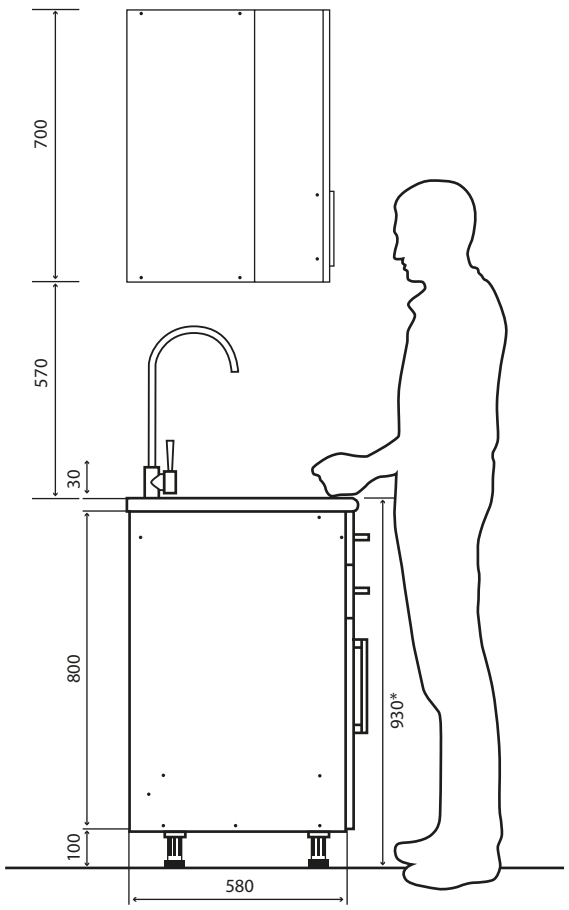

Pota recomanable: 100 mm d'alt
Pata recomendable: 100 mm de alto
Pied recommandable : 100 mm de haut

EMBALATGE: RETRACTILAT
EMBALAJE: RETRACTILADO
EMBALLAGE : THERMO-RÉTRACTABLE

Blanc
Soft IIII

Alumini
Soft IIII

Dissenys | Diseños | Designs

Mòduls de cuina: baixos XL 800 mm
Módulos de cocina: bajos XL 800 mm
Modules de cuisine: élément bas XL 800 mm

AMPLE | ANCHO | LARGEUR	BLANC | BLANCO | BLANC	ALUMINI | ALUMINIO | ALUMINIUM

BAIXOS XL ALT 800/FONS 580 mm
BAJOS XL ALTO 800/FONDO 580 mm
ÉLÉMENTS BAS XL HAUTEUR 800/PROFONDEUR 580 mm

300 mm	78614000	76601010
350 mm	78614010	76601020
400 mm	78614020	76601030
450 mm	78614030	76601040
500 mm	78614040	76601050
600 mm	78614050	76601060
700 mm	78614060	76601070
800 mm	78614070	76601080
900 mm	78614080	76601090
1000 mm	78614090	76601100
1200 mm	78614100	76601110

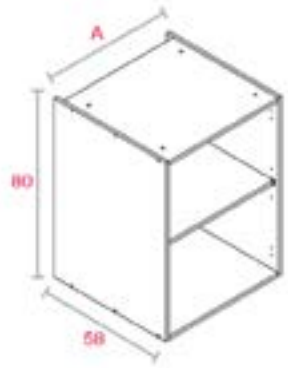

BAIXOS XL AIGÜERA ALT 800/FONS 580 mm
BAJOS XL FREGADERO ALTO 800/FONDO 580 mm
ÉLÉMENTS BAS XL ÉVIER HAUTEUR 800/PROFONDEUR 580 mm

450 mm	78614120	76601130
500 mm	78614130	76601140
600 mm	78614140	76601150
800 mm	78614150	76601160
900 mm	78614160	76601170
1000 mm	78614170	76601180
1200 mm	78614180	76601190

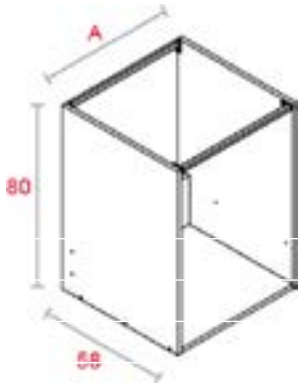

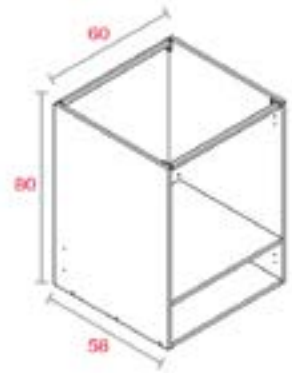

BAIXOS XL FORN ALT 800/FONS 580 mm
BAJOS XL HORNO ALTO 800/FONDO 580 mm
ÉLÉMENTS BAS XL FOUR HAUTEUR 800/PROFONDEUR 580 mm

600 mm	78614110	76601120

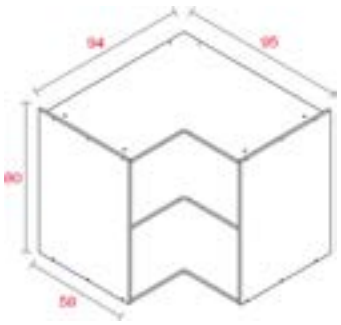

BAIXOS XL RACONERS "L" 800/FONS 580 mm
BAJOS XL RINCONEROS "L" ALTO 800/FONDO 580 mm
ÉLÉMENTS BAS XL CORNER "L" HAUTEUR 800/PROFONDEUR 580 mm

940x950 mm	78614190	76601200

Mòduls de cuina: alts 350/420/450/620 mm
Módulos de cocina: altos 350/420/450/620 mm
Modules de cuisine: éléments hauts 350/420/450/620 mm

AMPLE | ANCHO | LARGEUR	BLANC | BLANCO | BLANC	ALUMINI | ALUMINIO | ALUMINIUM

ALTS 350/FONS 330 mm
ALTOS 350/FONDO 330 mm
ÉLÉMENTS HAUTS 350/PROFONDEUR 330 mm

600 mm	78138000	76600225
900 mm	78139000	76600230
1200 mm	78139010	76600232

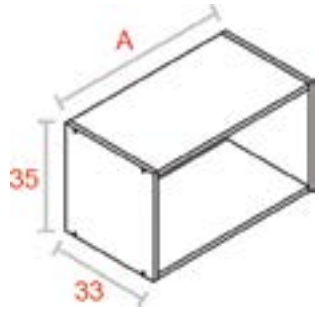

ALTS 420/FONS 330 mm
ALTOS 420/FONDO 330 mm
ÉLÉMENTS HAUTS 420/PROFONDEUR 330 mm

600 mm	78133100	76600213

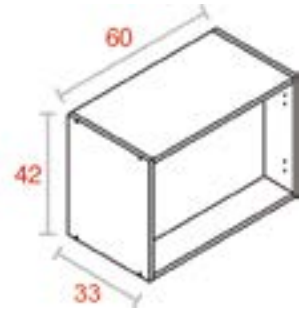

ALTS 450/FONS 330 mm
ALTOS 450/FONDO 330 mm
ÉLÉMENTS HAUTS 450/PROFONDEUR 330 mm

600 mm	78140000	76600240
900 mm	78141000	76600250
1200 mm	78141010	76600251

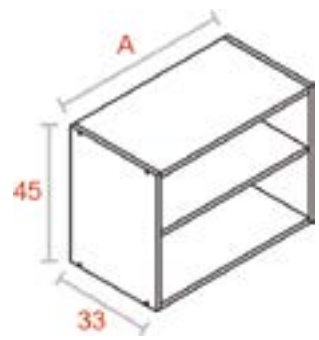

ALTS 620/FONS 330 mm
ALTOS 620/FONDO 330 mm
ÉLÉMENTS HAUTS 620/PROFONDEUR 330 mm

600 mm	78133120	76600216

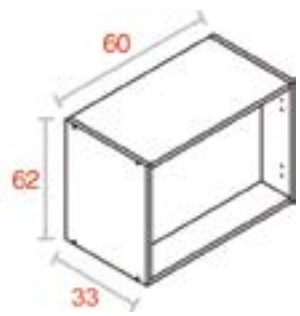

Mòduls de cuina: alts 700 mm
Módulos de cocina: altos 700 mm
Modules de cuisine: éléments hauts 700 mm

AMPLE | ANCHO | LARGEUR	BLANC | BLANCO | BLANC	ALUMINI | ALUMINIO | ALUMINIUM

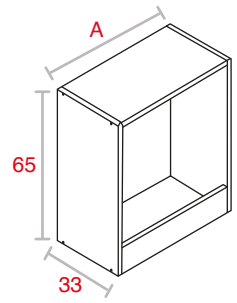

ALTS CAMPANA CNL ALT 700/FONS 330 mm
ALTOS CAMPANA CNL ALTO 700/FONDO 330 mm
ÉLÉMENTS HAUTS HOTTE CNL HAUTEUR 700/PROFONDEUR 330 mm

600 mm	78119050	76600185

ALTS ESTÀNDARD ALT 700/FONS 330 mm
ALTOS ESTÁNDAR ALTO ALTO 700/FONDO 330 mm
ÉLÉMENTS HAUTS STANDARD HAUTEUR 700/PROFONDEUR 330 mm

300 mm	78100000	76600000
350 mm	78101000	76600015
400 mm	78102000	76600030
450 mm	78103000	76600045
500 mm	78104000	76600060
600 mm	78105000	76600075
700 mm	78106000	76600090
800 mm	78107000	76600105
900 mm	78108000	76600120
1000 mm	78109000	76600135

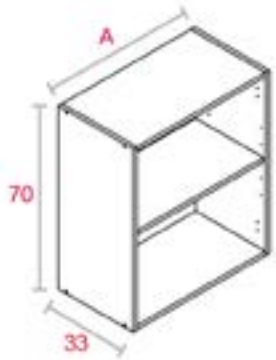

ALTS ESCORREPLATS ALT 700/FONS 330 mm
ALTOS ESCURREPLATOS ALTO 700/FONDO 330 mm
ÉLÉMENTS HAUTS ÉGOUTTOIR ASSIETTES HAUTEUR 700/PROFONDEUR 330 mm

600 mm	78116000	76600150
800 mm	78118000	76600165
900 mm	78119000	76600180

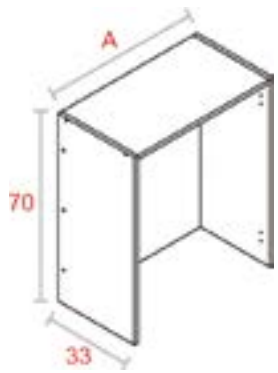

ALTS RACONERS "L" ALT 700/FONS 330 mm
ALTOS RINCONEROS "L" ALTO 700/FONDO 330 mm
ÉLÉMENTS HAUTS CORNER "L" HAUTEUR 700/PROFONDEUR 330 mm

640x650 mm	78130000	76600210

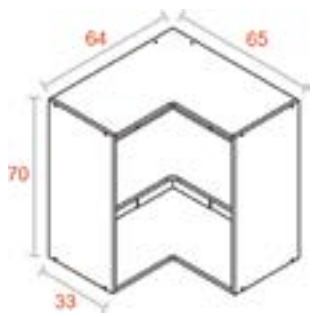

Mòduls de cuina: alts 900 mm
Módulos de cocina: altos 900 mm
Modules de cuisine: éléments hauts 900 mm

AMPLE | ANCHO | LARGEUR	BLANC | BLANCO | BLANC	ALUMINI | ALUMINIO | ALUMINIUM

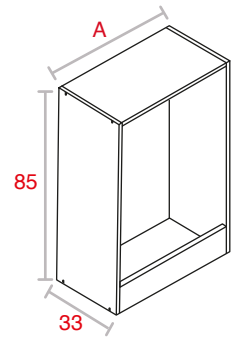

ALTS CAMPANA CNL ALT 900/FONS 330 mm
ALTOS CAMPANA CNL ALTO 900/FONDO 330 mm
ÉLÉMENTS HAUTS HOTTE CNL HAUTEUR 900/PROFONDEUR 330 mm

600 mm	78599050	76600800

ALTS ESTÀNDARD ALT 900/FONS 330 mm
ALTOS ESTÁNDAR ALTO 900/FONDO 330 mm
ÉLÉMENTS HAUTS STANDARD HAUTEUR 900/PROFONDEUR 330 mm

300 mm	78580000	76600615
350 mm	78581000	76600630
400 mm	78582000	76600645
450 mm	78583000	76600660
500 mm	78584000	76600675
600 mm	78585000	76600690
700 mm	78586000	76600705
800 mm	78587000	76600720
900 mm	78588000	76600735
1000 mm	78589000	76600750

ALTS ESCORREPLATS ALT 900/FONS 330 mm
ALTOS ESCURREPLATOS ALTO 900/FONDO 330 mm
ÉLÉMENTS HAUTS ÉGOUTTOIR ASSIETTES HAUTEUR 900/PROFONDEUR 330 mm

600 mm	78596000	76600765
800 mm	78598000	76600780
900 mm	78599000	76600795

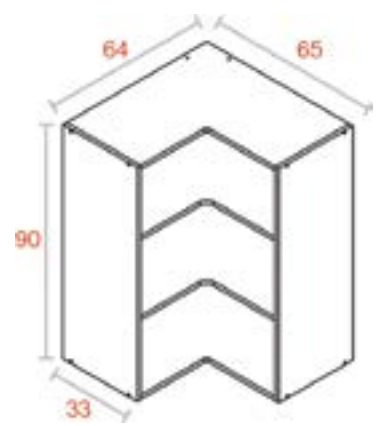

ALTS RACONER "L" ALT 900/FONS 330 mm
ALTOS RINCONEROS "L" ALTO 900/FONDO 330 mm
ÉLÉMENTS HAUTS CORNER "L" HAUTEUR 900/PROFONDEUR 330 mm

640x650 mm	78610000	76600825

Mòduls de cuina: columnes 2000/2200 mm
Módulos de cocina: columnas 2000/2200 mm
Modules de cuisine: colonnes 2000/2200 mm

AMPLE | ANCHO | LARGEUR	BLANC | BLANCO | BLANC	ALUMINI | ALUMINIO | ALUMINIUM

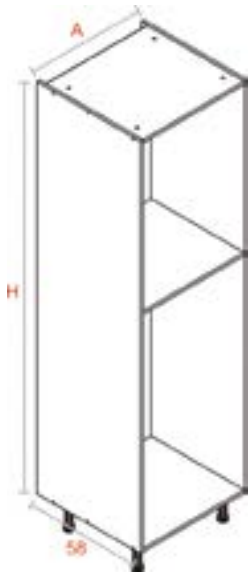

COLUMNES REBOST ALT 2000/FONS 580 mm
COLUMNAS DESPENSA ALTO 2000/FONDO 580 mm
COLONNES GARDE-MANGER HAUTEUR 2000/PROFONDEUR 580 mm

400 mm	78493000	76600495
600 mm	78495000	76600510

COLUMNES REBOST ALT 2200/FONS 580 mm
COLUMNAS DESPENSA ALTO 2200/FONDO 580 mm
COLONNES GARDE-MANGER HAUTEUR 2200/PROFONDEUR 580 mm

400 mm	78499000	76600525
600 mm	78501000	76600540

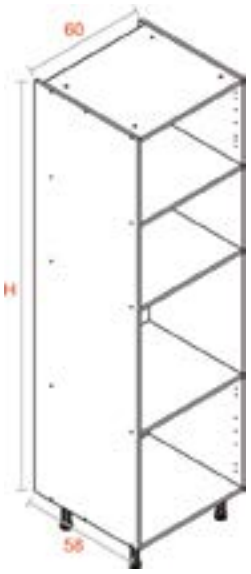

COLUMNES FORN MICRO ALT 2000/FONS 580 mm
COLUMNAS HORNO MICRO ALTO 2000/FONDO 580 mm
COLONNES FOUR-MICRO HAUTEUR 2000/PROFONDEUR 580 mm

600 mm	78508000	76600585

COLUMNES FORN MICRO ALT 2200/FONS 580 mm
COLUMNAS HORNO MICRO ALTO 2200/FONDO 580 mm
COLONNES FOUR-MICRO HAUTEUR 2200/PROFONDEUR 580 mm

600 mm	78509000	76600600

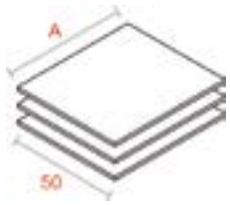

JOC PRESTATGES
JUEGO BALDAS
KIT RAYONNAGE

367x500 mm	78613970	76601970
567x500 mm	78613980	76601980

MELAMINES DARRERE MÒDULS
MELAMINAS TRASERA MÓDULOS
MÉLAMINES ARRIÈRE MODULES

2850x2100 mm	84442520	84442540

TIRA MECANITZADA AMB REGATA PER A MÒDULS
TIRA MECANIZADA CON REGATA PARA MÓDULOS
MÉCANIQUE AVEC RAINURE DE COURSE POUR MODULES

2440x330 mm	78613900	76601900
2440x580 mm	78613950	76601950

Portes

Puertas | Portes

Laminades: models
Laminadas: modelos
Stratifiées: modèles

1
Model
Modelo
Modèle

Imatge: disseny col·lecció Pedra
Imagen: diseño colección Piedra
Image: collection design Pierre

Frontal llis cantellejat els 4 cantells

- Fénix
- Pedra
- Fustes laminades
- Perfectense
- PET
- Mat/seda
- Alta brillantor est.
- Fustes Synchro
- Laminat mat

Frontal liso canteado los 4 cantos

- Fénix
- Piedra
- Maderas laminadas
- Perfectense
- PET
- Mate/seda
- Alto brillo est.
- Fustes Synchro
- Laminado mate

Façade lisse avec chants 4 tranches

- Fénix
- Pierre
- Bois laminés
- Perfectense
- PET
- Mat/soie
- Grande brillance
- Bois Synchro
- Laminé mat

2
Model
Modelo
Modèle

Imatge: disseny col·lecció colors PET
Imagen: diseño colección colores PET
Image: collection design couleurs PET

Frontal llis postformat i cantellejat PVC els cantells superior i inferior

- Alta brillantor est.
- PET

Frontal liso postformado y canteado PVC los cantos superior e inferior

- Alto brillo est.
- PET

Façade lisse post-formée rayon R2 et avec chants en pvc pour les tranches supérieurs et inférieurs

- Grande brillance
- PET

3
Model
Modelo
Modèle

Imatge: disseny col·lecció Fusta
Imagen: diseño colección Madera
Image: collection design Bois

Frontal amb plafó pla cantellejat els 4 cantells

- Fustes
- Fustes Synchro

Frontal con plafón plano canteado los 4 cantos

- Maderas
- Maderas Synchro

Façade avec panneau plat et chants sur 4 tranches

- Bois
- Bois Synchro

Laminades: models
Laminadas: modelos
Stratifiées: modèles

4
Model
Modelo
Modèle

Imatge: disseny col·lecció Synchro
Imagen: diseño colección Synchro
Image: collection design Synchro

Frontal amb plafó rebaixat cantellejat els 4 cantells

- Fustes
- Fustes Synchro

Frontal con plafón rebajado canteado los 4 cantos

- Maderas
- Maderas Synchro

Façade avec panneau abaissé et chants sur 4 tranches

- Bois
- Bois Synchro

5
Model
Modelo
Modèle

Imatge: disseny col·lecció Synchro
Imagen: diseño colección Synchro
Image: collection design Synchro

Frontal llis amb tirador rebaixat tipus Gola i cantellejat els 3 cantells

- Fustes
- PET
- Fustes Synchro
- Laminat mat

Frontal liso con tirador rebajado tipo Gola y canteado los 3 cantos

- Maderas
- PET
- Maderas Synchro
- Laminado mate

Façade lisse avec poignée abaissé de type Gola et chants sur 3 tranches

- Bois
- PET
- Bois Synchro
- Laminé mat

6
Model
Modelo
Modèle

Imatge: disseny col.lecció PET
Imagen: diseño colección PET
Image: collection design PET

Frontal llis, amb tirador rebaixat tipus 45º i cantellejat els 3 cantells

- PET

Frontal liso, con tirador rebajado tipo 45º y canteado los 3 cantos

- PET

Façade lisse, poignée abaissée type 45 ° chants sur 3 tranches

- PET

DISSENYS COLORS/ACABATS DE CADA MODEL AL MOSTRARI DE LES PÀGINES SEGÜENTS. OPCIÓ DE MÉS COLORS/ACABATS, A CONSULTAR.
DISEÑOS COLORES/ACABADOS DE CADA MODELO EN EL MUESTRARIO DE LAS PÁGINAS SIGUIENTES. OPCIÓN DE MÁS COLORES/ACABADOS, A CONSULTAR. | DESIGNS COULEURS / FINITIONS DE CHAQUE MODÈLE PRÉSENTÉS AUX PAGES SUIVANTES. PLUS D'OPTIONS DE COULEURS / FINITIONS, NOUS CONSULTER.

Laminades: característiques
Laminadas: características
Stratifiées: caractéristiques

FÉNIX NTM NANOTECH | FÉNIX NTM NANOTECH | FÉNIX NTM NANOTECH
Portes Model | Puertas Modelo | Les Portes Modèle: **1**

Material laminat **FÉNIX NTM NANOTECH** a una cara i contracara compensatòria amb el mateix color, 20 mm gruix. Cantellejat 4 cantells. Color i disseny igual que la porta.

Material laminado **FÉNIX NTM NANOTECH** a una cara y contracara compensatoria con el mismo color, 20 mm grosor. Canteado 4 cantos. Color y diseño igual que la puerta.

Matériau laminé **FENIX NTM NANOTECH** sur un côté et envers compensatoire de la même couleur, épaisseur 20 mm chants sur 4 tranches, couleur et design identiques à la porte.

PEDRA | PIEDRA | PIERRE
Portes Model | Puertas Modelo | Les Portes Modèle: **1**

Models tarifa A: Material laminat estratificat HPL a les dues cares, gruix 20,5 mm; cantellejat 4 cantells, mateix color disseny porta.
Models tarifa E: Material laminat estratificat HPL i contracara mateix color, 18 mm de gruix; cantellejat 4 cantells, mateix disseny.

Modelos tarifa A: Material laminado estratificado HPL a dos caras, grosor 20,5 mm; canteado 4 cantos, mismo color diseño puerta.
Modelos tarifa E: Material laminado estratificado HPL y contracara mismo color, 18 mm de grosor; canteado 4 cantos, mismo diseño.

Modèles tarif A: Matériau laminé stratifié HPL des deux côtés, épaisseur 20,5 mm ; chants 4 tranches même design et couleur que la porte.
Modèles tarif E: Matériau laminé stratifié HPL et envers de la même couleur, épaisseur 18 mm ; chants 4 tranches même design.

FUSTA | MADERA | BOIS
Portes Model | Puertas Modelo | Les Portes Modèle: **1 - 3 - 4 - 5**

Models tarifa A: Material laminat DPL gruix 22 mm; cantellejat 4 cantells, mateix color disseny porta.
Models tarifa E: Material laminat, 18 o 19 mm de gruix segons disseny; cantellejat 4 cantells model 1 o cantellejat 3 cantells model 5. Cantells mateix disseny portes.

Modelos tarifa A: Material laminado DPL grosor 22 mm; canteado 4 cantos, mismo color diseño puerta.
Modelos tarifa E: Material laminado, 18 o 19 mm de grosor según diseño; canteado 4 cantos modelo 1 o canteados 3 cantos modelo 5. Cantos mismo diseño puertas.

Modèles tarif A: Matériau laminé DPL épaisseur 22 mm ; chants 4 tranches même design et couleur que la porte.
Modèles tarif E: Matériau laminé, épaisseur 18 ou 19 mm selon la conception ; chants sur 4 tranches modèle 1 ou sur 3 tranches modèle 5. Chants même design que les portes.

PERFECTENSE
Portes Model | Puertas Modelo | Les Portes Modèle: **1**

Models tarifa A: Material laminat DPL i contracara soft, gruix 19 mm; cantellejat 4 cantells mateix color disseny porta.

Modelos tarifa A: Material laminado DPL y contracara soft, grosor 19 mm; canteado 4 cantos mismo color diseño puerta.

Modèles tarif A: Matériau laminé DPL et envers soft, épaisseur 19 mm ; chants sur 4 tranches même design et couleur que la porte.

PET (Polièster) | PET (Poliéster) | PET (Polyester)
Portes Model | Puertas Modelo | Les Portes Modèle: **1-2-5-6**

Models tarifa A: Material polímer PET (Terflato de polietilè) mat o brillant i contracara laminat mateix color. Gruix 18 mm model 1. Gruix 22mm model 5.
Models tarifa E: Material polímer PET (Tereftalato de polietilè) mat o brillant i contracara melamina blanca 18 mm model 1; dissenys model 2 (postformat radi 0). Dissenys model 5 i 6 gruix 22mm i contracara laminat mateix color. Cantellejat mateix color o bicolor (consultar tarifa).

Modelos tarifa A: Material polímero PET (Tereftalato de polietileno) mate o brillante y contracara laminado mismo color. Grosor 18 mm modelo 1. Grosor 22 mm modelo 5.
Modelos tarifa E: Material polímero PET (Tereftalato de polietileno) mate o brillante y contracara melamina blanca 18 mm modelo 1; diseños modelo 2 (postformado radio 0). Diseños modelo 5 y 6 grosor 22 mm y contracara laminado mismo color. Canteado mismo color o bicolor (consultar tarifa).

Modèles tarif A: Matériau en polymère PET (Polyéthylène Therapy) mat ou brillant et envers laminé de la même couleur épaisseur 18 mm modèle 1. Épaisseur 22mm modèle 5.
Modèles tarif E: Matériau en polymère PET (Polytéréphtalate d'éthylène) mat ou brillant et envers mélaminé blanc 18 mm modèle 1 ; designs modèle 2 (postformé rayon 0). Designs modèles 5 et 6 épaisseur 22 mm et envers laminé de la même couleur. Tranche de la même couleur ou bicolore (consulter tarif).

Laminades: característiques
Laminadas: características
Stratifiées: caractéristiques

COLORS MAT/SEDA | COLORES MATE/SEDA | COULEURS MAT/SOIE
Portes Model | Puertas Modelo | Les Portes Modèle: 1

Models tarifa A: Material laminat estratificat mat HPL a les dues cares, gruix 20,5 mm; cantellejat 4 cantells mateix color disseny porta.

Modelos tarifa A: Material laminado estratificado mate HPL en las dos caras, grosor 20,5 mm; canteado 4 cantos mismo color diseño puerta.

Modèles tarif A: Matériau laminé stratifié mat HPL des deux côtés, épaisseur 20,5 mm ; chants sur 4 tranches même design et couleur que la porte.

COLORS ALTA BRILLANTOR | COLORES ALTO BRILLO | COULEURS GRANDE BRILLANCE
Model | Modelo | Modèle: 1

Models tarifa A: Material laminat estratificat brillant HPL a les dues cares, gruix 20,5 mm; cantellejat 4 cantells mateix color disseny porta. Opcional cantellejat bicolor (consultar tarifa).
Models tarifa E: Material laminat estratificat HPL brillant (segons disseny) i contracara mateix color, gruix de 19 mm segons disseny. Cantellejat 4 cantells o cantellejades 2 cantells i postformades amb Radi 2 mm segons disseny. Cantells mateix disseny portes i opció bicolor.

Modelos tarifa A: Material laminado estratificado brillante HPL en las dos caras, grosor 20,5 mm; canteado 4 cantos mismo color diseño puerta. Opcional canteado bicolor (consultar tarifa).
Modelos tarifa E: Material laminado estratificado HPL brillante (según diseño) y contracara mismo color, 19 mm de grosor según diseño. Canteado 4 cantos o canteado 2 cantos y postformados con Radio 2 mm según diseño. Cantos mismo diseño puertas y opción bicolor.

Modèles tarif A: Matériau HPL laminé stratifié brillant des deux côtés, épaisseur 20,5 mm ; chants sur 4 tranches même design et couleur que la porte. Chants bicolore en option (consulter tarif).
Modèles tarif E: Matériau laminé stratifié brillant HPL (selon conception) et envers de la même couleur, épaisseur 19 mm selon conception. Chants sur 4 tranches ou chants sur 2 tranches et postformés avec Rayon 2 mm selon design. Chants même design que les portes ou option bicolore.

FUSTES SYNCHRO | MADERAS SYNCHRO | BOIS SYNCHRO
Model | Modelo | Modèle: **1 - 3 - 4 - 5**

Models tarifa A: Material laminat sincronitzat a les dues cares, gruix 22 mm; cantellejat 4 cantells mateix color disseny porta.

Modelos tarifa A: Material laminado sincronizado en las dos caras, grosor 22 mm; canteado 4 cantos mismo color diseño puerta.

Modèles tarif A: Matériau laminé identique des 2 côtés, épaisseur 22 mm ; chants 4 tranches même design porte de couleur.

LAMINAT MAT | LAMINADO MATE | STRATIFIÉ MAT
Model | Modelo | Modèle: **1 - 5**

Models tarifa A: Material laminat a les dues cares , gruix 22mm; cantellejat 4 cantells mateix color disseny porta.
Models tarifa E: Material laminat DPL, segons disseny i contracara mateix color de 18mm de gruix; cantellejat 3 cantells models 5.

Modelos tarifa A: Material laminado en las dos caras, grosor 22 mm; canteado 4 cantos mismo color diseño puerta.
Modelos tarifa E: Material laminado DPL, según diseño y contracara mismo color de 18 mm de grosor; canteado 3 cantos modelos 5.

Modèles tarif A: Matériau laminé des deux côtés, épaisseur 22 mm ; chants sur 4 tranches même design et couleur que la porte.
Modèles tarif E: Matériau laminé DPL, selon le design et envers même couleur de 18 mm d'épaisseur ; chants sur 3 tranches modèle 5.

Laminades: colors i tarifes
Laminadas: colores y tarifas
Stratifiées: couleurs et tarifs

				POSTF. LLIS 4C model 1	POSTF. RADI R2/R0 model 2	PLAFÓ PLA 4C model 3	PLAFÓ REBAIXAT 4C model 4	LLIS AMB GOLA 3CJ model 5	LLIS AMB 45º 3C model 6
				TARIFA	TARIFA	TARIFA	TARIFA	TARIFA	TARIFA
COL·LECCIÓ	FAB.	COLOR	ACABAT						
FÉNIX NTM	A	0030	supermat	A39	-	-	-	-	-
	A	0032	supermat	A39	-	-	-	-	-
	A	0719	supermat	A39	-	-	-	-	-
	A	0717	supermat	A39	-	-	-	-	-
	A	0725	supermat	A39	-	-	-	-	-
	A	0718	supermat	A39	-	-	-	-	-
	A	0724	supermat	A39	-	-	-	-	-
	A	0720	supermat	A39	-	-	-	-	-
PEDRA	A	OL-00		A11	-	-	-	-	-
	A	OL-01		A11	-	-	-	-	-
	E	TRC-443		E7	-	-	-	-	-
	E	OXM-444		E7	-	-	-	-	-
	A	OL-04		A11	-	-	-	-	-
	A	N-001		A11	-	-	-	-	-
	A	N-003		A11	-	-	-	-	-
	A	N-004		A11	-	-	-	-	-
FUSTA	A	H1424		A10	-	A20	A26	-	-
	A	H3078		A10	-	A20	A26	-	-
	A	H3331		A10	-	A20	A26	-	-
	A	H3332		A10	-	A20	A26	-	-
	A	H3012		A10	-	A20	A26	-	-
	A	H1401		A10	-	A20	A26	-	-
	A	H1122		A10	-	A20	A26	-	-
	E	LAR-770	soft	E7	E6	-	-	-	-
	E	HJC-030	softmat	E3	E2	-	-	EJ6	
	E	HJO-032	softmat	E3	E2	-	-	EJ6	-
	E	PNH 003	softmat	E7 o E8	-	-	-	EJ11 o EJ212	
	E	PNH 004	softmat	E7 o E8	-			EJ11 o EJ212	
	E	ELY 916		E2	-			EJ6	
	E	ELN 915		E2	-			EJ6	
	E	ELO 918		E2	-			EJ6	

NAVEGADOR ON-LINE PER FACILITAR EL CÀLCUL DE PRESSUPOSTOS DE MOBLE MUNTAT **TEOWEB**

Sol·licita'ns el codi i entra a www.fustesesteba.teoweb.pro

NAVEGADOR ON-LINE PARA FACILITAR EL CÁLCULO DE PRESUPUESTOS DE MUEBLES MONTADOS **TEOWEB**

Solicítanos el código y entra en www.fustesesteba.teoweb.pro

NAVIGATEUR EN LIGNE POUR FACILITER LE CALCUL DE DEVIS DE MEUBLES MONTÉS **TEOWEB**

Demander nous le code et entrez sur www.fustesesteba.teoweb.pro

Pàgina 32 i 33 - Dissenys colors/acabats de cada model al mostrari físic del catàleg de les pàgines següents. Opció de més colors/acabats, a consultar. | Página 32 y 33 - Diseños colores/acabados de cada modelo en el muestrario de las páginas siguientes. Opción de más colores/acabados, a consultar. | Page 32 et 33 - Designs couleurs / finition de chaque modèle dans l'échantillon physique du catalogue des pages suivantes. Plus d'options de couleurs / finitions, nous consulter.

Laminades: colors i tarifes
Laminadas: colores y tarifas
Stratifiées: couleurs et tarifs

COL·LECCIÓ	FAB.	COLOR	ACABAT	POSTF. LLIS 4C model 1	POSTF. RADI R2/R0 model 2	PLAFÓ PLA 4C model 3	PLAFÓ REBAIXAT 4C model 4	LLIS AMB GOLA 3CJ model 5	LLIS AMB 45º 3C model 6
				TARIFA	TARIFA	TARIFA	TARIFA	TARIFA	TARIFA
PERFECTENSE		W1100 PM	Supermat	A15	-	-	-	-	-
		U702PM	Supermat	A15	-	-	-	-	-
		U708PM	Supermat	A15	-	-	-	-	-
		U727PM	Supermat	A15	-	-	-	-	-
		U222PM	Supermat	A15	-	-	-	-	-
		U732PM	Supermat	A15	-	-	-	-	-
		U961PM	Supermat	A15	-	-	-	-	-
		U999PM	Supermat	A15	-	-	-	-	-
		W1100PG	Brillant	A15	-	-	-	-	-
		W1000 PG	Brillant	A15	-	-	-	-	-
		U763PG	Brillant	A15	-	-	-	-	-
		U104PG	Brillant	A15	-	-	-	-	-
		U999PG	Brillant	A15	-	-	-	-	-
		U732PG	Brillant	A15	-	-	-	-	-
		U961PG	Brillant	A15	-	-	-	-	-
		U323PG	Brillant	A15	-	-	-	-	-
PET	A	953	S.P.	A33	-	-	-	-	-
	A	960	S.P.	A33	-	-	-	-	-
	E/A	PEM-060/914	S.P.	E5 o A32	E4	-	-	EJ212 o AJ51	EJ212
	E	PEM-058	S.P.	E7	E7	-	-	EJ212	EJ212
	E	PEM-061	S.P.	E7	E7	-	-	EJ212	EJ212
	E/A	PEM-055/962	S.P.	E7 o A33	E7	-	-	EJ212	EJ212
	E/A	PEM-057/958	S.P.	E8 o A33	E7	-	-	EJ212 o AJ52	EJ212
	E	PEM-063	S.P.	E8	E7	-	-	EJ212	EJ212
	E	PEM-056	S.P.	E7	E7	-	-	EJ212	EJ212
	E/A	PEM-064/956	S.P.	E8 o A33	E7	-	-	EJ212	EJ212
	A	952	brillant	A33		-	-	-	-
	A	961	brillant	A33		-	-	-	-
	E/A	PEB-070/913	brillant	E5 o A32	E4	-	-	EJ212 o AJ51	EJ212
	E	PEB-071	brillant	E7	-	E7	-	EJ212	EJ212
	E/A	PEB-072/959	brillant	E7 o A33	E7	-	-	EJ212	EJ212
	E/A	PEB-073/957	brillant	E7 o A33	E7	-	-	EJ212 o AJ52	EJ212
	E	PEB-081	brillant	E7	E7	-	-	EJ212	EJ212
	E/A	PEB-078/955	brillant	E8 o A33	E7	-	-	EJ212	EJ212
	E	PEB-077	brillant	E8	E7	-	-	EJ212	EJ212
	E	PEB-080	brillant	E7	E7	-	-	EJ212	EJ212
COLORS MAT/SED	A	F-3091	NDF	A36	-	-	-	-	-
	A	F-7927	NDF	A36	-	-	-	-	-
	A	F-7912	NDF	A36	-	-	-	-	-
	A	F-2253	NDF	A36	-	-	-	-	-
	A	F-7932	NDF	A36	-	-	-	-	-
	A	F-5349	NDF	A36	-	-	-	-	-
	A	F-7966	NDF	A36	-	-	-	-	-
	A	F-5345	NDF	A36	-	-	-	-	-
	A	F-7858	NDF	A36	-	-	-	-	-
COLORS ALTA BRILLANTOR	A	F-7912	brillant	A36	-	-	-	-	-
	A	F-5349	brillant	A36	-	-	-	-	-
	A	F-7927	brillant	A36	-	-	-	-	-
	A	F-2081	brillant	A36	-	-	-	-	-
	A	F-8857	brillant	A37	-	-	-	-	-
	A	F-7932	brillant	A36	-	-	-	-	-
	A	F-8821	brillant	A37	-	-	-	-	-
	A	F-8822	brillant	A37	-	-	-	-	-
	A	F-7858	brillant	A36	-	-	-	-	-
	A	F-1834	brillant	A36	-	-	-	-	-
	A	F-8757	brillant	A37	-	-	-	-	-
	E	3091	brillant	E5	E4	-	-	-	-

Laminades: colors i tarifes
Laminadas: colores y tarifas
Stratifiées: couleurs et tarifs

				POSTF. LLIS 4C model 1	POSTF. RADI R4/R2/R0 model 2	PLAFÓ PLA 4C model 3	PLAFÓ REBAIXAT 4C model 4	LLIS AMB GOLA 3CJ model 5	LLIS AMB 45º 3C model 6
				TARIFA	TARIFA	TARIFA	TARIFA	TARIFA	TARIFA
COL·LECCIÓ	FAB.	COLOR	ACABAT						
SYNCHRO	A	H3760		A12	-	A22	A27	-	-
	A	H3766		A12	-	A22	A27	-	-
	A	H1182		A12	-	A22	A27	-	-
	A	H3404		A12	-	A22	A27	-	-
	A	U999		A12	-	A22	A27	-	-
	A	H1400		A12	-	A22	-	-	-
	A	H1486		A12	-	A22	-	-	-
	A	H1176		A12	-	A22	A27	-	-
	A	H1181		A12	-	A22	A27	-	-
	A	H1180		A12	-	A22	A27	-	-
	A	H3335	ST28	A12		A22			
	A	H3309	ST28	A12		A22	A27		
	A	H3326	ST28	A12		A22	A27		
	A		BIONDO	A13		A22	A27	AJ50	
	A		NOCILLA	A13		A22		AJ50	
	A	H3325	ST28	A12		A22	A27		
LAMINAT MAT	E	BLP805	SEF	E1 o E2	-	-	-	EJ5 o EJ6	-
	A	W1000	ST9	A10	-	-	-	-	-
	A	W1000	SM	A10	-	-	-	-	-
	A	W1000	ST22	A10	-	A20	A26	-	-
	A	U702	ST9	A10	-	-	-	-	-
	A	U763	ST9	A10	-	-	-	-	-
	A	U788	ST9	A10	-	-	-	-	-
	A	U727	ST9	A10	-	-	-	-	-
	A	U636	ST9	A10	-	-	-	-	-
	A	U540	ST9	A10	-	-	-	-	-
	A	U963	ST9	A10	-	-	-	-	-

Portes fusta massissa
Puertas madera maciza
Portes bois massif

PROVENZAL MACIZO
acabat 84-41

RECTO RECHAPADO ROBLE
acabat GC

BERLIN MED.PUN ROBLE
acabat 0246

MILAN LI. TACOS
acabat 82T

LEVANTINA HAYA
acabat 044

Portes fusta massissa
Puertas madera maciza
Portes bois massif

ESTORIL ROBLE PORO
acabat 0474

DALLAS ROBLE
acabat Carpotin 0516

NERVA ROBLE
acabat 521

OURENSE ROBLE
acabat Carpotin 0527

LONDRES ROBLE
acabat Freixa Poro Blanc

ALAVA FRESNO NATURAL
acabat 520

Portes MDF lacades
Puertas MDF lacades
Portes MDF laquées

BOSTON

MARBELLA

NALÓN

NAVA

COÍMBRA

TAVIRA

LEVANTINA

CANTABRIA

BAHÍA

ESTORIL

GUADIEL

SOFTY

Portes xapades
Puertas chapadas
Portes plaqué

BOSTON

TOLEDO

EUROPA ROBLE NUDOS

SOFTY

EUROPA ROBLE PORO

Solid Surface

Meganite Acrylic Solid Surface
Meganite Acrylic Solid Surface
Meganite Acrylic Solid Surface

Meganite és un compost de mineral, resina acrílica i pigments naturals, sense polièster, amb el qual s'obtenen superfícies, suaus, termoformables, amb propietats excepcionals.

Un material amb gran projecció tant en el disseny d'interiors com en el d'exteriors per les seves característiques tècniques, la seva elegància i, sobretot, per l'univers de possibilitats que ofereix la seva manipulació.

Un producte innovador que ofereix moltes aplicacions decoratives: juntes invisibles i superfícies contínues, curvatures amb radis molt petits, retroil·luminació... Un gran ventall de dissenys moderns i actuals que permeten moltes possibilitats creatives per dissenyadors, decoradors i arquitectes per crear ambients atractius i funcionals.

Meganite es un compuesto de mineral, resina acrílica y pigmentos naturales, sin poliéster, con el que se obtienen superficies no porosas, suaves, termoformables, con propiedades excepcionales.

Un material con gran proyección tanto en el diseño de interiores como de exteriores debido a sus características técnicas, su elegancia y, sobre todo, por el universo de posibilidades que ofrece su manipulación.

Un producto innovador que ofrece un sinfín de aplicaciones decorativas: juntas invisibles y superficies continuas, curvaturas con radios muy pequeños, retroiluminación...Un gran abanico de diseños modernos y actuales que permiten dar rienda suelta a la creatividad de diseñadores, decoradores y arquitectos para crear ambientes atractivos y funcionales.

Le Meganite est un composé de minéraux, de résine acrylique et de pigments naturels, sans polyester avec lequel des surfaces lisses, douces, thermoformables, aux propriétés exceptionnelles sont fabriquées.

Un matériau avec de l'avenir tant pour le design intérieur qu'extérieur en raison de ses caractéristiques techniques, de son élégance et, surtout, pour l'infinité de possibilités qu'offre sa manipulation.

Un produit innovant qui offre de nombreuses applications décoratives: jonctions invisibles et surfaces continues, courbes avec de très petits rayons, rétro-éclairage... Une large gamme de designs modernes et actuelles qui offrent de nombreuses possibilités créatives aux concepteurs, décorateurs et architectes pour créer des environnements attrayants.

Meganite Solid Surface
Meganite Solid Surface
Meganite Solid Surface

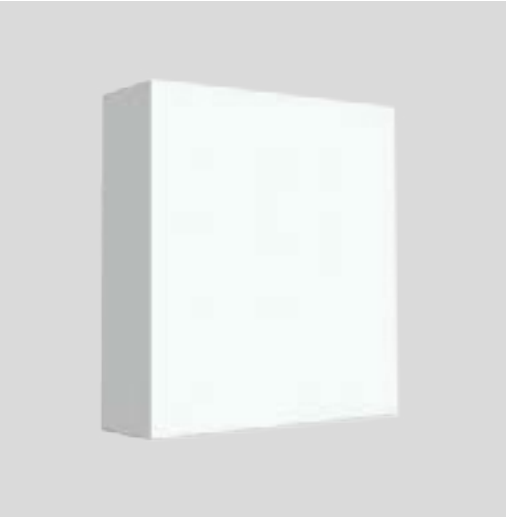

Solid Meganite Surface blanc neu. Codi 87050110

Meganite Solid Surface 100% Acrylic d'alt rendiment que proporciona una superfície molt sòlida, utilitzat per a taulells de banys i cuines, frontals de cuina contra esquitxades, ampits, aigüeres, parets per a dutxes, aplicacions per a usos residencials, comercials i alimentaris, etc.

Mides: 3660x760x12 mm.

Pes: 60 kg.

Característiques Meganite Solid Surface 100% Acrylic:
Resistència a les taques i als productes químics, tacte suau, colors sòlids i durables, unions invisibles, termoformable, tridimensional i molt versàtil, unions invisibles en lavabos i aigüeres, mal·leable i reparable.

10 anys de garantia.
Ignífug B-s1 d0.
No porós.

Meganite Solid Surface 100% Acrylic de alto rendimiento que proporciona una superficie muy sólida, utilizado para encimeras de baños y cocinas, frontales de cocina antisalpicaduras, antepechos, fregaderos, paredes para duchas, aplicaciones para usos residenciales, comerciales y alimentarios, etc.

Medidas: 3660x760x12 mm.

Peso: 60 kg.

Características Meganite Solid Surface 100% Acrylic:
Resistencia a las manchas y a los productos químicos, tacto suave, colores sólidos y duraderos, uniones invisibles, termoformable, tridimensional y muy versátil, uniones invisibles en lavabos y fregaderos, maleable y reparable.

10 años de garantía.
Ignífugo B-s1 d0.
No poroso.

Meganite Solid Surface 100% Acrylique haute performance qui offre une surface très solide, utilisée pour salles de bains et cuisines, crédences de cuisine anti-éclaboussures, fissures, éviers, murs de douche, applications à usage résidentiel, commercial et alimentaire, etc.

Dimensions: 3660x760x12 mm.

Poids: 60 kg.

Caractéristiques Meganite Solid Surface 100% Acrylic:
Résistance aux taches et aux produits chimiques, toucher doux, couleurs denses et durables, jonctions invisibles, thermoformables, tridimensionnels et très polyvalents, raccords invisibles pour les éviers et les lavabos, malléables et réparables.

10 ans de garantie.
Ignifuge B-s1 d0.
Pas poreux.

Consulteu totes les opcions d'acabats a www.esteba.com
Consultar todas las opciones de acabados en www.esteba.com
Consultez toutes les options de finition sur www.esteba.com

Aigüeres cuina Solid Surface 100% Acrylic
Fregaderos cocina Solid Surface 100% Acrylic
Éviers cuisine Solid Surface 100% Acrylic

Aigüera de cuina amb pestanya per integrar al taulell.

Material: Solid Surface 100% Acrylic.

Compleix normativa europea 13310 + A1: 2003

Fregadero de cocina con pestaña para integrar en la encimera.

Material: Solid Surface 100% Acrylic.

Cumple normativa europea 13310 + A1: 2003

Évier de cuisine avec rebord pour intégrer au plan de travail.

Matériau: Solid Surface 100% Acrylic.

Conforme à la réglementation européenne 13310 + A1: 2003

CS 3216	160 x 325 x 140 mm

CS 415	150 x 400 x 140 mm

CS 419	190 x 400 x 140 mm

CS 425	250 x 400 x 140 mm

CS 433	330 x 400 x 175 mm

CS 440	400 x 400 x 175 mm

CS 445	450 x 400 x 175 mm

CS 450	500 x 400 x 175 mm

CS 460	600 x 400 x 175 mm

CS 470	700 x 400 x 175 mm

IM330	300 x 300 x 175 mm

IM530	500 x 300 x 175 mm

Taulells

Encimeras | Plan de travail

Taulells laminats estoc
Encimeras laminadas *stock*
Plan de travail stratifiées stock

Taulells laminats de cuina amb gran varietat de models i colors que s'adapten a qualsevol estil de cuina actual, siguin cuines modernes, contemporànies o rústiques.

Característiques dels taulells laminats de cuina:

Recobriment laminat decoratiu HPL de 0,7 mm i film protector, amb tractament protector que garanteix la conservació i protecció davant les ratllades o altres possibles danys.

Diferents acabats postformats amb radi o també amb acabats completament rectes a la part superior vista.

Suport amb tauler aglomerat de partícules estàndard i/o hidròfug de 20, 30 i 38 mm. Adhesiu: Cola PVA (Acetat de polivinil).

Encimeras laminadas de cocina con gran variedad de modelos y colores que se adaptan a cualquier estilo de cocina actual, sean cocinas modernas, contemporáneas o rústicas.

Características de las encimeras laminadas de cocina:

Recubrimiento laminado decorativo HPL de 0,7 mm y film protector, con tratamiento protector que garantiza la conservación y protección frente a las ralladas o otros posibles daños.

Diferentes acabados postformados con radio o también con acabados completamente rectos en la parte superior vista.

Soporte con tablero aglomerado de partículas estándar y/o hidrófugo de 20, 30 y 38 mm. Adhesivo: Cola PVA (Acetato de polivinilo).

Plans de travail stratifiés pour cuisines avec une grande variété de modèles et de couleurs qui conviennent à tous les styles de cuisine actuels, tels que les cuisines modernes, contemporaines ou rustiques, contemporaines ou rustiques.

Caractéristiques des plans de travail de cuisine stratifiés:

Revêtement laminé décoratif en HPL de 0,7 mm et film de protecteur, avec traitement de protection qui garantit la conservation et la protection contre les rayures et autres dommages éventuels.

Différentes finitions post-formées avec arrondi ou également avec des finitions complètement droites pour la partie vue du dessus.

Support avec panneau en aggloméré de particules standard et / ou hydrofuge 20, 30 et 38 mm. Adhésif: Colle PVA (acétate de polyvinyle).

Taulells laminats estoc
Encimeras laminadas *stock*
Plan de travail stratifiées stock

Els taulells laminats de cuina amb cantell recte Egger estan revestits d'un cantell d'ABS d'1,5 mm de gruix del mateix disseny. Aquesta solució permet realitzar un angle de curvatura mínim d'allò més natural, sense pèrdua de qualitat. La utilització de la cola de poliuretà garanteix una alta resistència a la calor i a la humitat.

Aplicacions dels taulells de cuina laminats Egger:

- Taulells de cuina, mobles d'oficina, cambres de bany, espais en habitatges, interiorisme comercial, condicionament de tallers i cellers, etc.

Avantatges dels taulells de cuina laminats cantell recte Egger:

- Gran robustesa i adaptabilitat a les condicions més usuals d'ús.
- Resistència a l'abrasió, als impactes i a les ratllades.
- ST37 Feelwood Rift de Egger, és un acabat que reprodueix el vetejat de la fusta de roure amb profundes fissures perceptibles al tacte, imitant d'una forma molt real a la fusta massissa. La profunditat d'aquest acabat i la irregularitat dels porus mats del seu vetejat lineal, al costat de l'estructura de taula, reflecteixen una gran naturalitat en el disseny.

Las encimeras laminadas de cocina con canto recto Egger están revestidas de un canto de ABS de 1,5 mm de grosor del mismo diseño. Esta solución permite realizar un ángulo de curvatura mínimo muy natural, sin pérdida de calidad. La utilización de la cola de poliuretano garantiza una alta resistencia al calor y a la humedad.

Aplicaciones de las encimeras de cocina laminadas Egger:

- Encimeras de cocina, muebles de oficina, cuartos de baño, espacios en viviendas, interiorismo comercial, acondicionamiento de talleres y bodegas, etc.

Ventajas de las encimeras de cocina laminadas canto recto Egger:

- Gran robustez y adaptabilidad a las condiciones más usuales de uso.
- Resistencia a la abrasión, a los impactos y a las rayaduras.
- ST37 Feelwood Rift de Egger, es un acabado que reproduce el veteado de la madera de roble con profundas fisuras perceptibles al tacto, imitando de una forma muy real la madera maciza.
  La profundidad de este acabado y la irregularidad de los poros mates de su veteado lineal, junto a la estructura de mesa, reflejan una gran naturalidad en el diseño.

Les plans de travail stratifié de cuisine à angles droits Egger sont recouverts d'un contour d'ABS de 1,5 mm d'épaisseur du même design. Cette solution permet de réaliser un angle de courbure minimal des plus naturel, sans perte de qualité. L'utilisation de colle polyuréthane assure une résistance élevée à la chaleur et à l'humidité.

Applications des plans de travail de cuisine stratifiés Egger:

- Plans de travail de cuisine, mobilier de bureau, salles de bain, intérieurs d'habitations, local commercial, aménagements d'ateliers et de caves, etc.

Avantages des plans de travail de cuisine stratifiés à angles droit Egger:

- Grande robustesse et adaptabilité aux conditions d'utilisation les plus courantes.
- Résistance à l'abrasion, aux chocs et aux rayures.
- ST37 Feelwood Rift d'Egger est une finition qui reproduit le veinage du bois de chêne avec de profondes fissures perceptibles au toucher, imitant ainsi, de façon très réelle, le bois massif.
  La profondeur de cette finition et l'irrégularité des pores mats de son veinage linéaire, à côté de la structure du panneau, reflètent un grand naturel dans la conception.

Taulells laminats Golden
Encimeras laminadas Golden
Plan de travail stratifiées Golden

Aquestes peces decoratives que recobreixen la part superior dels mobles baixos de cuina i que estan sotmeses a un ús constant, han de ser sòlides i de fàcil neteja. A Esteba t'oferim **taulells laminats (HLP)**, de gran qualitat i fàcils de combinar.

Característiques

- Taulell laminat de cuina per a aplicacions horitzontals en cuines i adaptables a altres usos com mostradors, mobles d'oficina, banys, interiorisme comercial, tallers, cellers, etc.
- Els taulells laminats s'adapten a qualsevol estil de cuina i d'altres espais actuals, siguin espais moderns, contemporanis o rústics.
- El recobriment laminat decoratiu (HPL) dels taulells de cuina disposa d'un tractament protector que garanteix la conservació i protecció davant les ratllades o altres possibles danys.

Característiques dels taulells laminades per a cuines:

- Acabat postformat amb radi 3 mm a la part superior i a la part inferior amb radi 6 mm.
- Gruix suport aglomerat: 30-38 mm.
- Recobriment: Laminat decoratiu HPL de 0,7 mm de gruix i film protector.
- Adhesiu: Cola PVA.
- Acetat de polivinil.

Estas piezas decorativas que recubren la parte superior de los muebles bajos de cocina y que están sometidas a un uso constante, tienen que ser sólidas y de fácil limpieza. En Esteba te ofrecemos **encimeras laminadas (HLP)**, de gran calidad y fáciles de combinar.

Características

- Encimera laminada de cocina para aplicaciones horizontales en cocinas y adaptables a otros usos como mostradores, muebles de oficina, baños, interiorismo comercial, talleres, bodegas, etc.
- Las encimeras laminadas se adaptan a cualquier estilo de cocina y otros espacios actuales, sean espacios modernos, contemporáneos o rústicos
- El recubrimiento laminado decorativo (HPL) de las encimeras de cocina dispone de un tratamiento protector que garantiza la conservación y protección frente a las rayaduras u otros posibles daños.

Características de las encimeras laminadas para cocinas:

- Acabado postformado con radio 3 mm en la parte superior y en la parte inferior con radio 6 mm.
- Grosor soporte aglomerado: 30-38 mm.
- Recubrimiento: Laminado decorativo HPL de 0,7 mm de grosor y film protector.
- Adhesivo: Cola PVA.
- Acetato de polivinilo.

Ces pièces décoratives qui recouvrent la partie supérieure des meubles bas de cuisine et qui sont soumises à une utilisation intensive, doivent être solides et faciles à nettoyer. Chez Esteba, nous vous proposons des **plans de travail stratifiés (HLP)** de haute qualité et faciles à combiner.

Caractéristiques

- Plan de travail stratifié pour cuisine à applications horizontales dans les cuisines et adaptable à d'autres utilisations comme : comptoirs, mobilier de bureau, salles de bain, local commercial, ateliers, caves, etc.
- Les plans de travail stratifiés s'adaptent à tous les styles de cuisine et autres espaces actuels, qu'ils soient modernes, contemporains ou rustiques.
- Le revêtement stratifié décoratif (HPL) des plans de travail de cuisine dispose d'un traitement protecteur qui garantit la conservation et la protection contre les rayures et autres dommages possibles.

Caractéristiques des plans de travail stratifiés pour la cuisine:

- Finition postformé avec un rayon de 3 mm pour la partie supérieure et en bas avec un rayon de 6 mm.
- Epaisseur support aggloméré : 30-38 mm.
- Revêtement : Stratifié décoratif HPL de 0,7 mm d'épaisseur et film protecteur.
- Adhésif : Colle PVA.
- Acétate de polyvinyle.

Black Splash

Cimal: 80 mm
Copete: 80 mm
Top: 80 mm

Segellador de juntes antihumitat
Sellador de juntas antihumedad
Scellant de joints anti-humidité

Perfil alumini
Perfil aluminio
Profil aluminium

SERVEI EXPRÉS: Termini d'entrega 2 setmanes aproximadament / **SERVICIO EXPRÉS:** Plazo de entrega 2 semanas aproximadamente / **SERVICE EXPRESS:** Délai de livraison d'environ 2 semaines

Consulteu totes les opcions d'acabats a www.esteba.com
Consultar todas las opciones de acabados en www.esteba.com
Consultez toutes les options de finition sur www.fustesesteba.com

Calaixos

Cajones | Tiroirs

Calaix Legrabox blanc
Cajón Legrabox blanco
Tiroir Legrabox blanc

CODI CÓDIGO | CODE	REFERÈNCIA REFERENCIA | RÉFÉRENCE	MÀ MANO | MAIN	MIDES MEDIDAS | DIMENSIONS

JOC LATERAL ALÇADA "M" 90,5 mm
JUEGO LATERAL ALTO "M" 90,5 mm
KIT LATÉRAL HAUTEUR "M" 90,5 mm

162475000	770M3002S	Joc R+L	300 mm
162416000	770M3502S	Joc R+L	350 mm
162398000	770M4002S	Joc R+L	400 mm
162420000	770M4502S	Joc R+L	450 mm
162338000	770M5002S	Dreta (R)	500 mm
162339000		Esquerra (L)	
162476000	770M6002S	Joc R+L	600 mm

JOC LATERAL ALÇADA "K" 128,5 mm
JUEGO LATERAL ALTO "K" 128,5 mm
KIT LATÉRAL HAUTEUR "K" 128,5 mm

162409000	770K5002S	Joc R+L	500 mm

JOC LATERAL ALÇADA "C" 177 mm
JUEGO LATERAL ALTO "C" 177 mm
KIT LATÉRAL HAUTEUR "C" 177 mm

162709000	770C3002S	Joc R+L	300 mm
162432000	770C3502S	Joc R+L	350 mm
162418000	770C4002S	Joc R+L	400 mm
162421000	770C4502S	Joc R+L	450 mm
162340000	770C5002S	Dreta (R)	500 mm
162341000	770C5002S	Esquerra (L)	
162479000	770C6002S	Joc R+L	600 mm

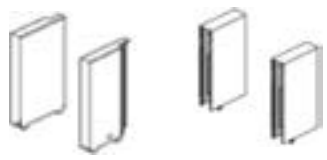

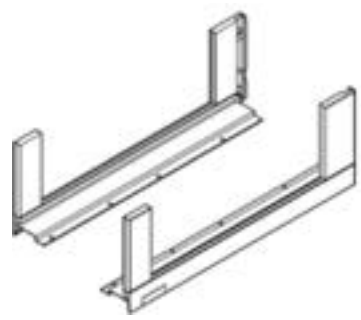

JOC LATERAL ALÇADA "C" FREE 177 mm
JUEGO LATERAL ALTO "C" FREE 177 mm
KIT LATÉRAL HAUTEUR "C" FREE 177 mm

16480000	780C5002S	Joc R+L	500 mm

Possibilitat de demanar el vidre per fondària de 500 mm
Posibilidad de pedir el cristal para fondo de 500 mm
Possibilité de commander le verre pour profondeur 500 mm

JOC LATERAL ALÇADA "F" 241 mm
JUEGO LATERAL ALTO "F" 241 mm
KIT LATÉRAL HAUTEUR "F" 241 mm

162427000	770F4502S	Joc R+L	450 mm
162390000	770F5002I	Joc R+L	500 mm
162525000	770F6002S	Joc R+L	600 mm

CODI CÓDIGO | CODE	REFERÈNCIA REFERENCIA | RÉFÉRENCE	MÀ MANO | MAIN	MIDES MEDIDAS | DIMENSIONS

GUIA LEGRABOX BLUMOTION TIP-ON 40 kg
GUÍA LEGRABOX BLUMOTION TIP-ON 40 kg
GLISSIÈRE LEGRABOX BLUMOTION TIP-ON 40 kg

162510000	750.3001S	Dreta (R)	300mm
162509000		Esquerra (L)	
162508000	750.3501S	Dreta (R)	350mm
162507000		Esquerra (L)	
162497000	750.4001S	Dreta (R)	400mm
162498000		Esquerra (L)	
162512000	750.4501S	Dreta (R)	450mm
162511000		Esquerra (L)	
162492000	750.5001S	Dreta (R)	500 mm
162491000		Esquerra (L)	
162486000	750.6001S	Joc R+L	600 mm

Per funció Tip-On afegir Joc Tip-On Blumotion T60L
Para función Tip-On añadir Juego Tip-On Blumotion T60L
Pour la fonction Tip-On, ajoutez Game Tip-On Blumotion T60L

GUIA LEGRABOX BLUMOTION TIP-ON 70 kg
GUÍA LEGRABOX BLUMOTION TIP-ON 70 kg
GLISSIÈRE LEGRABOX BLUMOTION TIP-ON 70 kg

163506000	753.5001S	Dreta (R)	500 mm
163507000		Esquerra (L)	
163508000	753.6001S	Dreta (R)	600 mm
163509000		Esquerra (L)	

Per funció Tip-On afegir Joc Tip-On Blumotion T60L
Para función Tip-On añadir Juego Tip-On Blumotion T60L
Pour la fonction Tip-On, ajoutez Game Tip-On Blumotion T60L

CODI CÓDIGO | CODE	REFERÈNCIA REFERENCIA | RÉFÉRENCE	PER FONDÀRIA DE PARA FONDO DE | POUR PROFONDEUR

ESTABILITZADOR LATERAL
ESTABILIZADOR LATERAL
STABILISATEUR LATÉRAL

165710000	ZS7M650LU	450 a 650 mm

Recomanat per amplada de calaix de 900 a 1400 mm
Recomendado para cajón con ancho de 900 a 1400 mm
Recommandé pour les tiroirs d'une largeur comprise entre 900 et 1400 mm

CODI CÓDIGO CODE	REFERÈNCIA REFERENCIA RÉFÉRENCE	DESCRIPCIÓ DESCRIPCIÓN DESCRIPTION	MIDES MEDIDAS DIMENSIONS	PES PESO POIDS

JOC BLUMOTION TIP-ON
JUEGO BLUMOTION TIP-ON
KIT BLUMOTION TIP-ON

166149000	T60L7040	Joc R+L	270 - 300 mm	0 -10 kg
166135000	T60L7140		270 - 300 mm	10 - 20 kg
166155000	T60L7340		350 - 750 mm	0 -20 kg
166136000	T60L7540		350 - 750 mm	15 - 40 kg
166137000	T60L7570		450 - 750 mm	35 - 70 kg

Calaix Legrabox blanc
Cajón Legrabox blanco
Tiroir Legrabox blanc

CODI CÓDIGO CODE	REFERÈNCIA REFERENCIA RÉFÉRENCE	DESCRIPCIÓ DESCRIPCIÓN DESCRIPTION	MIDES MEDIDAS DIMENSIONS
BARNILLA SYNCHRO GUIA TIP-ON BLUMOTION VARILLA SYNCHRO GUÍA TIP-ON BLUMOTION BAGUETTE SYNCHRO GLISSIÈRE TIP-ON BLUMOTION			
165723000	T60B000H	Subjecció barnilla	
166141000	T60.1125W	Barnilla	1125 mm

CODI CÓDIGO | CODE	REFERÈNCIA REFERENCIA | RÉFÉRENCE	MÀ MANO | MAIN	MIDES MEDIDAS | DIMENSIONS
ADAPTADOR DARRERA LEGRABOX ADAPTADOR TRASERA LEGRABOX ADAPTATEUR ARRIÈRE LEGRABOX			
162350000	ZB7M000S	Dreta (R)	M
162351000		Esquerra (L)	
162408000	ZB7K000S	Joc R+L	K
162352000	ZB7C000S	Dreta (R)	C
162353000		Esquerra (L)	
162391000	ZB7F000S	Joc R+L	F

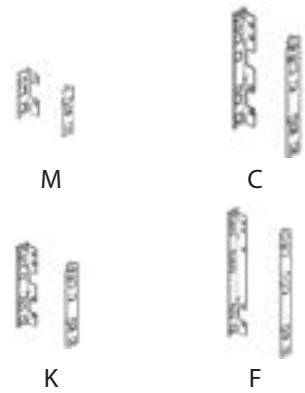

CODI CÓDIGO | CODE	REFERÈNCIA REFERENCIA | RÉFÉRENCE	ALÇADA CALAIX ALTO CAJÓN | HAUTEUR TIROIR
FIXACIÓ FRONTAL FIJACIÓN FRONTAL FIXATION AVANT		
162335000	ZF7M70E2	M
162337000	ZF7K70E2	K
162336000	ZF7C70E2	C
		F = M + C

CODI CÓDIGO | CODE	REFERÈNCIA REFERENCIA | RÉFÉRENCE	MIDES MEDIDAS | DIMENSIONS
CARGOL LEGRABOX TORNILLO LEGRABOX VIS LEGRABOX		
122101000	61D.1500	4 x 15 mm

Per fixar el fons de fusta en el lateral | Para fijar el fondo de madera en el lateral | Pour fixer la profondeur du bois sur le côté

CODI CÓDIGO | CODE	REFERÈNCIA REFERENCIA | RÉFÉRENCE	TIPUS TIPO | TYPES	MARCA MARCA | MARQUE
TAPES PERFIL LEGRABOX TAPAS PERFIL LEGRABOX TOP PROFIL LEGRABOX			
162346000	ZA7.0700	Exterior	Blum
162348000	ZA7.5700.BT	Interior	

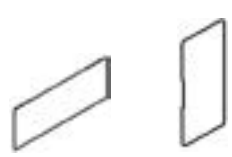

CODI CÓDIGO | CODE	REFERÈNCIA REFERENCIA | RÉFÉRENCE	MÀ MANO | MAIN

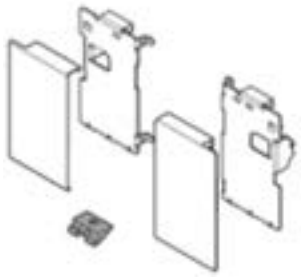

FIXACIÓ CALAIX INTERIOR
FIJACIÓN CAJÓN INTERIOR
FIXATION TIROIR INTÉRIEUR

162407000	ZI7.0MS0	Joc dreta (R) + esquerra (L)

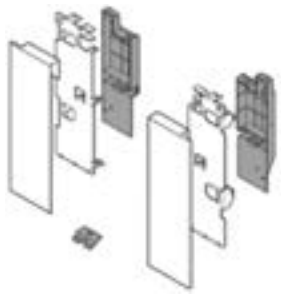

FIXACIÓ CASSOLER INT. AMB BARN.
FIJACIÓN CACEROLERO INT. CON BARN.
FIXATION MEUBLE À CASSEROLES INT. AVEC BAGUETTE

162404000	ZI7.3CS0	Joc dreta (R) + esquerra (L)

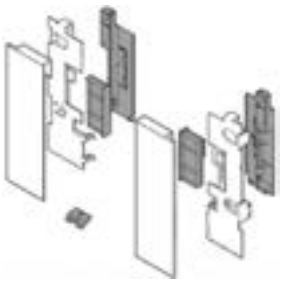

FIXACIÓ FRONTAL VIDRE ALT/BAIX
FIJACIÓN FRONTAL CRISTAL ALTO/BAJO
FIXATION AVANT VERRE HAUT/BAS

162435000	ZI7.2CS0	Joc dreta (R) + esquerra (L)

CODI CÓDIGO | CODE	REFERÈNCIA REFERENCIA | RÉFÉRENCE	ALÇADA ALTO | HAUTEUR	LLARGADA LARGO | LONGUEUR

FRONTAL CALAIX INTERIOR
FRONTAL CAJÓN INTERIOR
AVANT TIROIR INTÉRIEUR

162403000	ZV7.1043C01	90,5 mm	1043 mm

FRONTAL CASSOLER INT. A/RANURA
FRONTAL CACEROLERO INT. CON/RANURA
AVANT MEUBLE À CASSEROLES INT. A/RAINURE

162404000	ZV7.1043MN1	30 mm	1043 mm

Vidres transparents disponibles en alçades de 70 mm i 38 mm, i amplades de moble de 450 i 600 mm.
Cristales transparentes disponibles en alturas de 70 mm y 38 mm, y anchuras de mueble de 450 y 600 mm.
Verres transparents disponibles en hauteurs de 70 mm et 38 mm et largeurs de meubles de 450 et 600 mm.

Calaix Legrabox blanc
Cajón Legrabox blanco
Tiroir Legrabox blanc

CODI CÓDIGO | CODE	REFERÈNCIA REFERENCIA | RÉFÉRENCE	LLARGADA LARGO | LONGUEUR	

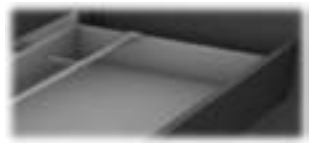

BARNILLA FRONTAL CASSOLER
VARILLA FRONTAL CACEROLERO
BAGUETTE AVANT MEUBLE À CASSEROLES

162422000	ZR7.1080U	1080 mm	

CODI CÓDIGO | CODE	REFERÈNCIA REFERENCIA | RÉFÉRENCE	TIPUS TIPO | TYPES	ACABATS ACABADOS | FINITIONS	

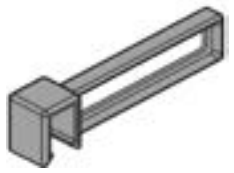

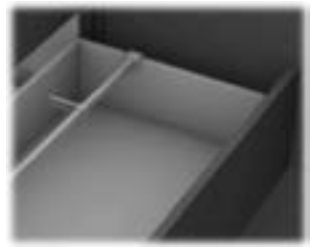

SEPARADOR INTERIOR TRANSVERSAL
SEPARADOR INTERIOR TRANSVERSAL
SÉPARATEUR INTÉRIEUR TRANSVERSAL

9779494	ZC7U10E0	Suport	Gris	
4189322	ZC7U10F0	Separador		

+ Barnilla ZR7.1080U | + Varilla ZR7.1080U | + Baguette ZR7.1080U

CODI CÓDIGO | CODE	REFERÈNCIA REFERENCIA | RÉFÉRENCE	AMPLADA ANCHO | LARGEUR	ACABATS ACABADOS | FINITIONS		

SEPARADOR INTERIOR TRANSVERSAL
SEPARADOR INTERIOR TRANSVERSAL
SÉPARATEUR INTÉRIEUR TRANSVERSAL

160514000	ZC7S500RS1	100 mm	Blanc	Marc 2 div.	
160513000	ZC7S500RS2	200 mm		Marc 2 div.	
160512000	ZC7S500BS3	300 mm		Posacoberts 6 div.	

Per calaixos de fondària de 500 mm
Para cajones con fondo de 500 mm
Pour tiroirs d'une profondeur de 500 mm

Calaix Legrabox gris
Cajón Legrabox gris
Tiroir Legrabox gris

CODI CÓDIGO | CODE	REFERÈNCIA REFERENCIA | RÉFÉRENCE	MÀ MANO | MAIN	MIDES MEDIDAS | DIMENSIONS

JOC LATERAL ALÇADA "M" 90,5 mm
JUEGO LATERAL ALTO "M" 90,5 mm
KIT LATÉRAL HAUTEUR "M" 90,5 mm

162366000	770M3002S	Joc R+L	300 mm
162367000	770M3502S	Joc R+L	350 mm
162368000	770M4002S	Joc R+L	400 mm
162369000	770M4502S	Joc R+L	450 mm
162342000	770M5002S	Dreta (R)	500 mm
162343000		Esquerra (L)	
162375000	770M6002S	Joc D+E	600 mm

JOC LATERAL ALÇADA "K" 128,5 mm
JUEGO LATERAL ALTO "K" 128,5mm
KIT LATÉRAL HAUTEUR "K" 128,5 mm

162382000	770K5002I	Joc R+L	500 mm

JOC LATERAL ALÇADA "C" 177 mm
JUEGO LATERAL ALTO "C" 177 mm
KIT LATÉRAL HAUTEUR "C" 177 mm

162370000	770C3002S	Joc R+L	300 mm
162371000	770C3502S	Joc R+L	350 mm
162372000	770C4002S	Joc R+L	400 mm
162373000	770C4502S	Joc R+L	450 mm
162344000	770C5002S	Dret (R)	500 mm
162345000	770C5002S	Esquerra (L)	
162374000	770C6002S	Joc R+L	600 mm

JOC LATERAL ALÇADA "C" FREE 177 mm. Gris Orión
JUEGO LATERAL ALTO "C" FREE 177 mm. Gris Orión
KIT LATÉRAL HAUTEUR "C" FREE 177 mm. Gris Orión

162363000	780C5002S	Dreta (R)	500 mm
162364000		Esquerra (L)	

162385000	Boxcober lbx free 780C0007S dret (R)
162386000	Boxcober lbx free 780C0007S esquerre (L)
162387000	Joc boxcober lbx free 780C0006S davant

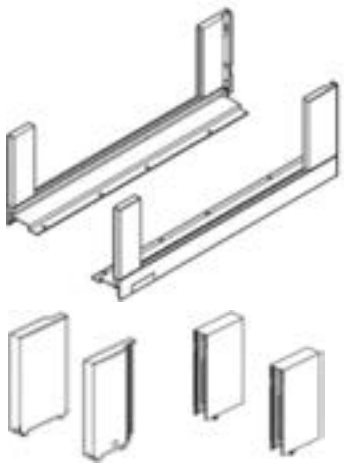

Posibilitat de demanar el vidre per fondària de 500 mm | Posibilidad de pedir el cristal para fondo de 500 mm | Possibilité de commander le verre pour profondeur 500 mm

JOC LATERAL ALÇADA "F" 241 mm. Gris Orión
JUEGO LATERAL ALTO "F" 241 mm. Gris Orión
KIT LATÉRAL HAUTEUR "F" 241 mm. Gris Orión

162442000	770F4502S	Joc R+L	450 mm
162379000	770F5002S	Joc R+L	500 mm

Calaix Legrabox gris
Cajón Legrabox gris
Tiroir Legrabox gris

CODI CÓDIGO | CODE	REFERÈNCIA REFERENCIA | RÉFÉRENCE	MÀ MANO | MAIN	MIDES MEDIDAS | DIMENSIONS

GUIA LEGRABOX BLUMOTION TIP-ON 40 kg
GUÍA LEGRABOX BLUMOTION TIP-ON 40 kg
GLISSIÈRE LEGRABOX BLUMOTION TIP-ON 40 kg

162510000	750.3001S	Dreta (R)	300 mm
162509000		Esquerra (L)	
162508000	750.3501S	Dreta (R)	350 mm
162507000		Esquerra (L)	
162497000	750.4001S	Dreta (R)	400 mm
162498000		Esquerra (L)	
162512000	750.4501S	Dreta (R)	450 mm
162511000		Esquerra (L)	
162492000	750.5001S	Dreta (R)	500 mm
162491000		Esquerra (L)	
162486000	750.6001S	Joc R+L	600 mm

Per funció Tip-On afegir Joc Tip-On Blumotion T60L | Para función Tip-On añadir Juego Tip-On Blumotion T60L | Pour la fonction Tip-On, ajoutez Game Tip-On Blumotion T60L

GUIA LEGRABOX BLUMOTION TIP-ON 70 kg
GUÍA LEGRABOX BLUMOTION TIP-ON 70 kg
GLISSIÈRE LEGRABOX BLUMOTION TIP-ON 70 kg

162383000	753.5001S	Dreta (R)	500 mm
162384000		Esquerra (L)	
162439000	753.6001S	Dreta (R)	600 mm
162440000		Esquerra (L)	

Per funció Tip-On afegir Joc Tip-On Blumotion T60L | Para función Tip-On añadir Juego Tip-On Blumotion T60L | Pour la fonction Tip-On, ajoutez Game Tip-On Blumotion T60L

ESTABILITZADOR LATERAL
ESTABILIZADOR LATERAL
STABILISATEUR LATÉRAL

CODI CÓDIGO | CODE	REFERÈNCIA REFERENCIA | RÉFÉRENCE	PER FONDÀRIA DE PARA FONDO DE | POUR PROFONDEUR
165710000	ZS7M650LU	450 a 650 mm

Recomanat per amplada de calaix de 900 a 1400 mm | Recomendado para anchura de cajón de 900 a 1400 mm
Recommandé pour une largeur de tiroir de 900 à 1400 mm

CODI CÓDIGO CODE	REFERÈNCIA REFERENCIA RÉFÉRENCE	DESCRIPCIÓ DESCRIPCIÓN DESCRIPTION	MIDES MEDIDAS DIMENSIONS	PES PESO POIDS

GUIA LEGRABOX BLUMOTION TIP-ON 40 kg
GUÍA LEGRABOX BLUMOTION TIP-ON 40 kg
GLISSIÈRE LEGRABOX BLUMOTION TIP-ON 40 g

166149000	T60L7040	Joc R+L	270 - 300 mm	0 - 10 kg
166135000	T60L7140		270 - 300 mm	10 - 20 kg
166155000	T60L7340		350 - 750 mm	0 - 20 kg
166136000	T60L7540		350 - 750 mm	15 - 40 kg
166137000	T60L7570		450 - 750 mm	35 - 70 kg

CODI CÓDIGO CODE	REFERÈNCIA REFERENCIA RÉFÉRENCE	DESCRIPCIÓ DESCRIPCIÓN DESCRIPTION	MIDES MEDIDAS DIMENSIONS

BARNILLA SYNCHRO GUIA TIP-ON BLUMOTION
VARILLA SYNCHRO GUIA TIP-ON BLUMOTION
BAGUETTE SYNCHRO GLISSIÈRE TIP-ON BLUMOTION

165723000	T60B000H	Subjecció barnilla	
166141000	T60.1125W	Barnilla	1125 mm

CODI CÓDIGO | CODE	REFERÈNCIA REFERENCIA | RÉFÉRENCE	MÀ MANO | MAIN	MIDES MEDIDAS | DIMENSIONS

ADAPTADOR DARRERA LEGRABOX
ADAPTADOR TRASERA LEGRABOX
ADAPTATEUR ARRIÈRE LEGRABOX

162354000	ZB7M000S	Dreta (R)	M
162355000		Esquerra (L)	
162381000	ZB7K000S	Joc R+L	K
162356000	ZB7C000S	Dreta (R)	C
162357000		Esquerra (L)	
162380000	ZB7F000S	Joc R+L	F

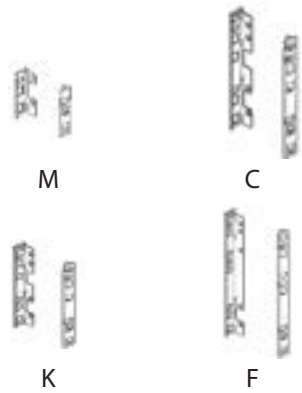

CODI CÓDIGO | CODE	REFERÈNCIA REFERENCIA | RÉFÉRENCE	ALÇADA CALAIX ALTO CAJÓN | HAUTEUR TIROIR

FIXACIÓ FRONTAL
FIJACIÓN FRONTAL
FIXATION AVANT

162335000	ZF7M70E2	M
162337000	ZF7K70E2	K
162336000	ZF7C70E2	C
		F = M + C

CODI CÓDIGO | CODE	REFERÈNCIA REFERENCIA | RÉFÉRENCE	MIDES MEDIDAS | DIMENSIONS

CARGOL LEGRABOX
TORNILLO LEGRABOX
VIS LEGRABOX

122101000	61D.1500	4x15 mm

Per fixar el fons de fusta en el lateral | Para fijar el fondo de madera en el lateral | Pour fixer la profondeur du bois sur le côté

CODI CÓDIGO | CODE	REFERÈNCIA REFERENCIA | RÉFÉRENCE	TIPUS TIPO | TYPES	MARCA MARCA | MARQUE

TAPES PERFIL LEGRABOX
TAPAS PERFIL LEGRABOX
TOP PROFIL LEGRABOX

162347000	ZA7.0700	Exterior	Blum
162349000	ZA7.5700.BT	Interior	

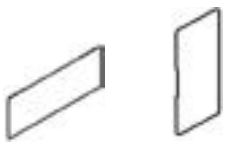

Demanar només per subministrament industrial, perfils en kit inclós.
Pedir solo para suministro industrial, perfiles en kit incluido.
Commandez uniquement pour la fourniture industrielle, y compris les profils de kit.

Calaix Legrabox gris
Cajón Legrabox gris
Tiroir Legrabox gris

CODI CÓDIGO | CODE	REFERÈNCIA REFERENCIA | RÉFÉRENCE	MÀ MANO | MAIN

FIXACIÓ CALAIX INTERIOR
FIJACIÓN CAJÓN INTERIOR
FIXATION TIROIR INTÉRIEUR

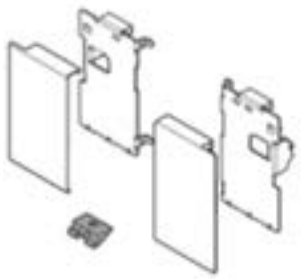

162360000	ZI7.0MS0	Joc dreta (R) + esquerra (L)

FIXACIÓ CASSOLER INT. AMB BARN.
FIJACIÓN CACEROLERO INT. CON VARILLA
FIXATION MEUBLE À CASSEROLES INT. AVEC BAGUETTE

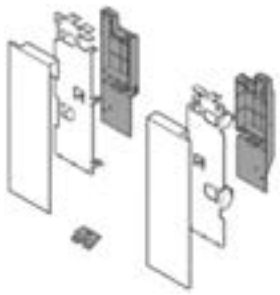

162362000	ZI7.3CS0	Joc dreta (R) + esquerra (L)

FIXACIÓ FRONTAL VIDRE ALT/BAIX
FIJACIÓN FRONTAL CRISTAL ALTO/BAJO
FIXATION AVANT CRISTAL HAUT-BAS

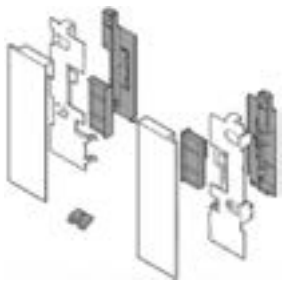

162361000	ZI7.2CS0	Joc dreta (R) + esquerra (L)

CODI CÓDIGO | CODE	REFERÈNCIA REFERENCIA | RÉFÉRENCE	ALÇADA ALTO | HAUTEUR	LLARGADA LARGO | LONGUEUR

FRONTAL CALAIX INTERIOR
FRONTAL CAJÓN INTERIOR
AVANT TIROIR INTÉRIEUR

162358000	ZV7.1043C01	90,5 mm	1043 mm

CODI CÓDIGO | CODE	REFERÈNCIA REFERENCIA | RÉFÉRENCE	ALÇADA ALTO | HAUTEUR	LLARGADA LARGO | LONGUEUR

FRONTAL CASSOLER INT. A/RANURA
FRONTAL CACEROLERO INT. CON/RANURA
AVANT MEUBLE À CASSEROLES INT. A/RAINURE

162359000	ZV7.1043MN1	30 mm	1043 mm

Vidres transparents disponibles en alçades de 70 mm i 38 mm, i amplades de moble de 450 i 600 mm.
Cristales transparentes disponibles en alturas de 70 mm y 38 mm, y anchuras de mueble de 450 y 600 mm.
Verres transparents disponibles en hauteurs de 70 mm et 38 mm et largeurs de meubles de 450 et 600 mm.

CODI CÓDIGO | CODE	REFERÈNCIA REFERENCIA | RÉFÉRENCE	LLARGADA LARGO | LONGUEUR	

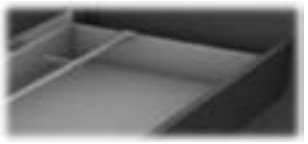

BARNILLA FRONTAL CASSOLER
VARILLA FRONTAL CACEROLERO
BAGUETTE AVANT MEUBLE À CASSEROLES

162365000	ZR7.1080U	1080 mm	

CODI CÓDIGO | CODE	REFERÈNCIA REFERENCIA | RÉFÉRENCE	TIPUS TIPO | TYPES	ACABATS ACABADOS | FINITIONS

SEPARADOR INTERIOR TRANSVERSAL
SEPARADOR INTERIOR TRANSVERSAL
SÉPARATEUR INTÉRIEUR TRANSVERSAL

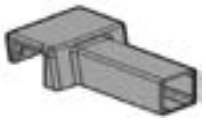

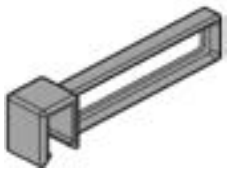

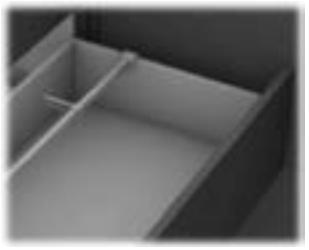

162388000	ZC7U10E0	Suport	Gris	
162389000	ZC7U10F0	Separador		

Barnilla ZR7.1080U (162365000)

CODI CÓDIGO CODE	REFERÈNCIA REFERENCIA RÉFÉRENCE	AMPLADA MOBLE ANCHO MUEBLE LARGEUR MEUBLE	ACABATS ACABADOS FINITIONS

CALAIX AIGÜERA LEGRABOX F160S
CAJÓN FREGADERO LEGRABOX F160S
TIROIR ÉVIER LEGRABOX F160S

163140000	TMAKIP14GL60LPDCF1	600 mm	Gris Orión	
163141000	TMAKIP14GL80LPDCF1	800 mm		
163142000	TMAKIP14GL90LPDCF1	900 mm		
163139000	TMAKIP14GL12LPDCF1	1200 mm		

2 laterals (M ó C) + joc guies + 2 enganxes frontals. Serveix tant per muntar perfil M ó C. Referències vàlides només per a mobles de 16 mm. Per gruix de 19mm consultar.
2 laterales (M ó C) + juego guías + 2 enganches frontales. Sirve tanto para montar perfil M o C. Referencias válidas solo para muebles de 16 mm. Para grosor de 19 mm consultar.
2 latéraux (M ou C) + guides réglés + 2 crochets avant. Il peut être utilisé pour monter des profilés M ou C. Les références ne sont valables que pour les meubles de 16 mm. Pour une épaisseur de 19 mm, consulter.

KIT CUBELL ECO LEGRABOX H267012
KIT CUBO ECO LEGRABOX H267012
KIT SEAU ECO LEGRABOX H267012

163144000	TMAKT2GL60L50F16	600 mm	Gris Orión	
163145000	TMAKT2GL80L50F16	800 mm		
163146000	TMAKT2GL90L50F16	900 mm		
163143000	TMAKT2GL12L50F16	1200 mm		

60 L

80 L

90 L

120 L

Calaix Legrabox gris
Cajón Legrabox gris
Tiroir Legrabox gris

CODI CÓDIGO | CODE	REFERÈNCIA REFERENCIA | RÉFÉRENCE	AMPLADA ANCHO | LARGEUR	ACABATS ACABADOS | FINITIONS	

SEPARADOR INTERIOR TRANSVERSAL
SEPARADOR INTERIOR TRANSVERSAL
SÉPARATEUR INTÉRIEUR TRANSVERSAL

160371000	ZC7S500BS3	300 mm	Gris	Posacoberts 6 div.
160510000	ZC7S500RS2	200 mm		Marc 2 div.
160511000	ZC7S500RS1	100 mm		Marc 2 div.

Per calaixos de fondària de 500 mm. | Para cajones con fondo de 500 mm. | Pour tiroirs d'une profondeur de 500 mm

CODI CÓDIGO CODE	MIDES MEDIDAS DIMENSIONS	AMPLADA MOBLE ANCHO MUEBLE LARGEUR MEUBLE	ACABATS ACABADOS FINITIONS

FONS CALAIX FUSTA
FONDO CAJÓN MADERA
PROFONDEUR TIROIR BOIS

79215000	233 x 490 x 16 mm	300 mm	Gris Fosc
79215010	283 x 490 x 16 mm	350 mm	
79215020	333 x 490 x 16 mm	400 mm	
79215030	383 x 490 x 16 mm	450 mm	
79215040	433 x 490 x 16mm	500 mm	
79215050	533 x 490 x 16mm	600 mm	
79215060	633 x 490 x 16mm	700 mm	
79215070	733 x 490 x 16mm	800 mm	
79215080	833 x 490 x 16mm	900 mm	
79215090	933 x 490 x 16mm	1000 mm	
79215100	1133 x 490 x 16mm	1200 mm	

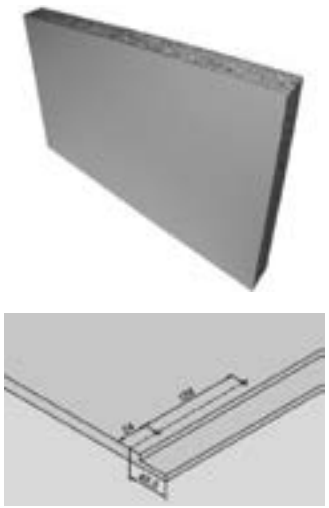

CODI CÓDIGO CODE	MIDES MEDIDAS DIMENSIONS	AMPLADA MOBLE ANCHO MUEBLE LARGEUR MEUBLE	ACABATS ACABADOS FINITIONS

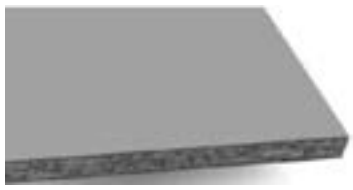

DARRERE FUSTA K (Retallables)
TRASERA MADERA K (Recortables)
ARRIÈRE BOIS K

79215300	101 x 330 x 16 mm	400 mm	Gris Fosc
79215310	101 x 530 x 16 mm	600 mm	
79215320	101 x 830 x 16mm	900 mm	
79215330	101 x 1130 x16mm	1200 mm	

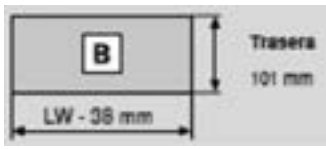

LW: Mida interior moble

CODI CÓDIGO CODE	MIDES MEDIDAS DIMENSIONS	AMPLADA MOBLE ANCHO MUEBLE LARGEUR MEUBLE	ACABATS ACABADOS FINITIONS

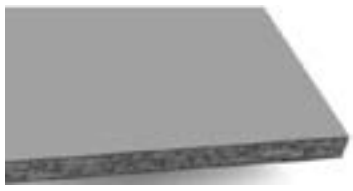

DARRERA FUSTA F (Retallables)
TRASERA MADERA F (Recortables)
ARRIÈRE BOIS F

79215340	212 x 330 x 16 mm	400 mm	Gris Fosc
79215350	212 x 530 x 16 mm	600 mm	
79215360	212 x 830 x 16 mm	900 mm	
79215370	212 x 1130 x 16mm	1200 mm	

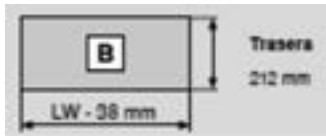

Calaix Antaro blanc
Cajón Antaro blanco
Tiroir Antaro blanc

CODI CÓDIGO | CODE	TIPUS TIPO | TYPES	PES PESO | POIDS
KIT CALAIX ANTARO (T-PACK) KIT CAJÓN ANTARO (T-PACK) KIT TIROIR ANTARO (T-PACK)		
163285000	Calaix	30 kg
163284000	Cassoler	50 kg

Sense fons ni darrera. Només en mida de fondària de 500 mm | Sin fondo ni trasera. Sólo con medida de fondo de 500 mm
Sans profondeur ni arrière. Seulement avec une profondeur de 500 mm

CODI CÓDIGO | CODE	REFERÈNCIA REFERENCIA | RÉFÉRENCE	MIDES MEDIDAS | DIMENSIONS
JOC LATERAL ALÇADA "M" 79,5 mm JUEGO LATERAL ALTO "M" 79,5 mm KIT LATÉRAL HAUTEUR "M" 79,5 mm		
165950000	378M2702SA	270 mm
165951000	378M3502SA	350 mm
165952000	378M4002SA*	400 mm
165953000	378M4502SA*	450 mm
165954000	378M5002SA*	500 mm
165955000	378M6002SA	600 mm
162124000	378M6502SA	650 mm

***Embalatge industrial (20 dreta + 20 esquerra) Tapes no incloses.**
*Embalaje industrial (20 derecha + 20 izquierda) Tapas no incluídas.
*Emballage industriel (20 droite + 20 gauche) Top non inclus.

JOC LATERAL ALÇADA "K" 127,5 mm
JUEGO LATERAL ALTO "K" 127,5 mm
KIT LATÉRALE HAUTEUR "K" 127,5 mm

162231000	378K5002SA	500 mm
162532000	378K5502SA	550 mm

CODI CÓDIGO | CODE	REFERÈNCIA REFERENCIA | RÉFÉRENCE
TAPA LATERAL TAPA LATERAL TOP LATÉRALE	
165968000	ZAA.532C

Calaix Antaro blanc
Cajón Antaro blanco
Tiroir Antaro blanc

CODI CÓDIGO | CODE	REFERÈNCIA REFERENCIA | RÉFÉRENCE	MIDES MEDIDAS | DIMENSIONS	PES PESO | POIDS

JOC GUIA TANDEMBOX BLUMOTION
JUEGO GUIA TANDEMBOX BLUMOTION
KIT GLISSIÈRE TANDEMBOX BLUMOTION

171710000	578.2701B	270 mm	30 kg
171711000	578.3501B	350 mm	
171735000	578.4001B	400 mm	
171736000	578.4501B	450 mm	
171740000	578.5001B	500 mm	
162598000	578.5501B	550 mm	
165667000	576.6001B	500 mm	65 kg
171675000	576.5001B	600 mm	
171744000	576.6501B	650 mm	

CODI CÓDIGO | CODE	REFERÈNCIA REFERENCIA | RÉFÉRENCE	MIDES MEDIDAS | DIMENSIONS	PES PESO | POIDS

JOC GUIA TANDEMBOX BLUMOTION TIP-ON
JUEGO GUIA TANDEMBOX BLUMOTION TIP-ON
KIT GLISSIÈRE TANDEMBOX BLUMOTION TIP-ON

165653000	578.2701M	270 mm	30 kg
165654000	578.3501M	350 mm	
165655000	578.4001M	400 mm	
165656000	578.4501M	450 mm	
165657000	578.5001M	500 mm	
165658000	578.6001M	600 mm	
165712000	576.5001M	500 mm	65 kg

KIT SYNCRO TIP-ON
KIT SYNCRO TIP-ON
KIT SYNCRO TIP-ON

165937000	T60.000D	270 - 300 mm	0 - 10 kg
165938000	T60B3130	270 - 300 mm	10 - 20 kg
165659000	T60B3530	350 - 600 mm	15 - 40 kg
165709000	T60B3330	350 - 600 mm	20 - 65 kg
165713000	T60B3560	450 - 650 mm	35 - 65 kg

CODI CÓDIGO | CODE	REFERÈNCIA REFERENCIA | RÉFÉRENCE	MIDES MEDIDAS | DIMENSIONS

JOC ADAPTADOR DARRERA
JUEGO ADAPTADOR TRASERA
KIT ADAPTATEUR ARRIÈRE

165970000	Z30M	93 mm
165971000	Z30K	127,5 mm
162232000	Z30D	180 mm
166013000	Z30D120S/1.6*	228

***Especial per cassoler aigüera** | * Especial para cacerolero fregadero | *Spécial pour évier

CODI CÓDIGO | CODE	REFERÈNCIA REFERENCIA | RÉFÉRENCE	AMPLADA MOBLE ANCHO MUEBLE | LARGEUR MEUBLE

DARRERA METÀL·LICA ALÇADA "M" 93 mm
TRASERA METÁLICA ALTO "M" 93 mm
ARRIÈRE MÉTALLIQUE HAUTEUR "M" 93 mm

166028000	Z30M239S.6	300 mm
166029000	Z30M289S.6	350 mm
166030000	Z30M339S.6	400 mm
166031000	Z30M389S.6	450 mm
166032000	Z30M439S.6	500 mm
166033000	Z30M539S.6	600 mm
166034000	Z30M639S.6	700 mm
166035000	Z30M739S.6	800 mm
166036000	Z30M839S.6	900 mm
166037000	Z30M939S.6	1000 mm
166038000	30M1139S.6	1200 mm

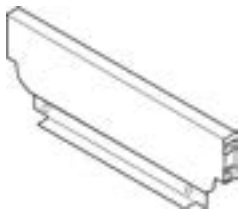

DARRERA METÀL·LICA ALÇADA "D" 228 mm
TRASERA METÁLICA ALTO "D" 228 mm
ARRIÈRE MÉTALLIQUE HAUTEUR "D" 228 mm

166039000	Z30D239S.6	300 mm
166040000	Z30D289S.6	350 mm
166041000	Z30D339S.6	400 mm
166042000	Z30D389S.6	450 mm
166043000	Z30D439S.6	500 mm
166044000	Z30D539S.6	600 mm
166045000	Z30D639S.6	700 mm
166046000	Z30D739S.6	800 mm
166047000	Z30D839S.6	900 mm
166048000	Z30D939S.6	1000 mm
166049000	Z30D1139S.6	1200 mm

CODI CÓDIGO | CODE	REFERÈNCIA REFERENCIA | RÉFÉRENCE	DESCRIPCIÓ DESCRIPCIÓN | DESCRIPTION

FIXACIÓ FRONTAL
FIJACIÓN FRONTAL
FIXATION AVANT

162428000	ZSF.35A2.02	Cargol
165818000	ZSF.39A2	Inserta

CODI CÓDIGO | CODE	REFERÈNCIA REFERENCIA | RÉFÉRENCE	MIDES MEDIDAS | DIMENSIONS

JOC GUARDACÓS ANTARO
JUEGO GUARDACOSTADOS ANTARO
KIT GARNITURES LATÉRALES ANTARO

162099000	ZRG.207RSIC R+L	270 mm
162105000	ZRG.287RSIC R+L	350 mm
162106000	ZRG.337RSIC R+L	400 mm
162107000	ZRG.387RSIC R+L	450 mm
162109000	ZRG.437RSIC R+L	500 mm
162125000	ZRG.487RSIC R+L	550 mm
162110000	ZRG.537RSIC R+L	600 mm

Calaix Antaro blanc
Cajón Antaro blanco
Tiroir Antaro blanc

CODI CÓDIGO | CODE	REFERÈNCIA REFERENCIA | RÉFÉRENCE	MIDES MEDIDAS | DIMENSIONS

CALAIX INTERIOR
CAJÓN INTERIOR
TIROIR INTÉRIEUR

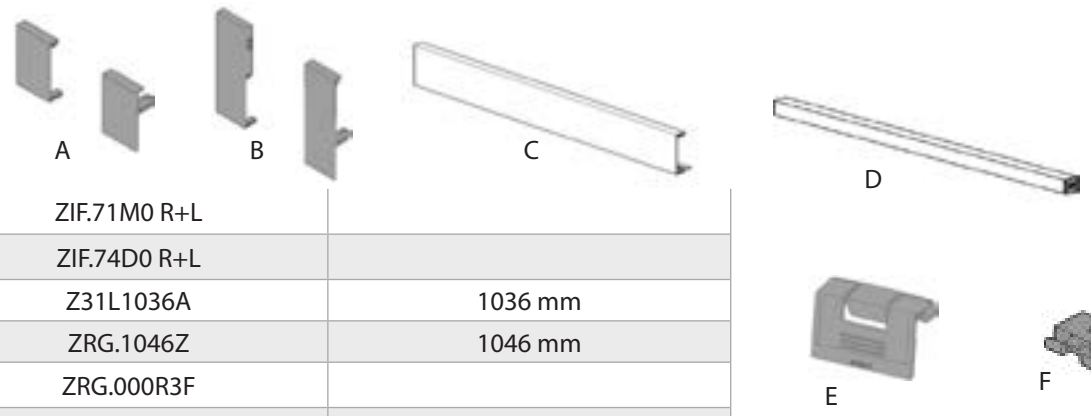

A	162111000	ZIF.71M0 R+L	
B	162112000	ZIF.74D0 R+L	
C	166015000	Z31L1036A	1036 mm
D	166017000	ZRG.1046Z	1046 mm
E	160628000	ZRG.000R3F	
F	160937000	231A0008	

Joc fixació calaix interior (A)
Joc fixació cassoler interior (B)
Frontal metàl·lic (C)
Guardacós davanter (D)
Tirador calaix interior (opcional). Acabat plàstic gris (E)
Subjecció frontal metàlic (calaix ample) (F)

Juego fijación cajón interior (A)
Juego fijación cacerolero interior (B)
Frontal metálico (C)
Guardacuerpo delantero (D)
Tirador cajón interior (opcional). Acabado plástico gris (E)
Sujeción frontal metálico (cajón ancho) (F)

Kit de fixation de tiroir intérieur (A)
Set de fixation pot intérieur (B)
Façade en métal (C)
Garde du corps avant (D)
Poignée de tiroir interne (en option). La finition plastique gris (E)
Fixation avant en métal (tiroir large) (F)

CODI CÓDIGO | CODE	REFERÈNCIA REFERENCIA | RÉFÉRENCE	MIDA FONDÀRIA MEDIDA FONDO | PROFONDEUR

JOC ESTABILITZADOR
JUEGO ESTABILIZADOR
KIT STABILISATEUR

165589000	ZST.500BA	500 mm

Per calaixos molt amples. Recomanable a partir de 900mm. Altres mides consultar | Para cajones muy anchos. Recomendable a partir de 900mm. Otras medidas a consultar | Pour les tiroirs très larges. Recommandé à partir de 900mm. Autres mesures à consulter

CODI CÓDIGO | CODE	REFERÈNCIA REFERENCIA | RÉFÉRENCE	DESCRIPCIÓ DESCRIPCIÓN | DESCRIPTION

ACCESSORIS
ACCESORIOS
ACCESSOIRES

162395000	T60.000D	Adaptador barn.
166141000	T60.1125W	Barnilla Synchro
165734000	Z96.2011	Conector fondo>750cm
165723000	T60B000H	Subjecció barnilla

CODI CÓDIGO | CODE	MIDES MEDIDAS | DIMENSIONS	AMPLADA MOBLE ANCHO MUEBLE | LARGEUR MEUBLE

FONS CALAIX ANTARO MELAMINA GRIS-BLANCA 16 mm
FONDO CAJÓN ANTARO MELAMINA GRIS-BLANCA 16 mm
PROFONDEUR TIROIR ANTARO MÉLAMINE GRIS BLANC 16 mm

79213980	193 x 478 x 16	300 mm
79213990	243 x 478 x 16	350 mm
79214000	293 x 478 x 16	400 mm
79214050	343 x 478 x 16	450 mm
79214055	393 x 478 x 16	500 mm
79214010	493 x 478 x 16	600 mm
79214060	593 x 478 x 16	700 mm
79214065	693 x 478 x 16	800 mm
79214020	793 x 478 x 16	900 mm

Bicolor (una cara de cada color). Per mòdul de gruix de 16 mm. Només per mida de fondària de calaix de 500 mm | Bicolor (una cara de cada color). Sólo para medida de fondo de cajón de 500 mm | Bicolor (un côte de chaque couleur). Seulement pour fond de tiroir 500 m.

CODI CÓDIGO | CODE	MIDA MEDIDA | DIMENSION	AMPLADA MOBLE ANCHO MUEBLE | LARGEUR MEUBLE

POSACOBERT PLÀSTIC
CUBERTERO PLÁSTICO
BOÎTE À COUVERTS PLASTIQUE

166060000	318,4 x 473 mm	400 mm
166061000	368,4 x 473 mm	450 mm
166062000	418,4x 473 mm	500 mm
166063000	518,4 x 473 mm	600 mm
166040000	618,4 x 473 mm	700 mm
166050000	718,4 x 473 mm	800 mm
166060000	818,4 x 473 mm	900 mm
166067000	1118,4 x 473 mm	1200 mm

Calaix Antaro gris
Cajón Antaro gris
Tiroir Antaro gris

CODI CÓDIGO | CODE	TIPUS TIPO | TYPES	PES PESO | POIDS

KIT CALAIX ANTARO (T-PACK)
KIT CAJÓN ANTARO (T-PACK)
KIT TIROIR ANTARO (T-PACK)

A	163169000	Calaix	30 kg
B	163282000	Cassoler	50 kg

Sense fons ni darrera. Només en mida de fondària de 500 mm | Sin fondo ni trasera. Sólo con medida de fondo de 500 mm
Sans profondeur ni arrière. Seulement avec une profondeur de 500 mm

CODI CÓDIGO | CODE	REFERÈNCIA REFERENCIA | RÉFÉRENCE	MIDES MEDIDAS | DIMENSIONS

JOC LATERAL "N" ALÇADA 79,5 mm - "M" ALÇADA 95,5 mm
JUEGO LATERAL "N" ALTO 79,5 mm - "M" ALTO 95,5 mm
KIT LATÉRAL "N" HAUTEUR 79,5 mm - "M" HAUTEUR 95,5 mm

162283000	378N5002SA	500 mm
162041000	378M2702SA	270 mm
162043000	378M3502SA	350 mm
162044000	378M4002SA*	400 mm
162046000	378M4502SA*	450 mm
162047000	378M5002SA*	500 mm
162116000	378M5502SA.25	550 mm
162051000	378M6002SA	600 mm
162117000	358M6502SA.25	650 mm

Alçada "N"

***Embalatge industrial (20 dreta + 20 esquerra) Tapes no incloses.**
*Embalaje industrial (20 derecha + 20 izquierda) Tapas no incluídas.
*Emballage industriel (20 droite + 20 gauche) Top non inclus.

CODI CÓDIGO | CODE	REFERÈNCIA REFERENCIA | RÉFÉRENCE	MIDES MEDIDAS | DIMENSIONS

JOC LATERAL "K" ALÇADA 127,5 mm
JUEGO LATERAL "K" ALT 127,5 mm
KIT LATÉRAL "K" HAUTEUR 127,5 mm

162058000	358K4002SA	400 mm
162118000	358K4502SA	450 mm
162059000	358K5002SA	500 mm
162079000	378K5502SA	550 mm

CODI CÓDIGO | CODE	REFERÈNCIA REFERENCIA | RÉFÉRENCE

TAPA PERFIL
TAPA PERFIL
TOP PROFIL

162078000	ZAA.532C

CODI CÓDIGO | CODE	REFERÈNCIA REFERENCIA | RÉFÉRENCE	MIDES MEDIDAS | DIMENSIONS	PES PESO | POIDS	
JOC GUIA TANDEMBOX BLUMOTION JUEGO GUÍA TANDEMBOX BLUMOTION SET GLISSIÈRE TANDEMBOX BLUMOTION				
171710000	578.2701B	270 mm	30 Kg	
171711000	578.3501B	350 mm		
171735000	578.4001B	400 mm		
171736000	578.4501B	450 mm		
171740000	578.5001B	500 mm		
162598000	578.5501B	550 mm		
171675000	576.6001B	600 mm	65 Kg	
165667000	576.5001B	500 mm		

CODI CÓDIGO | CODE	REFERÈNCIA REFERENCIA | RÉFÉRENCE	MIDES MEDIDAS | DIMENSIONS	PES PESO | POIDS	
JOC GUIA TANDEMBOX BLUMOTION TIP-ON JUEGO GUIA TANDEMBOX BLUMOTION TIP-ON KIT GLISSIÈRE TANDEMBOX BLUMOTION TIP-ON				
165653000	578.2701M	270 mm	30 kg	
165654000	578.3501M	350 mm		
165655000	578.4001M	400 mm		
165656000	578.4501M	450 mm		
165657000	578.5001M	500 mm		
165658000	578.6001M	600 mm		
165712000	576.5001M	500 mm	65 kg	

Calaix Antaro blanc
Cajón Antaro blanco
Tiroir Antaro blanc

CODI CÓDIGO | CODE	REFERÈNCIA REFERENCIA | RÉFÉRENCE	MIDES MEDIDAS | DIMENSIONS	PES PESO | POIDS

KIT SYNCHRO TIP-ON
KIT SYNCHRO TIP-ON
KIT SYNCHRO TIP-ON

165937000	T60.000D	270 - 300 mm	0 - 10 kg
165938000	T60B3130	270 - 300 mm	10 - 20 kg
165659000	T60B3530	350 - 600 mm	15 - 40 kg
165709000	T60B3330	350 - 600 mm	20 - 65 kg
165713000	T60B3560	450 - 650 mm	35 - 65 kg

Per guia 65 kg (576 m) | Per guia 65 kg (576 m) | Per guia 65 kg (576 m)

CODI CÓDIGO | CODE	REFERÈNCIA REFERENCIA | RÉFÉRENCE	MIDES MEDIDAS | DIMENSIONS

ADAPTADOR DARRERA FUSTA
ADAPTADOR TRASERA MADERA
ADAPTATEUR ARRIÈRE BOIS

166123000	Z30N	79,5 mm
162582000	Z30M	95,5 mm
162577000	Z30K	127,5 mm
162576000	Z30D	228 mm
163242000	Z30D120S.6SS	228 mm

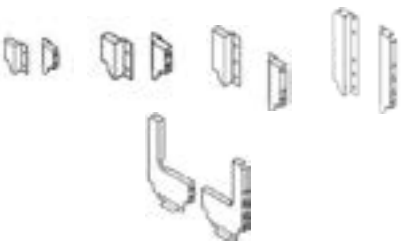

Especial joc aigüera | Especial juego fregadero | Spécial kit évier

DARRERA METÀL·LICA ALÇADA "M" 95,5 mm
TRASERA METÁLICA ALTO "M" 95,5 mm
ARRIÈRE MÉTALLIQUE HAUTEUR "M" 95,5 mm

165757000	Z30M339S.6	400 mm
165758000	Z30M389S.6	450 mm
165759000	Z30M439S.6	500 mm
160958000	Z30M539S.6	600 mm
160961000	Z30M639S.6	700 mm
160962000	Z30M739S.6	800 mm
160957000	Z30M839S.6	900 mm
165456000	Z30M939S.6	1000 mm
165457000	30M1139S.6	1200 mm

DARRERA METÀL·LICA ALÇADA "D" 228 mm
TRASERA METÁLICA ALTO "D" 228 mm
ARRIÈRE MÉTALLIQUE HAUTEUR "D" 228 mm

165765000	Z30D339S.6	400 mm
165766000	Z30D389S.6	450 mm
165767000	Z30D439S.6	500 mm
160959000	Z30D539S.6	600 mm
160963000	Z30D639S.6	700 mm
160964000	Z30D739S.6	800 mm
160949000	Z30D839S.6	900 mm
165458000	Z30D939S.6	1000 mm
165459000	Z30D1139S.6	1200 mm

70

Calaix Antaro gris
Cajón Antaro gris
Tiroir Antaro gris

CODI CÓDIGO | CODE	REFERÈNCIA REFERENCIA | RÉFÉRENCE	DESCRIPCIÓ DESCRIPCIÓN | DESCRIPTION

FIXACIÓ FRONTAL
FIJACIÓN FRONTAL
FIXATION AVANT

162428000	ZSF.35A2.02	Cargol
165818000	ZSF.39A2	Inserta

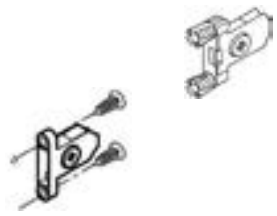

CODI CÓDIGO | CODE	REFERÈNCIA REFERENCIA | RÉFÉRENCE	MIDES MEDIDAS | DIMESIONS

CALAIX INTERIOR
CAJÓN INTERIOR
TIROIR INTÉRIEUR

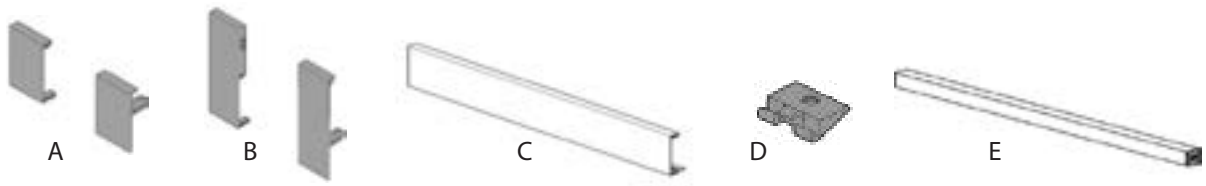

A	162068000	ZIF.71M0 R+L	
B	162069000	ZIF.74D0 R+L	
C	162070000	Z31L1036A	1036 mm
D	160937000	Z31A0008	
E	162071000	ZRG.1046Z	1046 mm
F	166111000	ZIF.80M5	
G	160628000	ZRG.000R5F	

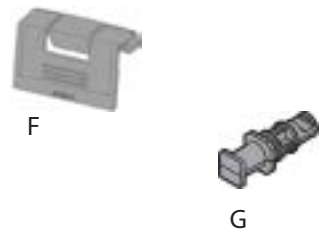

Joc fixació calaix interior (A)
Joc fixació cassoler interior (B)
Frontal metàl·lic (C)
Subjecció frontal metàl·lic (calaix ample) (D)
Guardacòs davanter (E)
Tirador calaix interior (opcional). Acabat plàstic gris (F)
Adaptador Barnilla (G)

Juego fijación cajón interior (A)
Juego fijación cacerolero interior (B)
Frontal metálico (C)
Sujeción frontal metálico (cajón ancho) (D)
Guardacuerpo delantero (E)
Tirador cajón interior (opcional). Acabado plástico gris (F)
Adaptador varilla (G)

Kit de fixation de tiroir intérieur (A)
Set de fixation pot intérieur (B)
Façade en métal (C)
Fixation avant en métal (tiroir large) (D)
Garde du corps avant (E)
Poignée de tiroir interne (en option). Fini plastique gris (F)
Adaptateur de tige (G)

JOC GUARDACÓS
JUEGO GUARDACUERPO
KIT GARNITURES LATÉRALES

162061000	ZRG.207RSIC R+L	270 mm
162062000	ZRG.287RSIC R+L	350 mm
162063000	ZRG.337RSIC R+L	400 mm
162064000	ZRG.387RSIC R+L	450 mm
162066000	ZRG.437RSIC R+L	500 mm
162119000	ZRG.487RSIC R+L	550 mm
162067000	ZRG.537RSIC R+L	600 mm
162122000	ZRG.587RSIC R+L	650 mm

CODI CÓDIGO | CODE	REFERÈNCIA REFERENCIA | RÉFÉRENCE	MIDA FONDÀRIA MEDIDA FONDO | PROFONDEUR

JOC ESTABILITZADOR
JUEGO ESTABILIZADOR
KIT STABILISATEUR

165589000	ZST.500BA	500 mm

Calaix Antaro gris
Cajón Antaro gris
Tiroir Antaro gris

CODI | CÓDIGO CODE	DESCRIPCIÓ DESCRIPCIÓN | DESCRIPTION

COMBINACIÓ SOTA AIGÜERA
COMBINACIÓN DEBAJO FREGADERO
KIT POUR ÉVIER

1	Guia Tandembox
2	Joc laterals llargs
3	Joc adaptadors Z30D (165971000)
4	Fixació frontal
8	Joc guardacossos
11	Joc laterals curts
12	Joc adaptadors darrera Z30M (165970000)
9	Joc suports suplement lateral Z36D (162229000)
9a	Suplement lateral Z37Rxxx7D (vidre)
	Suplement lateral Z37Axxx7D (alumini)

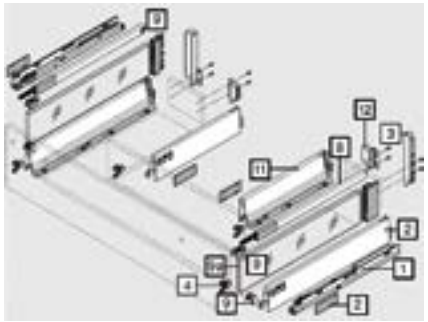

CODI CÓDIGO | CODE	MIDES MEDIDAS | DIMENSIONS	AMPLADA MOBLE ANCHO MUEBLE | LARGEUR MEUBLE

FONS CALAIX MELAMINA GRIS-BLANCA 16 mm
FONDO CAJÓN MELAMINA GRIS-BLANCA 16 mm
PROFONDEUR TIROIR MÉLAMINE GRIS-BLANC 16 mm

79213980	193 x 478 mm	300 mm
79213990	243 x 478 mm	350 mm
79214000	293 x 478 mm	400 mm
79214050	343 x 478 mm	450 mm
79214055	393 x 478 mm	500 mm
79214010	493 x 478 mm	600 mm
79214060	593 x 478mm	700 mm
79214065	693 x 478 mm	800 mm
79214020	793 x 478 mm	900 mm

Bicolor (una cara de cada color) Per mòdul de gruix de 16 mm | Bicolor (una cara de cada color) Para módulo de grosor de 16 mm
Bicolor (un côte de chaque couleur). Pour module d'épaisseur 16 mm

CODI CÓDIGO | CODE	REFERÈNCIA REFERENCIA | RÉFÉRENCE	FONDÀRIA FONDO | PROFONDEUR	ACABATS ACABADOS | FINITIONS

POSACOBERTS INOX
CUBERTEROS INOX
BOÎTE À COUVERTS

A	160951000	ZSI.500BI1N	500 mm	Inox
B	160954000	ZSI.500BI03		
C	160956000	ZSI.500FI01		
D	160950000	ZSI.500FI03		

Cubeta individual (A)	Cubeta individual (A)	Seau individuel (A)
Cubeta triple (B)	Cubeta triple (B)	Triple cuvette (B)
Separador simple (C)	Separador simple (C)	Séparateur simple (C)
Separador doble (D)	Separador doble (D)	Double séparateur (D)

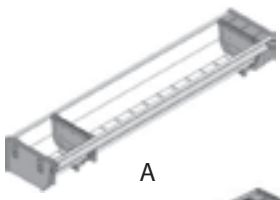
A

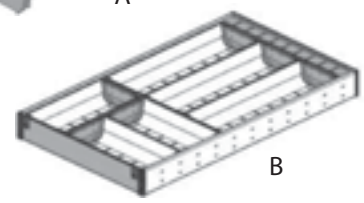
B

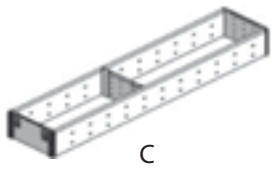
C

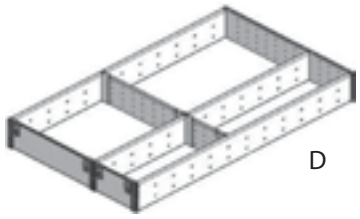
D

CODI CÓDIGO CODE	MIDA MEDIDA | DIMENSION	AMPLADA MOBLE ANCHO MUEBLE | LARGEUR MEUBLE

POSACOBERT PLÀSTIC
CUBERTEROS PLÁSTICO
BOÎTE À COUVERTS

163160000	218,4 x 473 mm	300 mm
163161000	268,4x 473 mm	350 mm
163162000	318,4 x 473 mm	400 mm
163163000	368,4 x 473 mm	450 mm
163164000	418,4 x 473 mm	500 mm
163165000	518,4 x 473 mm	600 mm
163167000	618,4 x 473 mm	700 mm
163166000	718,4 x 473 mm	800 mm
163167000	818,4 x 473 mm	900 mm
166071000	1118,4 x 473 mm	1200 mm

CODI | CÓDIGO CODE	REFERÈNCIA | REFERENCIA RÉFÉRENCE	MIDA FONDÀRIA MEDIDA FONDO | PROFONDEUR

SUPLEMENT LATERAL BOXCAP
SUPLEMENTO LATERAL BOXCAP
SUPPLÉMENT LATÉRAL BOXCAP

A B

A	162212000	Z36D0080	
B	162227000	Z37A467D	500 mm

Joc subjecció lateral (A)
Lateral metal.lic (B)

Juego sujeción lateral (A)
Lateral metálico (B)

Support latéral (A)
Côté métallique (B)

CODI | CÓDIGO CODE	REFERÈNCIA REFERENCIA | RÉFÉRENCE

ORGANITZACIÓ INTERIOR
ORGANIZACIÓN INTERIOR
ORGANISATION INTÉRIEUR

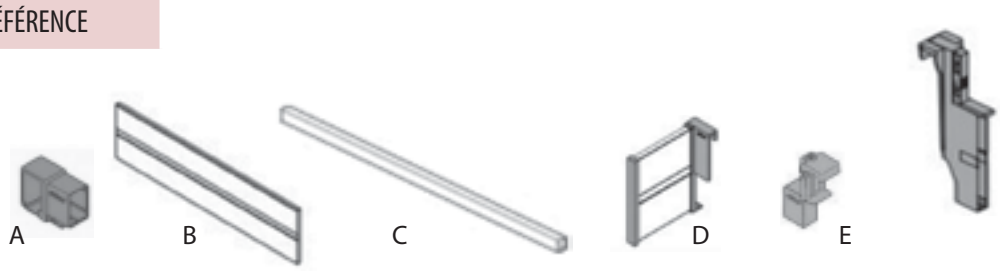

A	162072000	ZRU.01E0
B	162073000	ZRU.11FO
C	162074000	ZRG.1104Q
D	162075000	Z40D0002Z
E	162076000	Z40L1077A
F	162077000	Z43L100S

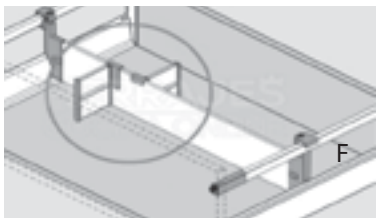

Suport barnilla (A)
Separador longitudinal (B)
Barnilla transversal (C)
Suport separador (D)
Suport Barnilla (E)
Suport separador (F)

Soporte varilla (A)
Separador longitudinal (B)
Varilla transversal (C)
Soporte separador (D)
Soporte varilla (E)
Soporte separador (F)

Support de tringle (A)
Séparateur longitudinal (B)
Barre transversale (C)
Support séparateur (D)
Support de tringle (E)
Support séparateur (F)

Calaix Metabox blanc / crema
Cajón Metabox blanco / crema
Tiroir Metabox blanc / creme

CODI CÓDIGO | CODE	REFERÈNCIA REFERENCIA | RÉFÉRENCE	MIDES MEDIDAS DIMENSIONS	

JOC LATERAL ALÇADA "N" 54 mm
JUEGO LATERAL ALTO "N" 54 mm
SET PROFIL HAUTEUR "N" 54 mm

162613000	320N5000C	550 mm - 25 Kg

JOC LATERAL ALÇADA "M" 86 mm
JUEGO LATERAL ALTO "M" 86 mm
SET PROFIL HAUTEUR "M" 86 mm

162663000	320M2700C	270 mm - 25 kg
162662000	320M3500C	350 mm - 25 kg
162661000	320M4000C	400 mm - 25 kg
162660000	320M4500C	450 mm - 25 kg
162659000	320M5000C	500 mm - 25 kg
162665000	320M5500C	550 mm - 25 Kg

JOC LATERAL ALÇADA "K" 118 mm
JUEGO LATERAL ALTO "K" 118 mm
SET PROFIL HAUTEUR "K" 118 mm

162654000	320K3500C	350 mm - 25 kg
162655000	320K4000C	400 mm - 25 kg
162656000	320K4500C	450 mm - 25 kg
162657000	320K5000C	500 mm - 25 kg

JOC LATERAL ALÇADA "H" 150 mm
JUEGO LATERAL ALTO "H" 150 mm
SET PROFIL HAUTEUR "H" 150 mm

162649000	320H3500C	350 mm - 25 kg
162650000	320H4000C	400 mm - 25 kg
162651000	320H4500C	450 mm - 25 kg
162652000	320H5000C	500 mm - 25 kg
162658000	320H5500C	550 mm - 25 kg

JOC GUARDACÓS
JUEGO GUARDACUERPO
KIT GARNITURES

162608000	ZRE.371S.ID	400 mm
162609000	ZRE.421S.ID	450 mm
162610000	ZRE.471S.ID	500 mm

CODI CÓDIGO | CODE	REFERÈNCIA REFERENCIA | RÉFÉRENCE	TIPUS FIXACIÓ TIPO FIJACIÓN | TYPES FIXATION

JOC FIXACIÓ FRONTAL
JUEGO FIJACIÓN FRONTAL
KIT DE FIXATION AVANT

162645000	ZSF.1700	Cargol
162601000	ZSF.1800	Tetó 10 mm

BLUMOTION
BLUMOTION
BLUMOTION

121821000	Z70.0320	

CODI CÓDIGO | CODE	MIDA MEDIDA | DIMENSION	AMPLADA MOBLE ANCHO MUEBLE | LARGEUR MEUBLE

POSACOBERTS METABOX
CUBERTEROS METABOX
BOÎTE À COUVERTS METABOX

162753000	287 x 482 mm	350 mm
162754000	337 x 482 mm	400 mm
162755000	387 x 482 mm	450 mm
162756000	437 x 482 mm	500 mm
162757000	537 x 482 mm	600 mm

Calaix Vantage Q blanc
Cajón Vantage Q blanco
Tiroir Vantage Q blanc

CODI CÓDIGO | CODE	MIDES FONDÀRIA MEDIDAS FONDO | PROFONDEUR	PES PESO | POIDS

KIT CALAIX
KIT CAJÓN
KIT TIROIR

165409000	350 mm	35 kg
165408000	450 mm	
165384000	500 mm	
165919000	550 mm	

INCLOU: Lateral + Guia + Enganxe frontal + Enganxe darrera + Instruccions i mides de montatge | INCLUYE: Lateral + Guía + Enganche frontal + Enganche trasera + Instrucciones y medidas de montaje | INCLUS: Côté + Guide + Attelage avant + Attelage arrière + Instructions et mesures de montage

JOC GUARDACOSSOS
JUEGO GUARDACUERPOS
KIT GARNITURES

165507000	350 mm
165509000	450 mm
165385000	500 mm
165924000	550mm

JOC FIXACIÓ DARRERA
JUEGO FIJACIÓN TRASERA
KIT DE FIXATION ARRIÈRE

Cassoler	165138000	141 mm
Doble barnilla	165139000	204 mm

CODI CÓDIGO | CODE	MIDES MEDIDAS | DIMENSIONS	ACABATS ACABADOS | FINITIONS

JOC FIXACIÓ CALAIX INTERIOR. Sense barana
JUEGO FIJACIÓN CAJÓN INTERIOR. Sin baranda
KIT DE FIXATION TIROIR INTÉRIEUR. Sans balustrade

165329000	83 mm	Plàstic

JOC FIXACIÓ CALAIX INTERIOR. Amb barana lateral
JUEGO FIJACIÓN CAJÓN INTERIOR. Con baranda lateral
KIT DE FIXATION TIROIR INTÉRIEUR. Avec balustrade latéral

165330000	141 mm	Plàstic

JOC FIXACIÓ CALAIX INTERIOR. Amb barana al davant
JUEGO FIJACIÓN CAJÓN INTERIOR. Con baranda delante
KIT DE FIXATION TIROIR INTÉRIEUR. Avec balustrade avant

165334000	204 mm

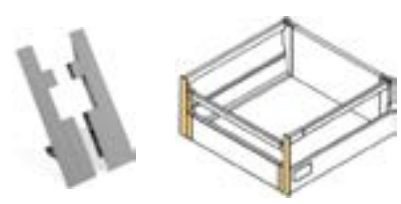

BARANA FRONTAL
BARANDA FRONTAL
BALUSTRADE AVANT

165388000	1130 mm	Alumini

CODI CÓDIGO | CODE	MIDES MEDIDAS | DIMENSIONS	ACABAT ACABADOS | FINITIONS	
PERFIL FRONTAL CALAIX INTERIOR PERFIL FRONTAL CAJÓN INTERIOR PROFIL AVANT TIROIR INTÉRIEUR			
165343000	92 x 1100 mm	Alumini	

CODI CÓDIGO | CODE	MIDES MEDIDAS | DIMENSIONS	AMPLADA MOBLE ANCHO MUEBLE | LARGEUR MEUBLE	
FONS CALAIX MELAMINA GRIS - BLANC 16 mm FONDO CAJÓN MELAMINA GRIS - BLANCO 16 mm PROFONDEUR TIROIR MÉLAMINE GRISE - BLANC 16 mm			
79214200	182 x 496	300 mm	
79214210	232 x 496	350 mm	
79214220	282 x 496	400 mm	
79214230	332 x 496	450 mm	
79214240	382 x 496	500 mm	
79214250	482 x 496	600 mm	
79214260	582 x 496	700 mm	
79214270	682 x 496	800 mm	
79214280	782 x 496	900 mm	

Bicolor (una cara de cada color). Per mòdul de gruix de 16 mm. Només per mida de fondària de calaix de 500 mm | Bicolor (una cara de cada color). Sólo para medida de fondo de cajón de 500 mm | Bicolor (un côté de chaque couleur). Seulement pour fond de tiroir 500 mm

CODI CÓDIGO | CODE	AMPLADA MOBLE ANCHO MUEBLE | LARGEUR MEUBLE	ACABATS ACABADOS | FINITIONS	
SALVA-DESAIGÜES SALVADESAGÜES SAUVE ÉCOULEMENT			
160986000	258 x 182 mm	Plàstic	

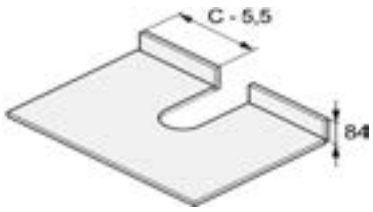

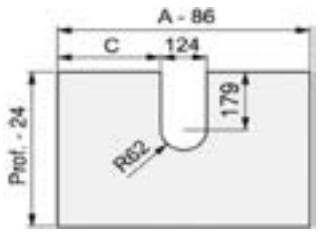

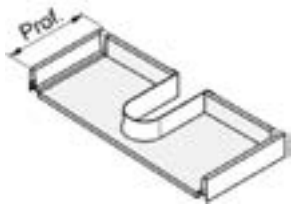

DISTANCIADOR DISTANCIADOR DISTANCER			
165346000	70 x 51 x 25 mm	Plàstic	

POSACOBERTS ÒPTIMA CUBERTEROS ÓPTIMA BOÎTE À COUVERTS OPTIMA			
160006000	400 mm	Plàstic	
160007000	450 mm		
160009000	500 mm		
160011000	600 mm		
160012000	700 mm		
160014000	800 mm		
160017000	900 mm		
162526000	1000 mm		
162527000	1200 mm		

Calaix Vantage Q gris
Cajón Vantage Q gris
Tiroir Vantage Q gris

CODI CÓDIGO | CODE	MIDA FONDÀRIA MEDIDA FONDO | PROFONDEUR	PES PESO | POIDS

KIT CALAIX
KIT CAJÓN
KIT TIROIR

165477000	270 mm	35 kg
165478000	300 mm	
165479000	350 mm	
165289000	400 mm	
165481000	450 mm	
165108000	500 mm	
165918000	550mm	

INCLOU: Lateral + Guia + Enganxe frontal + Enganxe darrera + Instruccions i mides de muntatge | INCLUYE: Lateral + Guía + Enganche frontal + Enganche trasera + Instrucciones y medidas de montaje | INCLUS: Côté + Guide + Attelage avant + Attelage arrière + Instructions et mesures de montage

JOC GUARDACOSSOS
JUEGO GUARDACUERPOS
KIT GARNITURES

165484000	270 mm
165485000	300 mm
165486000	350 mm
165487000	400 mm
165488000	450 mm
165111000	500 mm
165925000	550mm

JOC FIXACIÓ DARRERA
JUEGO FIJACIÓN TRASERA
KIT DE FIXATION ARRIÈRE

Cassoler	165166000	141 mm
Doble barnilla	165167000	204 mm

CODI CÓDIGO | CODE	MIDES MEDIDAS | DIMENSIONS	ACABATS ACABADOS | FINITIONS

PERFIL DARRERE
PERFIL TRASERO
PROFIL ARRIÈRE

165018000	83 x 1100 mm	Alumini

JOC FIXACIÓ CALAIX INTERIOR VANTAGE Q. Sense barana
JUEGO FIJACIÓN CAJÓN INTERIOR VANTAGE Q. Sin baranda
KIT DE FIXATION TIROIR INTÉRIEUR VANTAGE Q. Sans balustrade

165112000	83 mm	Plàstic

JOC FIXACIÓ CALAIX INTERIOR VANTAGE Q. Amb barana lateral
JUEGO FIJACIÓN CAJÓN INTERIOR VANTAGE Q. Con baranda lateral
KIT DE FIXATION TIROIR INTÉRIEUR VANTAGE Q. Avec balustrade latéral

165421000	141 mm	Plàstic

CODI CÓDIGO | CODE	MIDES MEDIDAS | DIMENSIONS	ACABATS ACABADOS | FINITIONS

JOC FIXACIO C. INTERIOR BARNILLA VANTAGE Q. Amb barana al davant
JUEGO FIJACIÓN C. INTERIOR VARILLA VANTAGE Q. Con baranda delante
ENSEMBLE DE FIXATION C. TIGE INTÉRIEURE Q. Avec balustrade avant

165113000	204 mm	Plàstic

BARANA FRONTAL
BARANDA FRONTAL
BALUSTRADE AVANT

165168000	1130 mm	Alumini

PERFIL FRONTAL CALAIX INTERIOR
PERFIL FRONTAL CAJÓN INTERIOR
PROFIL AVANT TIROIR INTÉRIEUR

165017000	92 x 1100 mm	Alumini

ACCESORIS INTERIOR CASSOLER
ACCESORIOS INTERIOR CACEROLERO
ACCESSOIRES INTÉRIEUR TIROIR À CASSEROLES

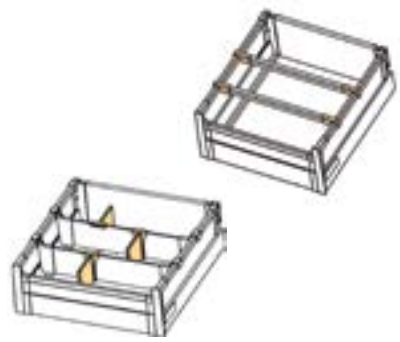

A	165423000	Perfil divisor	Alumini
B	165424000	Suport perfil divisor	Plàstic
C	165426000	Suport barnilla	Plàstic
D	165427000	Separador transversal	Plàstic
E	165168000	Barnilla	Alumini

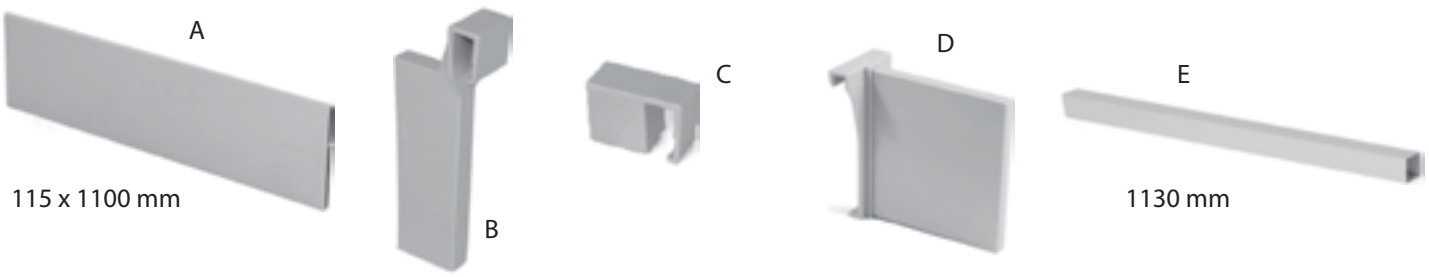

CODI CÓDIGO | CODE	MIDES MEDIDAS | DIMENSIONS	AMPLADA MOBLE ANCHO MUEBLE | LARGEUR MEUBLE

FONS CALAIX MELAMINA GRIS - BLANC 16 mm
FONDO CAJÓN MELAMINA GRIS - BLANCO 16 mm
PROFONDEUR TIROIR MÉLAMINE GRISE - BLANC 16 mm

79214200	182 x 496 mm	300 mm
79214210	232 x 496 mm	350 mm
79214220	282 x 496 mm	400 mm
79214230	332 x 496 mm	450 mm
79214240	382 x 496 mm	500 mm
79214250	482 x 496 mm	600 mm
79214260	582 x 496 mm	700 mm
79214270	682 x 496 mm	800 mm
79214280	782 x 496 mm	900 mm

Bicolor (una cara de cada color). Per mòdul de gruix de 16 mm. Només per mida de fondària de calaix de 500 mm | Bicolor (una cara de cada color). Sólo para medida de fondo de cajón de 500 mm **|** Bicolor (un côté de chaque couleur). Seulement pour fond de tiroir 500 mm

Calaix Vantage Q gris
Cajón Vantage Q gris
Tiroir Vantage Q gris

CODI CÓDIGO | CODE	MIDES MEDIDAS | DIMENSIONS	ACABATS ACABADOS | FINITIONS	
SALVA-DESAIGÜES SALVA-DESAGÜES SAUVE ÉCOULEMENT			
160985000	258 x 182 mm	Plàstic	

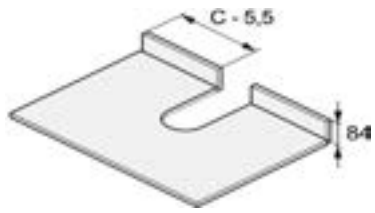

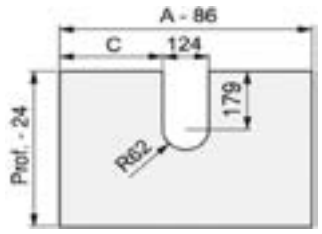

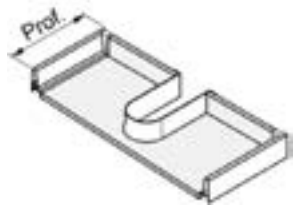

DISTANCIADOR DISTANCIADOR DISTANCER			
165346000	70 x 51 x 25 mm	Plàstic	

CODI CÓDIGO | CODE	AMPLADA MOBLE ANCHO MUEBLES | LARGEUR MEUBLE	ACABATS ACABADOS | FINITIONS	
POSACOBERTS ÒPTIMA CUBERTEROS ÓPTIMA BOÎTE À COUVERTS OPTIMA			
160806000	400 mm	Plàstic	
160807000	450 mm		
160808000	500 mm		
160841000	600 mm		
160856000	700 mm		
160731000	800 mm		
160857000	900 mm		
160732000	1000 mm		
160858000	1200 mm		

Calaix Slim
Cajón Slim
Tiroir Slim

CODI CÓDIGO | CODE	PES PESO | POIDS	FONS FONDO | PROFONDEUR	ACABATS ACABADOS | FINITIONS

JOC LATERAL ALÇADA 95 mm
JUEGO LATERAL ALTO 95 mm
KIT LATÉRAL HAUTEUR 95 mm

165835000	40 kg	300 mm	Blanc
165837000		350 mm	
165840000		400 mm	
165842000		450 mm	
165832000		500 mm	
165822000		300 mm	Gris
165824000		350 mm	
165827000		400 mm	
165829000		450 mm	
165819000		500 mm	

JOC LATERAL ALÇADA 127 mm
JUEGO LATERAL ALTO 127 mm
KIT LATÉRAL HAUTEUR 127 mm

165836000	40 kg	300 mm	Blanc
165838000		350 mm	
165841000		400 mm	
165843000		450 mm	
165833000		500 mm	
165823000		300 mm	Gris
165825000		350 mm	
165828000		400 mm	
165830000		450 mm	
165820000		500 mm	

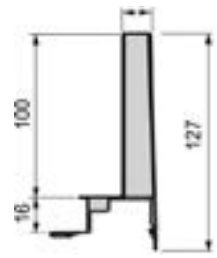

JOC LATERAL ALÇADA 178 mm
JUEGO LATERAL ALTO 178 mm
KIT LATÉRAL HAUTEUR 178 mm

165839000	40 kg	350 mm	Blanc
165844000		450 mm	
165834000		500 mm	
165826000		350 mm	Gris
165831000		450 mm	
165821000		500 mm	

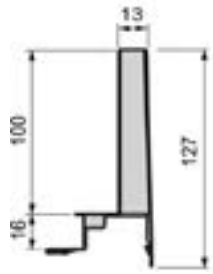

Calaix Slim
Cajón Slim
Tiroir Slim

CODI CÓDIGO | CODE	MIDES MEDIDAS | DIMENSIONS	ACABATS ACABADOS | FINITIONS

JOC GUARDACOSSOS + ENGANXE
JUEGO GUARDACUERPOS + ENGANCHE
KIT GARNITURES + CROCHET

165736000	500 mm	Blanc
165744000		
165735000		Gris
165742000		

PERFIL DARRERA ALUMINI
PERFIL TRASERA ALUMINIO
PROFIL ARRIÈRE ALUMINIUM

165747000	95 x 1100 mm	Blanc
165746000		Gris

JOC FIXACIONS FRONTAL
JUEGO FIJACIONES FRONTAL
KIT DE FIXATIONS AVANT

165769000	95 mm	Blanc
165801000	127 mm	
165808000	178 mm	
165752000	95 mm	Gris
165777000	127 mm	
165807000	178 mm	

PERFIL FRONTAL ALUMINI
PERFIL FRONTAL ALUMINIO
PROFIL AVANT ALUMINIUM

165858000	85 x 1100 mm	Blanc
165857000		Gris

BARANA FRONTAL
BARANDA FRONTAL
BALUSTRADE AVANT

165860000	1100 mm	Blanc
165859000		Gris

Calaix Concept
Cajón Concept
Tiroir Concept

CODI CÓDIGO | CODE	PES PESO | POIDS	MIDES MEDIDAS | DIMENSIONS	ACABATS ACABADOS | FINITIONS

JOC LATERAL ALÇADA 105 mm
JUEGO LATERAL ALTO 105 mm
KIT LATÉRAL HAUTEUR 105 mm

166094000	30 kg	350 mm	Blanc
166162000		400 mm	
166163000		450 mm	
166883000		500 mm	
166173000		350 mm	Gris Antracita
166173000		400 mm	
166175000		450 mm	
166887000		500 mm	

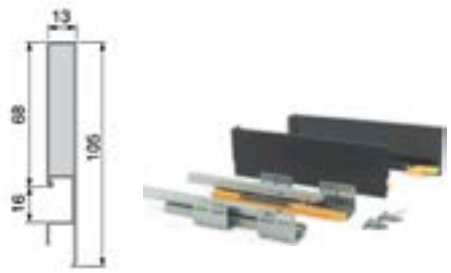

JOC LATERAL ALÇADA 138 mm
JUEGO LATERAL ALTO 138 mm
KIT LATÉRAL HAUTEUR 138 mm

166164000	30 kg	350 mm	Blanc
166165000		400 mm	
166169000		450 mm	
166884000		500 mm	
166176000		350 mm	Gris Antracita
166177000		400 mm	
166178000		450 mm	
166888000		500 mm	

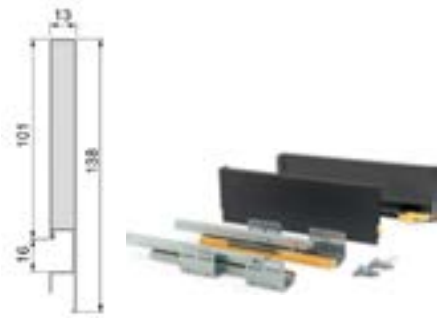

JOC LATERAL ALÇADA 185 mm
JUEGO LATERAL ALTO 185 mm
KIT LATÉRAL HAUTEUR 185 mm

166170000	30 kg	350 mm	Blanc
166171000		400 mm	
166172000		450 mm	
166885000		500 mm	
166179000		350 mm	Gris Antracita
166180000		400 mm	
166181000		450 mm	
166889000		500 mm	

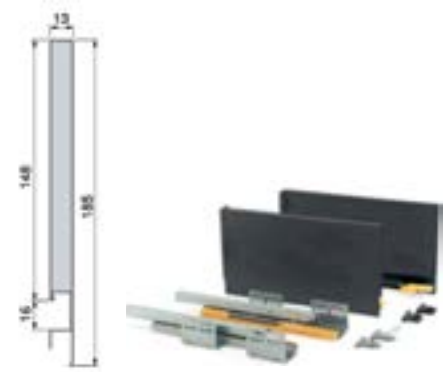

JOC GUARDACÓS
JUEGO GUARDACUERPO
KIT GARNITURES

A	166182000	350 mm	Blanc
	166183000	400 mm	
	166184000	450 mm	
	166890000	500 mm	
	166185000	350 mm	Gris antracita
	166186000	400 mm	
	166187000	450 mm	
	166891000	500 mm	
B	166892000	Opcional	Plàstic gris

Suport per al muntatge del guardacós amb cargol al frontal | Soporte para el montaje del guardacuerpo con tornillo en el frontal
Support pour le montage du protège-corps avec vis à l'avant

Calaix Concept
Cajón Concept
Tiroir Concept

CODI CÓDIGO | CODE	MIDES MEDIDAS | DIMESIONS	ACABAT ACABADOS | FINITIONS	
JOC FIXACIÓ FRONTAL C/ INTERIOR JUEGO FIJACIÓN FRONTAL C/ INTERIOR KIT DE FIXATION AVANT T/ INTÉRIEUR			
166893000	105 mm	Blanc	
166894000	138 mm		
166895000	185 mm		
166896000	105 mm	Gris antracita	
166897000	138 mm		
166898000	185 mm		
TIRA PERFIL FRONTAL C/ INTERIOR TIRA PERFIL FRONTAL C/ INTERIOR BANDE PROFIL AVANT AVEC T/INTÉRIEUR			 **Tira de 1070 mm** Tira de 1070 mm Bande de 1070 mm
166899000	120 mm	Blanc	
166900000		Gris Antracita	
GUARDACÓS FRONTAL C/INTERIOR GUARDACUERPO FRONTAL C/INTERIOR GARNITURE AVANT T/INTÉRIEUR			
166901000	1120 mm	Blanc	
166902000		Gris Antracita	
TIRA PERFIL DARRERA TIRA PERFIL TRASERA BANDE PROFIL ARRIÈRE			
166903000	105 mm	Blanc	
166904000	138 mm		
166905000	185 mm		
166906000	105 mm	Gris Antracita	**Tira de 1120 mm** Tira de 1120 mm Bande de 1120 mm
166907000	138 mm		
166908000	185 mm		
JOC FIXACIÓ DARRERA JUEGO FIJACIÓN TRASERA KIT DE FIXATION ARRIÈRE			
166909000	105 mm	Blanc	
166910000	138 mm		
166911000	185 mm		
166912000	105 mm	Gris Antracita	**Per la darrera d'al·lumini** Por la trasera de aluminio Pour l'arrière en aluminium
166913000	138 mm		
166914000	185 mm		
SALVA-DESAIGÜES S/GAVETA SALVA-FREGADERO S/GAVETA SAUVE ÉCOULEMENT S/TIROIR			
166935000	83 x 186 x 260 mm	Blanc	
166937000		Gris Antracita	

CODI CÓDIGO | CODE	MIDES MEDIDAS | DIMESIONS	ACABAT ACABADOS | FINITIONS

SALVA-DESAIGÜES A/GAVETA
SALVA-DESAGÜES C/GAVETA
SAUVE ÉCOULEMENT A/TIROIR

166934000	83 x 186 x 324 mm	Blanc
166936000		Gris Antracita

SALVA-DESAIGÜES METÀL·LIC
SALVA-DESAGÜES METÁLICO
SAUVE ÉCOULEMENT MÉTALLIQUE

166938000	83 x 562 x 302 mm	Blanc
166939000		Gris Antracita

CODI CÓDIGO | CODE	AMPLADA MOBLE ANCHO MUEBLE | LARGEUR MEUBLE	ACABAT ACABADOS | FINITIONS

POSACOBERTS ÒPTIMA
CUBERTEROS ÓPTIMA
BOÎTE À COUVERTS OPTIMA

166915000	400 mm	Blanc
166916000	450 mm	
166917000	500 mm	
166918000	600 mm	
166919000	700 mm	
166920000	800 mm	
166921000	90 mm	
166922000	100 mm	
166923000	120 mm	
166924000	400 mm	Gris Antracita
166925000	450 mm	
166926000	500 mm	
166927000	600 mm	
166928000	700 mm	
166929000	800 mm	
166931000	900 mm	
166932000	100 mm	
166933000	120 mm	

CODI CÓDIGO CODE	AMPLADA MOBLE ANCHO MUEBLE LARGEUR MEUBLE	MIDES MEDIDAS DIMENSIONS	ACABATS ACABADOS FINITIONS

FONS CALAIX CMELAMINA 16 mm
FONDO CAJÓN MELAMINA 16 mm
PROFONDEUR TIROIR MÉLAMINE 16 mm

79214300	300 mm	249 x 490 x 16 mm	Gris Antracita + Blanc
79214310	350 mm	299 x 490 x 16 mm	
79214315	400 mm	349 x 490 x 16 mm	
79214330	450 mm	399 x 490 x 16 mm	
79214340	500 mm	449 x 490 x 16 mm	
79214350	600 mm	549 x 490 x 16 mm	
79214360	700 mm	649 x 490 x 16 mm	
79214370	800 mm	749 x 490 x 16 mm	
79214380	900 mm	849 x 490 x 16 mm	

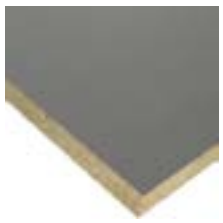

Per mòdul de gruix de 16 mm
Para módulo de grosor de 16 mm
Pour module d'épaisseur 16 mm

Accessoris
Accesorios
Accessoires

CODI CÓDIGO | CODE	REFERÈNCIA REFERENCIA | RÉFÉRENCE
PLATER PER CALAIX ORGANIZADOR DE PLATOS PARA CAJÓN ORGANISATEUR DE PLATS POUR TIROIR	
160996000	ZC7T0350

Estora calaix
Esterilla cajón
Tapis tiroir

CODI CÓDIGO | CODE	DESCRIPCIÓ DESCRIPCIÓN | DESCRIPTION	MIDES | MEDIDAS DIMENSIONS	ACABATS ACABADOS | FINITIONS
162424000	Estora antilliscant	480 x 1,2 mm	Blanca
162425000			Gris clar
162426000			Gris fosc

Rotlles de 20 m | Rollos de 20 m | Roleau 20 m

Ferramenta

Herrajes | Ferrures

Frontisses amb fre Blumotion
Bisagras con freno Blumotion
Charnières avec frein Blumotion

CODI CÓDIGO | CODE	REFERÈNCIA REFERENCIA | RÉFÉRENCE	ANGLE ÁNGULO | ANGLE	
FRONTISSA CLIP BLUMOTION RECTA BISAGRA CLIP BLUMOTION RECTA CHARNIÈRE CLIP BLUMOTION DROIT			
122010000	71B3550	110º	
FRONTISSA CLIP BLUMOTION RECTA CARREGAMENT DE 20 mm BISAGRA CLIP BLUMOTION RECTA CARGAMENTO DE 20 mm CHARNIÈRE CLIP BLUMOTION DROIT CHARGE DE 20 mm			
122019000	73B3550	110º	
FRONTISSA CLIP BLUMOTION RECTA P. GRUIXUDA BISAGRA CLIP BLUMOTION RECTA P. GRUESA CHARNIÈRE CLIP BLUMOTION DROIT P. ÉPAISSEUR			
121507000	71B9550	95º	
FRONTISSA CLIP BLUMOTION ANGLE BISAGRA CLIP BLUMOTION ANGLE CHARNIÈRE CLIP BLUMOTION ANGLE			
122034000	79B3558	+45ºII/110º	
FRONTISSA CLIP BLUMOTION RACONER BISAGRA CLIP BLUMOTION RINCONERO CHARNIÈRE CLIP BLUMOTION POUR CORNER			
121508000	79B9550	95º	
FRONTISSA CLIP BLUMOTION T8 RECTA BISAGRA CLIP BLUMOTION T8 RECTA CHARNIÈRE CLIP BLUMOTION T8 DROIT			
122006000	71B3580 T8	110º	

Frontisses sense fre
Bisagras sin freno
Charnières sans frein

CODI CÓDIGO | CODE	REFERÈNCIA REFERENCIA | RÉFÉRENCE	ANGLE ÁNGULO | ANGLE	
FRONTISSA CLIP RECTA BISAGRA CLIP RECTA CHARNIÈRE CLIP DROIT			
121863000	75T1550	107º	

CODI CÓDIGO | CODE	REFERÈNCIA REFERENCIA | RÉFÉRENCE	ANGLE ÁNGULO | ANGLE	
FRONTISSA CLIP RECTA BISAGRA CLIP RECTA CHARNIÈRE CLIP DROIT			
121824000	71T3550	110º	
FRONTISSA RECTA CÀRREGA 20 mm BISAGRA RECTA CARGA 20 mm CHARNIÈRE DROIT CHARGE 20 mm			
121809000	73T3550	110º	
FRONTISSA CLIP RECTA P. GRUIXUDA BISAGRA CLIP RECTA P. GRUESA CHARNIÈRE CLIP DROIT P. ÉPAISSEUR			
121806000	71T9550	95º	
FRONTISSA CLIP RECTA BISAGRA CLIP RECTA CHARNIÈRE CLIP DROIT			
121856000	71T6550	170º	
FRONTISSA CLIP RECTA BISAGRA CLIP RECTA CHARNIÈRE CLIP DROIT			
121859000	71T7500N	155º	
FRONTISSA RACÓ INTERIOR CLIP BISAGRA RINCÓN INTERIOR CLIP CHARNIÈRE COIN INTERIEUR CLIP			
121880000	79T9550	95º	
FRONTISSA RACONERA BISAGRA RINCONERA CHARNIÈRE COIN			
121885000	79T8500	60º	
FRONTISSA CLIP RECTA T8 BISAGRA CLIP RECTA T8 CHARNIÈRE CLIP DROIT T8			
121864000	75T1580	107º	
FRONTISSA CLIP T8 BISAGRA CLIP T8 CHARNIÈRE CLIP T8			
122018000	73T3580 T8	110º	

Frontisses Inserta
Bisagras Inserta
Charnières Inserta

CODI CÓDIGO | CODE	REFERÈNCIA | REFERENCIA | RÉFÉRENCE	ANGLE ÁNGULO | ANGLE	
FRONTISSA CLIP RECTA BLUMOTION INSERTA BISAGRA CLIP RECTA BLUMOTION INSERTA CHARNIÈRE CLIP DROIT BLUMOTION INSERTA			
122025000	71B3590 BMT	110º	
FRONTISSA CLIP RECTA BLUMOTION INSERTA BISAGRA CLIP RECTA BLUMOTION INSERTA CHARNIÈRE CLIP DROIT BLUMOTION INSERTA			
122023000	73B3590	110º	
FRONTISSA CLIP RECTA INSERTA BISAGRA CLIP RECTA INSERTA CHARNIÈRE CLIP DROIT INSERTA			
122024000	71T3590	110º	
FRONTISSA CLIP RECTA INSERTA BISAGRA CLIP RECTA INSERTA CHARNIÈRE CLIP DROIT INSERTA			
121860000	71T6540B	170º	

Frontisses Inserta
Bisagras Inserta
Charnières Inserta

CODI | CÓDIGO CODE	REFERÈNCIA | REFERENCIA RÉFÉRENCE	ALÇADA ALTO | HAUTEUR	
BASE AVIÓ AMB EXCÈNTRICA BASE AVIÓN CON EXCÉNTRICA PLAN DE BASE AVEC EXCENTRIQUE			
121935000	173H7100	0 mm	
121961000	173H7130	3 mm	
121948000	174H7100E T5	0 mm	
BASE AVIÓ SENSE EXCÈNTRICA BASE AVIÓN SIN EXCÉNTRICA BASE D'AVION SANS EXCENTRIQUE			
121945000	174L6100.05 T10	0 mm	
121962000	175H7190	9 mm	
121901000	175H9160	6 mm	
BASE RECTA AMB EXCÈNTRICA BASE RECTA CON EXCÉNTRICA BASE DROITE AVEC EXCENTRIQUE			
122012000	175H3100	0 mm (amb cargol)	
121632000	177H3100	0 mm (amb tetó de 5 mm)	

Tip-on frontisses
Tip-on bisagras
Tip-on charnières

CODI CÓDIGO | CODE		REFERÈNCIA REFERENCIA | RÉFÉRENCE	ALÇADA ALTO | HAUTEUR	

PLATINA ACER TIP-ON
PLATINA ACERO TIP-ON
PLATINE ACIER TIP-ON

A	163090000	955.1008D	0 mm
B	163171000	955.1008	0 mm

A B

TIP-ON PORTA REG. IMANT
TIP-ON PUERTA REG. IMÁN
TIP-ON PORTE REG. IMAN

163093000	956.1002 Gris	50 mm
163094000	956.1002 Blanc	50 mm
163095000	956A1002 Gris	76 mm
163096000	956A1002 Blanc	76 mm

TIP-ON LLARG PORTA REG. TOPE
TIP-ON LARGO PUERTA REG. TOPE
TIP-ON LONGUEUR PORTE REG. ARRET

163113000	956A1006	76 mm

SUPORT RECTE TIP-ON CURT
SOPORTE RECTO TIP-ON CORTO
SUPPORT DROIT TIP-ON COURT

163097000	956.1201	53 mm
163099000	956.1201	53 mm
163111000	956A1201	79 mm
163112000	956A1201	79 mm

BLUMOTION FRONTISSA 170º
BLUMOTION BISAGRA 170º
BLUMOTION CHARNIÈRE 170º

121820000	973A6000	170º

FRONTISSA SENSE MOLLA RECTA
BISAGRA SIN MUELLE RECTO
CHARNIÈRE SANS RESSORT DROIT

121986000	74T1550.TL	107º

Fre frontisa Blum
Freno bisagra Blum
Frein charnière Blum

CODI CÓDIGO | CODE	REFERÈNCIA REFERENCIA | RÉFÉRENCE	ACABATS ACABADOS | FINITIONS	
BLUMOTION PER PORTA BLUMOTION PARA PUERTA BLUMOTION POUR PORTE			
162746000	970A1002	GRIS	
SUPORT BLUMOTION RECTE SOPORTE BLUMOTION RECTO SUPORT BLUMOTION DROIT			
162747000	970.1201	Gris	
SUPORT BLUMOTION CREU SOPORTE BLUMOTION CRUZ SUPORT BLUMOTION CROIX			
162745000	970.1501	Gris	

Plaques embellidores per frontisses
Placas embellecedoras para bisagras
Plaques articulées pour charnières

CODI CÓDIGO | CODE	REFERÈNCIA REFERENCIA | RÉFÉRENCE	DESCRIPCIÓ DESCRIPCIÓN |DESCRIPTION	
TAPA EMBELLIDORA CROMADA TAPA EMBELLECEDORA CROMADA TOP EMBELLISEUR CHROMÉ			A
A 122005000	70.1503	Braç	B
B 1122092000	70T-3504	Caçoleta	

Limitadors d´obertura
Limitadores de apertura
Limiteurs d'ouverture

CODI CÓDIGO | CODE	REFERÈNCIA REFERENCIA | RÉFÉRENCE	ACABATS ACABADOS | FINITIONS	
LIMITADOR OBERTURA FRONTISA a 86º LIMITADOR APERTURA BISAGRA a 86º LIMITEUR D'OUVERTURE CHARNIÈRE À 86º			
163127000	70T3553	Plàstic	

Compàs Agile
Compás Agile
Compas Agile

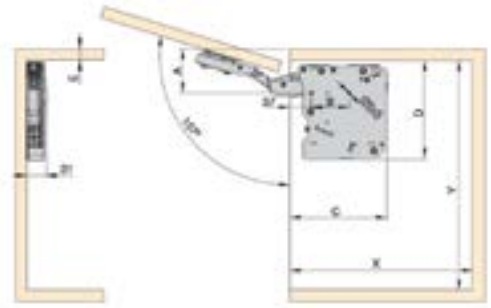

TAULA SELECCIÓ RÀPIDA / TABLA SELECCIÓN RÁPIDA / TABLE DE SELECTION RAPIDE

Amplada / Alçada	400	500	600	700	800	900	1.000	1.100	1.200	1.400	1.600	1.800
250			588	673	760	845	930	1.015	1.100			
300	582	705	828	951	1.074	1.197	1.320	1.443	1.566			
350	777	942	1.110	1.278	1.446	1.614	1.782	1.950	2.118			
400	996	1.216	1.432	1.652	1.872	2.088	2.308	2.528	2.748		3.624	4.060
450	1.242	1.521	1.796	2.075	2.349	2.628	2.907	3.182	3.461	4.014	4.568	5.121
500	1.522	1.860	2.200	2.545	2.885	3.230	3.570	3.910	4.255	4.940	5.620	6.305
600				3.630	4.122	4.614	5.106	5.598	6.090	7.074	8.058	
700		3.563	4.237	4.900	5.572	6.244	6.916	7.581	8.253			

F	A	B	C	D	E	X	Y
580 - 1.250	74	64	180	168	Max. 22	Min. 240	Min. 200
960 - 2.040	74	64	180	168	Max. 22	Min. 240	Min. 200
1.800 - 3.500	74	64	180	168	Max. 22	Min. 240	Min. 200
3.200 - 9.000	96	128	200	158	Max. 26	Min. 261	Min. 170

CODI CÓDIGO | CODE	RENDIMENT RENDIMENTO | PERFORMANCE	ACABAT ACABADO | FINITIONS

KIT COMPÀS
KIT COMPÁS
KIT COMPAS

163276000	580-1250	Blanc
163278000	960-2040	
163281000	1800-3500	
163275000	580-1250	Gris antracita
163277000	960-2040	
163279000	1800-3500	

Kit: Joc compassos + enganxament + tapes + cargols + plantilla | Kit: Juego de compases + enganche + tapas + tornillos + plantilla
Kit: Jeu de cloches + crochet + couvercles + vis + gabarit

Gruix porta de 16 mm a 28 mm
Angle d'obertura 107º
Regulació de la força
Regulació tridimensional de la porta
Tancament suau
Muntatge sense frontisses

Grosor puerta de 16 mm a 28 mm
Ángulo de apertura 107º
Regulación de la fuerza
Regulación tridimensional de la puerta
Cierre suave
Montaje sin bisagra

Épaisseur de porte de 16 mm à 28 mm
Angle d'ouverture 107º
Régulation de la force
Régulation tridimensionnelle de la porte
Fermeture douce
Montage sans charnière

Compàs Aventos HK Top
Compás Aventos HK Top
Compas Aventos HK Top

TAULA SELECCIÓ RÀPIDA / TABLA DE SELECCIÓN RÁPIDA / TABLE DE SELECTION RAPIDE

Amplada / Alçada	400	450	500	550	600	700	800	900	1000	1200
250				23	23	23	23	23	23	23
300	23	23	23	23	23	23	23	23/25	23/25	23/25
350	23	23	23	23	23	23/25	23/25	23/25	25	25/27
400	23	23	23/25	23/25	23/25	23/25	25	25/27	25/27	25/27
450	23/25	23/25	23/25	23/25	25	25/27	25/27	25/27	25/27	27
500	23/25	23/25	25	25/27	25/27	25/27	25/27	27	27/29	27/29
550	25	25/27	25/27	25/27	25/27	27	27	27/29	27/29	27/29
600	25/27	25/27	25/27	27	27	27	27/29	27/29	27/29	29

22K2300 | 22K2500 | 22K2700 | 22K2900

Muntatge sense frontisses

***LF - Factor de Rendiment: Alçada del moble (mm) x Pes del frontal amb l'agafador inclòs**

Montaje sin bisagras

*LF - Factor de Rendimiento: Alto del mueble (mm) x Peso del frontal con tirador incluido

Montage sans charnières

* LF - Facteur de performance: Hauteur de l'armoire (mm) x Poids de l'avant avec poignée incluse

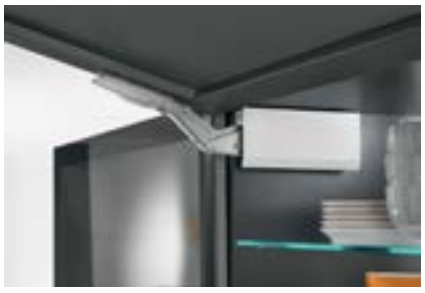

CODI CÓDIGO | CODE	REFERÈNCIA REFERENCIA | RÉFÉRENCE	RENDIMENT LF RENDIMIENTO LF | PERFORMANCE LF

AVENTOS HK TOP
AVENTOS HK TOP
AVENTOS HK TOP

163291000	22K2301 (23)	420-1610
163292000	22K2501 (25)	930-2800
163293000	22K2701 (27)	1730-5200
163294000	22K2901 (29)	3200-9000

AVENTOS HK TOP TIP-ON
AVENTOS HK TOP TIP-ON
AVENTOS HK TOP TIP-ON

163335000	22K2301 T (23)	420-1610
163336000	22K2501 T (25)	930-2800
163337000	22K2701 T (27)	1730-5200
163338000	22K2901 T (29)	3200-9000

FIXACIÓ FRONTAL
FIJACIÓN FRONTAL
FIXATION AVANT

163157000	20S4200	Per porta fusta
163072000	20S4G00A	Per marc alum.

CODI CÓDIGO | CODE	REFERÈNCIA REFERENCIA | RÉFÉRENCE	ACABATS ACABADOS | FINITIONS

TIP-ON IMANT LLARG AMB REGUL.
TIP-ON IMÁN LARGO CON REGUL.
TIP-ON IMAN LONGUEUR AVEC REGUL.

163095000	956A1002	Gris
163096000		Blanc

CODI CÓDIGO | CODE	REFERÈNCIA REFERENCIA | RÉFÉRENCE	ACABATS ACABADOS | FINITIONS

SUPORT TIP-ON
SOPORTE TIP-ON
SUPPORT TIP-ON

163111000	956A1201	Gris
163112000		Blanc

Opcional | Opcional | Facultatif

TIP-ON IMANT CURT AMB REGUL.
TIP-ON IMÁN CORTO CON REGUL.
TIP-ON IMAN COURT AVEC REGUL.

163093000	956.1002	Gris
163094000		Blanc

SUPORT TIP-ON
SOPORTE TIP-ON
SUPPORT TIP-ON

163097000	956.1201	Gris
163099000		Blanc

Opcional | Opcional | Facultatif

PLATINA METÀL·LICA
PLETINA METÁLICA
PLETINA MÉTALLIQUE

163171000	955.1008	Adhesiva
163090000	955.1008D	Encastar

CODI CÓDIGO | CODE	REFERÈNCIA REFERENCIA | RÉFÉRENCE	MÀ MANO | MAIN	ACABATS ACABADOS | FINITIONS

TAPES
TAPAS
TOP

163328000	22K8001	Dreta (R)	Blanca
163327000		Esquerra (L)	
163298000		Dreta (R)	Gris
163297000		Esquerra (L)	
163330000		Dreta (R)	Gris Orión
163329000		Esquerra (L)	

163331000	ABD.1000.BL		Gris
163339000	ABD.1009.BL		Inox Blum

CODI CÓDIGO | CODE	REFERÈNCIA REFERENCIA | RÉFÉRENCE	OBSERVACIONS OBSERVACIONES | OBSERVATIONS

PLANTILLA AL FRONTAL
PLANTILLA PARA EL FRONTAL
GABARIT POUR L'AVANT

162535000	ZML.2200	Joc

Compàs Aventos HK
Compás Aventos HK
Compas Aventos HK

TAULA SELECCIÓ RÀPIDA / TABLA DE SELECCIÓN RÁPIDA / TABLE DE SELECTION RAPIDE

Amplada / Alçada	600	700	800	900	1000	1100	1200
300	23	23	23	23	25	25	25
350	23	23	25	25	25	25	25
400	25	25	25	25	27	27	27
450	25	25	27	27	27	27	27
500	25	27	27	27	27	27	27
550	27	27	27	27	27	29	29
600	27	27	27	27	29	29	29
	20K2300		20K2500		20K2700		20K2900

***LF - Factor de Rendiment: Alçada del moble (mm) x Pes del frontal amb l'agafador inclòs**

*LF - Factor de Rendimiento: Alto del mueble (mm) x Peso del frontal con tirador incluido

* LF - Facteur de performance: Hauteur de l'armoire (mm) x Poids de l'avant avec poignée incluse

CODI CÓDIGO | CODE	REFERÈNCIA REFERENCIA | RÉFÉRENCE	RENDIMENT LF RENDIMIENTO LF | PERFORMANCE LF

AVENTOS HK
AVENTOS HK
AVENTOS HK

163194000	20K2301.05 (23)	450-1500
163151000	20K2501.05 (25)	750-2500
163152000	20K2701.05 (27)	1500-4900
163150000	20K2901.05 (29)	3200-9000

AVENTOS HK TIP-ON
AVENTOS HK TIP-ON
AVENTOS HK TIP-ON

163136000	20K2300T (23)	480-1500
163117000	20K2500T (25)	750-2500
163153000	20K2700T (27)	1500-4900
163128000	20K2900T (29)	3200-9000

FIXACIÓ FRONTAL
FIJACIÓN FRONTAL
FIXATION AVANT

163157000	20S4200	Per porta fusta
163072000	20S4G00A	Per marc alumini

Alçada mínima 250 mm i màxima de 600 mm
Amplada màxima de 1.800 mm
Muntatge sense frontisses
Obertura 107º (20K2900 110º)

Alto mínima 250 mm y máxima de 600 mm
Ancho máximo de 1.800 mm
Montaje sin bisagras
Apertura 107º (20K2900 110º)

Haut minimum 250 mm et maximum 600 mm
Largeur maximale de 1800 mm
Montage sans charnières
Ouverture à 107º (20K2900 à 110º)

CODI CÓDIGO | CODE	REFERÈNCIA REFERENCIA | RÉFÉRENCE	ACABATS ACABADOS | FINITIONS

TIP-ON IMANT LLARG AMB REGUL.
TIP-ON IMÁN LARGO CON REGUL.
TIP-ON IMAN LONGUEUR AVEC REGUL.

163095000	956A1002	Gris
163096000		Blanc

SUPORT TIP-ON
SOPORTE TIP-ON
SUPPORT TIP-ON

163111000	956A1201	Gris
163112000		Blanc

Opcional | Opcional | Facultatif

TIP-ON IMAN CURT AMB REGUL.
TIP-ON IMÁN CORTO CON REGUL.
TIP-ON IMAN COURT AVEC REGUL.

163093000	956.1002	Gris
163094000		Blanc

SUPORT TIP-ON
SOPORTE TIP-ON
SUPPORT TIP-ON

163097000	956.1201	Gris
163099000		Blanc

PLATINA METÀL·LICA
PLATINA METÁLICA
PLETINA MÉTALLIQUE

163171000	955.1008	Adhesiva
163090000	955.1008D	Encastar

CODI CÓDIGO | CODE	REFERÈNCIA REFERENCIA | RÉFÉRENCE	MÀ MANO | MAIN	ACABATS ACABADOS | FINITIONS

TAPES
TAPAS
TOP

163109000	20K8001.02 R	Dreta (R)	Blanca
163147000	20K8001.02 L	Esquerra (L)	
163154000	20K8001.02 R	Dreta (R)	Gris
163155000	20K8001.02 L	Esquerra (L)	
163156000	20K9001		Gris

CODI CÓDIGO | CODE	REFERÈNCIA REFERENCIA | RÉFÉRENCE	ANGLE LÍMIT ÁNGULO LÍMITE | LIMITE D'ANGLE

LIMITADORS OBERTURA
LIMITADORES APERTURA
LIMITEURS OUVERTURE

163218000	20K7011	75º
163219000	20K7041	100º

20K7011

20K7041

Compàs Aventos HK
Compás Aventos HK
Compas Aventos HK

SISTEMA SERVO-DRIVE HK	CODI CÓDIGO | CODE	REFERÈNCIA REFERENCIA | RÉFÉRENCE	OBSERVACIONS OBSERVACIONES | OBSERVATIONS
Motor Servo-drive	163332000	21KA000	
Kit tapes + interruptor	163333000	21K8000	Gris
	163334000	21K8000	Blanc seda
Transformador Servo-drive	162470000	Z10NE030D	
Suport Transformador	163238000	Z10NG120	
Cable alimentació elèctrica	163239000	Z10M200E	

Compàs Aventos HK-S
Compás Aventos HK-S
Compas Aventos HK-S

TAULA SELECCIÓ RÀPIDA / TABLA SELECCIÓN RÁPIDA / TABLE DE SELECTION RAPIDE

Amplada / Alçada	400	450	500	550	600	700	800	900
200	AC	AC	AC	AC	AC	AC	CC	CC
250	AC	AC	AC	AC	CC	CC	CC	CC
300	CC	CC	CC	CC	CC	CE	CE	CE
350	CC	CC	CE	CE	CE	CE	CE	EE
400	CE	CE	CE	CE	EE	EE	EE	EE
		A + C		C + C		C + E		E + E

***LF - Factor de Rendiment: Alçada del moble (mm) x Pes del frontal amb l'agafador inclòs**

*LF - Factor de Rendimiento: Alto del mueble (mm) x Peso del frontal con tirador incluido

* LF - Facteur de performance: Hauteur de l'armoire (mm) x Poids de l'avant avec poignée incluse

CODI CÓDIGO | CODE	REFERÈNCIA REFERENCIA | RÉFÉRENCE	RENDIMENT LF RENDIMIENTO LF | PERFORMANCE LF
AVENTOS HK-S AVENTOS HK-S AVENTOS HK-S		
163210000	20K2A01 (A)	220-500 (sense fre)
163211000	20K2C01 (C)	400-1000
163212000	20K2E01 (E)	960-2215

CODI CÓDIGO | CODE	REFERÈNCIA REFERENCIA | RÉFÉRENCE	OBSERVACIONS OBSERVACIONES | OBSERVATIONS

AVENTOS HK-S TIP-ON
AVENTOS HK-S TIP-ON
AVENTOS HK-S TIP-ON

163148000	20K2C01T (C)	400-1000
163049000	20K2E01T (E)	960-2215

Alçada màxima moble 600 mm
Muntatge sense frontisses
Obertura 107º

Alto máximo mueble 600 mm
Montaje sin bisagras
Apertura 107º

Hauteur maximale du meuble 600 mm
Montage sans charnières
Ouverture 107º

CODI CÓDIGO | CODE	REFERÈNCIA REFERENCIA | RÉFÉRENCE	ACABAT ACABADO | FINITION

FIXACIÓ FRONTAL
FIJACIÓN FRONTAL
FIXATION AVANT

121632000	177H3100	Per cargolar
122012000	175H3100	Amb tetó 10 mm

TIP-ON IMANT LLARG AMB REGUL.
TIP-ON IMÁN LARGO CON REGUL.
TIP-ON IMAN LONGUEUR AVEC REGUL.

163095000	956A1002	Gris
163096000		Blanc

SUPORT TIP-ON
SOPORTE TIP-ON
SUPPORT TIP-ON

163111000	956A1201	Gris
163112000		Blanc

Opcional | Opcional | Facultatif

TIP-ON IMANT CURT AMB REGUL.
TIP-ON IMÁN CORTO CON REGUL.
TIP-ON IMAN COURT AVEC REGUL.

163095000	956A1002	Gris
163096000		Blanc

SUPORT TIP-ON
SOPORTE TIP-ON
SUPPORT TIP-ON

163097000	956.1201	Gris
163099000		Blanc

PLATINA METÀL·LICA
PLATINA METÁLICA
PLETINA MÉTALLIQUE

163171000	955.1008	Adhesiva
163090000	955.1008D	Encastar

Compàs Aventos HK-S
Compás Aventos HK-S
Compas Aventos HK-S

CODI CÓDIGO | CODE	REFERÈNCIA REFERENCIA | RÉFÉRENCE	MÀ MANO | MAIN	ACABATS ACABADOS | FINITIONS
TAPES **TAPAS** TOP			
163358000	20K8A21 R	Dreta (R)	Blanca
163359000	20K8A21 L	Esquerra (L)	
163360000	20K8A21 R	Dreta (R)	Gris
163361000	20K8A21 L	Esquerra (L)	
163362000	20K8A21 R	Dreta (R)	Gris fosc
163363000	20K8A21 L	Esquerra (L)	

CODI CÓDIGO | CODE	REFERÈNCIA REFERENCIA | RÉFÉRENCE	LÍMIT LÍMITE | LIMITE
LIMITADORS OBERTURA **LIMITADORES APERTURA** LIMITEURS OUVERTURE		
163217000	20K7A11	75º
163216000	20K7A41	100º

20K7A11 20K7041

Compàs Aventos HF
Compás Aventos HF
Compas Aventos HF

TAULA SELECCIÓ RÀPIDA / TABLA SELECCIÓN RÁPIDA / TABLE DE SELECTION RAPIDE

Amplada / Alçada	600	700	800	900	1000	1100	1200
450	22 (x1)	22 (x1)	22 (x1)	22	22	22	22
500	22 (x1)	22	22	22	22	22	22
550	22	22	22	22	22	22	22
600	22	22	22	22	22	22	25
650	22	22	22	22	25	25	25
700	22	22	25	25	25	25	25
750	22	22	25	25	25	25	25
800	22	25	25	25	25	25	28
850	25	25	25	25	25	28	28
900	25	25	25	28	28	28	28
950	25	25	25	28	28	28	28
1000	25	25	28	28	28	28	28 (x3)
1040	25	25	28	28	28	28 (x3)	28 (x3)
		20F2200		20F2500		20F2800	

***LF - Factor de Rendiment: Alçada del moble (mm) x Pes del frontal amb l'agafador inclòs**

*LF - Factor de Rendimiento: Alto del mueble (mm) x Peso del frontal con tirador incluido

* LF - Facteur de performance: Hauteur de l'armoire (mm) x Poids de l'avant avec poignée incluse

CODI CÓDIGO | CODE	REFERÈNCIA REFERENCIA | RÉFÉRENCE		RENDIMENT LF RENDIMIENTO LF | PERFORMANCE LF
AVENTOS HF AVENTOS HF AVENTOS HF			
x1	163230000	20F2201.05 (22)	960-2650
x2		20F2201.05 (22)	2600-5500
x2	163231000	20F2501.05 (25)	5350-10150
x2	163232000	20F2801.05 (28)	9000-17250
x3		20F2801.05 (28)	13500-25900

BRAÇ AVENTOS HF
BRAZO AVENTOS HF
BRAS AVENTOS HF

163225000	20F3201	480-570 mm
163226000	20F3501	560-710 mm
163227000	20F3801	700-900 mm
163228000	20F3901	760-1040 mm

Compàs Aventos HF
Compás Aventos HF
Compas Aventos HF

CODI CÓDIGO | CODE	REFERÈNCIA REFERENCIA | RÉFÉRENCE

BASE FRONTISSES I BRAÇ
BASE BISAGRAS Y BRAZO
BASE CHARNIÈRE ET BRAS

122012000	175H3100

CODI CÓDIGO | CODE	REFERÈNCIA REFERENCIA | RÉFÉRENCE	ACABATS ACABADOS | FINITIONS

TAPES
TAPAS
TOP

Dreta (R)	163343000	20F8001 R	Blanca
Esquerra (L)	163342000	20F8001 L	
Dreta (R)	163223000	20F8001 R	Gris
Esquerra (L)	163222000	20F8001 L	
R+L	163344000	20F8000 R+L	Gris Orión

Petita	163224000	M20F9001	Gris

CODI CÓDIGO | CODE	REFERÈNCIA REFERENCIA | RÉFÉRENCE	ÁNGLE LÍMIT ÁNGULO LÍMITE | ANGLE LIMITE

LIMITADORS OBERTURA
LIMITADORES APERTURA
LIMITEURS OUVERTURE

163235000	20F7011HF	83º
163236000	20F7051HF	104º

20K7A11

20K7041

CODI CÓDIGO CODE	REFERÈNCIA REFERENCIA RÉFÉRENCE	CÀRREGA CASSOLER CARGA CACEROLERO CHARGE MEUBLE À CASSEROLES

FRONTISSA SENSE MOLLA
BISAGRA SIN MUELLE
CHARNIÈRE SANS RESSORT

122020000	70T5550TL	*11 mm
122105000	72T5550TL	*13 mm

***Sumar-hi distància forat frontissa (3-6mm) /** *Sumar distancia agujero bisagra (3-6 mm) / *Ajouter la distance charnière du trou (3-6 mm)

FRONTISSA INTERMITJA
BISAGRA INTERMEDIA
CHARNIÈRE INTERMÉDIAIRE

122021000	78Z5500T

Aventos HF Servo-drive
Aventos HF Servo-drive
Aventos HF Servo-drive

CODI CÓDIGO | CODE	REFERÈNCIA REFERENCIA | RÉFÉRENCE
MOTOR SERVO-DRIVE MOTOR SERVO-DRIVE MOTEUR SERVO-DRIVE	
163234000	21FA000

KIT TAPES + INTERRUPOR + DIST. KIT TAPAS + INTERRUPTOR + DIST. KIT TOP + INTERRUPTEUR + DIST.	
163234000	21F8000

TRANSFORMADOR SERVO-DRIVE TRANSFORMADOR SERVO-DRIVE TRANSFORMATEUR SERVO-DRIVE	
163237000	Z10NE020D

SUPORT TRANSFORMADOR SOPORTE TRANSFORMADOR SUPPORT TRANSFORMATEUR	
163238000	Z10NG-120

CABLE ALIMENTACIÓ ELEC. CABLE ALIMENTACIÓN ELEC. CABLE D'ALIMENTATION ELEC.	
163239000	Z10M200E

CODI CÓDIGO | CODE	DESCRIPCIÓ ARTICLE | DESCRIPCIÓN ARTÍCULO | DESCRIPTION ARTICLE	REFERÈNCIA REFERENCIA | RÉFÉRENCE
163086000	Cable distribució Z10K600A	Z10K600A
163087000	Protector cable Z10K0008	Z10K0008
163088000	Peça per empalmar Z10V1000.01	Z10V1000.01
163243000	Suport cable	Z10K0009

Compassos
Compases
Compas

CODI CÓDIGO | CODE	MIDES MEDIDAS | DIMENSIONS
KIT PISTÓ DE GAS ELEVABLE KIT PISTÓN DE GAS ELEVABLE KIT PISTON À GAZ D'ÉLÉVATION	
165205000	243 mm - 11kg
165206000	243 mm - 8 kg
165489000	276 mm - 5 kg

CODI CÓDIGO | CODE	MIDES MEDIDAS | DIMENSIONS
KIT COMPÀS ELBOW KIT COMPÁS ELBOW KIT COMPAS ELBOW	
164371000	200 mm

Potes cuina
Pies cocina
Pieds cuisine

CODI CÓDIGO CODE	DESCRIPCIÓ DESCRIPCIÓN DESCRIPTION	MIDES MEDIDAS DIMENSIONS	ACABATS ACABADOS FINITIONS	
171156000	Peu cuina baix	100 - 140 mm	Negre	
171155000	Peu cuina alt	140 - 190 mm		
171155000	Pinça sòcol fusta	28 x 29 mm	Negre	
171158000	Pinça sòcol plàstic	28 x 28 mm	Negre	
162792000	Peu a/regulació	Ø40 x 140 mm	Alumini plata mat	

Sòcol
Zócalo
Plinthe

CODI CÓDIGO | CODE	DESCRIPCIÓ DESCRIPCIÓN | DESCRIPTION	ALÇADA ALTO | HAUTEUR	ACABATS ACABADOS | FINITIONS	
165179000	Sòcol Plasline plàstic-alumini	100 mm	Inox setinat	
165178000		150 mm		
165175000		165 mm		
165539000		150 mm	Blanc	

Tires de 4 m / Tiras de 4 m / Bandes de 4 m

165435000	Sòcol alumini Noline	165 mm	Anoditzat plata mat	
165708000	Sòcol alumini Noline	100 mm		
165549000	Sòcol alumini Noline	80 mm		

Tires de 4m / Tiras de 4 m / Bandes de 4 m

Accessoris sòcol
Accesorios zócalo
Accessoires plinthe

CODI CÓDIGO | CODE	DESCRIPCIÓ DESCRIPCIÓN | DESCRIPTION	MIDES MEDIDAS | DIMENSIONS	ACABATS ACABADOS | FINITIONS	
165176000	Angle Plasline 90º	165 mm	Anoditzat setinat	
165174000	Angle flexible Plasline	165 mm	Anoditzat setinat	
165437000	Angle 90º sòcol alumini	165 mm	Anoditzat setinat	
165438000	Multi-angle sòcol alumini	165 mm	Anoditzat setinat	

Reixa sòcol
Reja zócalo
Grille plinthe

CODI CÓDIGO | CODE	DESCRIPCIÓ DESCRIPCIÓN | DESCRIPTION	MIDES MEDIDAS | DIMENSIONS	ACABATS ACABADOS | FINITIONS
160692000	Reixeta sòcol	70 x 450 mm	Blanc
160690000		70 x 225 mm	
160691000		70 x 450 mm	Plata mat
160687000		70 x 225 mm	

CODI CÓDIGO | CODE	DESCRIPCIÓ DESCRIPCIÓN | DESCRIPTION	MIDES MEDIDAS | DIMENSIONS	ACABATS ACABADOS | FINITIONS

Penjador mòdul baix
Colgador módulo bajo
Suspension module bas

CODI CÓDIGO | CODE	DESCRIPCIÓ DESCRIPCIÓN | DESCRIPTION	PES PESO | POIDS	MIDES | MEDIDAS DIMENSIONS
121379000	Penjador mòdul 807 dreta (R)	300 kg	64 X 60 mm
121380000	Penjador mòdul 807 esquerra (L)		

CODI CÓDIGO | CODE	DESCRIPCIÓ DESCRIPCIÓN | DESCRIPTION	PES PESO | POIDS	ACABATS ACABADOS | FINITIONS
121381000	Placa penjador 807 300 kg	300 kg	
121383000	Tapa penjador 807 dreta (R)		Plàstic blanc
121384000	Tapa penjador 807 esquerra (L)		

Reixeta forn
Rejilla horno
Grille four

CODI CÓDIGO CODE	DESCRIPCIÓ DESCRIPCIÓN DESCRIPTION	MIDES MOBLE MEDIDAS MUEBLE DIMENSIONS MEUBLE	ACABATS ACABADOS FINITIONS
160871000	Reixeta ventilació	600 mm	Inox setinat
160268000			Blanca
160870000			Negra
164740000		900 mm	Inox setinat
160018000			Blanca

Reixa placa inducció
Reja placa inducción
Grille plaque induction

CODI CÓDIGO | CODE	DESCRIPCIÓ DESCRIPCIÓN | DESCRIPTION	MIDES MEDIDAS | DIMENSIONS	ACABATS ACABADOS | FINITIONS	
160410000	Reixeta placa inducció	20 mm	Inox mate	
160433000		32 mm		

Per moble ample 600 mm / Para mueble ancho 600 mm / Pour largeur de meuble 600 mm

Marc microones
Marco microondas
Cadre micro-ondes

CODI CÓDIGO | CODE	DESCRIPCIÓ DESCRIPCIÓN | DESCRIPTION	MIDES MEDIDAS | DIMENSIONS	ACABATS ACABADOS | FINITIONS	
160693000	Marc microones	600 x 400 mm	Blanc	
160695000			Níquel-inox	

Accessoris taulells
Accesorios encimeras
Accessoires plan de travail

CODI CÓDIGO | CODE	DESCRIPCIÓ DESCRIPCIÓN | DESCRIPTION	MIDES MEDIDAS | DIMENSIONS	ACABATS ACABADOS | FINITIONS	
160675000	Unió taulell 2R	30 x 650 mm	Plata mat	
160676000			Plata brillant	
160680000			Negre	
160681000			Blanc	

160496000	Tapa taulell 2R	40 x 660 mm	Blanc	
160497000			Negre	
160504000			Plata mat	
160632000		30 x 660 mm	Blanc	
160633000			Negre	
160635000			Plata brillant	
160636000			Plata mat	

160682000	Prolongació taulell 2R	30 x 660 mm	Plata brillant	
160683000			Plata mat	
160685000			Negre	
160686000			Blanc	

Cimal
Copete
Top (jointure supérieure)

CODI CÓDIGO | CODE	DESCRIPCIÓ DESCRIPCIÓN | DESCRIPTION	MIDES MEDIDAS | DIMENSIONS	ACABATS ACABADOS | FINITIONS	
160307000	Tira cimal	4 m	Plata	
160274000			Blanc	
160294000			Negre	
160309000	Terminal		Plata	
160276000			Blanc	
160296000			Negre	
160275000	Raconera		Blanc	
160295000			Negre	
160308000			Plata	
160306000	Cantonera		Plata	
160273000			Blanc	
160293000			Negre	
165595000	Tira cimal Plasline	27 x 27 mm 4 m	Alumini setinat	
165597000	Accessoris cimal Plasline	0	Plàstic gris	
165596000	Tira cimal Miniline	24 x 12 mm 4m	Alumini setinat	
165598000	Accessoris cimal Miniline		Plàstic gris	
160717000	M.L. Mini cimal	32 x 32 mm	Inox mat	

Rotlles de 50 m (se subministra en metre lineal) / Rollos de 50 m (se suministra en metro lineal) **/** Rouleaux de 50 m (il est fourni en mètre linéaire)

Cimal
Copete
Top (jointure supérieure)

CODI CÓDIGO | CODE	DESCRIPCIÓ DESCRIPCIÓN | DESCRIPTION	ACABATS ACABADOS | FINITIONS
160723000	Tapa mini cimal	Inox mate
160724000	Raconer mini cimal	
160729000	Cantoner mini cimal	
160730000	Reconer vertical mini cimal	

Rincomatic
Rincomatic
Rincomatic

CODI CÓDIGO | CODE	DESCRIPCIÓ DESCRIPCIÓN | DESCRIPTION	ALÇADA ALTO | HAUTEUR	ACABATS ACABADOS | FINITIONS	
162411000	Frontissa raconer Rincoplus-40	697 mm	Alumini inox	
162413000		897 mm		

Penjador moble alt
Colgador mueble alto
Suspension placards hauts

CODI CÓDIGO | CODE	DESCRIPCIÓ DESCRIPCIÓN | DESCRIPTION	PES PESO | POIDS	ACABATS ACABADOS | FINITIONS	
160361000	Joc penjador mòdul levelup 1	65 kg	Zincat	

CODI CÓDIGO | CODE	DESCRIPCIÓ DESCRIPCIÓN | DESCRIPTION	MIDES MEDIDAS | DIMENSIONS	ACABATS ACABADOS | FINITIONS	
142695	Penjador moble alt		Blanc	
170156000	Platina doble acer	126 mm	Cincat	
165135000	Perfil penjar 1207	2000 mm	Acer	

Persiana
Persiana
Volet roulant

CODI CÓDIGO CODE	DESCRIPCIÓ DESCRIPCIÓN DESCRIPTION	MIDES MOBLE MEDIDAS MUEBLE DIMENSIONS MEUBLE	ACABATS ACABADOS FINITIONS
165554000	Kit persiana bàsica	1300 x 600 mm	PVC plata inox
165545000		1500 x 600 mm	PVC plata inox
165556000			PVC blanc mat
165558000			PVC carboni
165544000		1500 x 900 mm	PVC pissarra
165553000			PVC plata inox
165557000			PVC blanc mat
165559000			PVC carboni
165563000			Acer inox
165603000	Kit persiana metàl·lica	1500 x 600 mm	PVC pissarra
165560000			Alumini plata
165562000			Acer inox
165564000			Blanc brillant
165561000		1500 x 900 mm	Alumini plata
165565000			Blanc brillant

165854000	Kit persiana Roll-box	1500 x 600 mm	Acer inox
165856000		1500 x 900 mm	
165861000		1500 x 600 mm	Alumini plata
165862000		1500 x 900 mm	
165863000		1500 x 600 mm	Blanc Brillant
165864000		1500 x 900 mm	

CODI CÓDIGO CODE	DESCRIPCIÓ DESCRIPCIÓN DESCRIPTION	MIDES MOBLE MEDIDAS MUEBLE DIMENSIONS MEUBLE	ACABATS ACABADOS FINITIONS
160877000	Joc escorreplats, gots i safata	450 mm	Inoxidable
160878000		500 mm	
160883000		600 mm	
160884000		700 mm	
160887000		800 mm	
160890000		900 mm	
160891000		1000 mm	

Escorredor
Escurridor
Égouttoir

CODI CÓDIGO CODE	DESCRIPCIÓ DESCRIPCIÓN DESCRIPTION	MIDES MOBLE MEDIDAS MUEBLE DIMENSIONS MEUBLE	ACABATS ACABADOS FINITIONS	
160810000	Escorregots	450 mm	Inox brillant	
160809000		500 mm		
160811000		600 mm		
160812000		700 mm		
160813000		800 mm		
160814000		900 mm		
160815000		1000 mm		

160810000	Escorregots	450 mm	Inox brillant	
160809000		500 mm		
160811000		600 mm		
160812000		700 mm		
160813000		800 mm		
160814000		900 mm		
160815000		1000 mm		

160849000	Recollidora de gotes	450 mm	Alumini brillant	
160850000		500 mm		
160851000		600 mm		
160852000		700 mm		
160853000		800 mm		
160854000		900 mm		
160855000		1000 mm		

160824000			Blanc	

160825000	Suport		Inoxidable	

Protector aigüera
Protector fregadero
Protecteur évier

CODI CÓDIGO | CODE	AMPLADA MOBLE ANCHO MUEBLE | LARGEUR MEUBLE	MIDES MEDIDAS | DIMENSIONS	ACABATS ACABADOS | FINITIONS	
160739000	600 mm	568 x 580 mm	PVC gris	
162495000	700 mm	668 x 580 mm		
160750000	800 mm	768 x 580 mm		
160761000	900 mm	868 x 580 mm		
162496000	1000 mm	968 x 580 mm		
162506000	1200 mm	1168 x 580 mm		

Per mobles de gruix de 16 mm / Para muebles de grosor de 16 mm / Pour les meubles de 16 mm d'épaisseur

Perfil reforç
Perfil refuerzo
Profil renforcement

CODI CÓDIGO | CODE	DESCRIPCIÓ DESCRIPCIÓN | DESCRIPTION	MIDES MEDIDAS | DIMENSIONS	ACABATS ACABADOS | FINITIONS	
162114000	M.L. Perfil reforç módul Albeam 2	18 x 18 mm-4 m	Anoditzat mat	

CODI CÓDIGO | CODE	DESCRIPCIÓ DESCRIPCIÓN | DESCRIPTION	ACABATS ACABADOS | FINITIONS	
162113000	Perfil goma paracops Albeam 2	Plàstic gris	

CODI CÓDIGO | CODE	DESCRIPCIÓ DESCRIPCIÓN | DESCRIPTION	MIDES MEDIDAS | DIMENSIONS	ACABATS ACABADOS | FINITIONS	
162115000	Suport lateral perfil Albeam 2	48,5 x 5,5 mm	Plàstic gris	

Cubells brossa
Cubos basura
Seau à ordures

CODI CÓDIGO | CODE	DESCRIPCIÓ DESCRIPCIÓN | DESCRIPTION	CAPACITAT CAPACIDAD | CAPACITÉ	ACABATS ACABADOS | FINITIONS	
160863000	Cubell escombraries	25 L	Inoxidable	
165101000	Cubell escombreries	13 L	Inoxidable	
165345000	Kit reciclatge escombreries automàtic	34,5 x 39,5 x 48mm	Gris	

CODI CÓDIGO | CODE	DESCRIPCIÓ DESCRIPCIÓN | DESCRIPTION	MIDES MEDIDAS | DIMENSIONS	ACABATS ACABADOS | FINITIONS	
160583000	Cubell escombraries encastar 8 L	250 x 245 x 270 mm	Inoxidable	

CODI CÓDIGO | CODE	AMPLADA MOBLE ANCHO MUEBLE | LARGEUR MEUBLE	MIDES MEDIDAS | DIMENSIONS	ACABATS ACABADOS | FINITIONS	
165850000	600 mm	473 x 519 mm	Plàstic gris	
165853000	800 mm	473 x 719 mm		
165855000	900 mm	473 x 819 mm		
163110000	1200 mm	473 x 1119 mm		

CODI CÓDIGO | CODE	DESCRIPCIÓ DESCRIPCIÓN | DESCRIPTION	CAPACITAT CAPACIDAD | CAPACITÉ	ACABATS ACABADOS | FINITIONS	
165501000	Cubell escombreries 16lt	16 L	Blau	
165502000			Groc	
165503000			Taronja	

Protector lateral campana
Protector lateral campana
Latéral protecteur hotte

CODI CÓDIGO | CODE	DESCRIPCIÓ DESCRIPCIÓN | DESCRIPTION	MIDES MEDIDAS | DIMENSIONS	ACABATS ACABADOS | FINITIONS	
160394000	Joc protectors campana 2 pestanyes	270 x 330mm	Inox mate	

Interior moble cuina
Interior mueble cocina
Intérieur meuble cuisine

CODI CÓDIGO CODE	DESCRIPCIÓ DESCRIPCIÓN DESCRIPTION	AMPLADA MOBLE ANCHO MUEBLE LARGEUR MEUBLE	ACABATS ACABADOS FINITIONS	
160526000	Ampoller extraïble lateral soft	150 mm	Cromat	
160529000		200 mm		

CODI CÓDIGO | CODE	DESCRIPCIÓ DESCRIPCIÓN | DESCRIPTION	MIDES MEDIDAS | DIMENSIONS	ACABATS ACABADOS | FINITIONS	
160615000	Mecanisme raconer	864 X 500 mm	Cromat	

Per porta mínim de 400 mm / Para puerta mínimo de 400 mm / Pour porte minimum de 400 mm

160617000	Safata 1/2 lluna	760 mm	Cromat	

160618000	Kit torn 3/4 lluna 270º	Ø 820 mm	Cromat	

160952000	Mecanisme raconer esquerra (L)	P45 860 x 490 mm	Blanc cromat	
160998000	Mecanisme raconer dreta (R)			

Per porta mínim de 450 mm / Para puerta mínimo de 450 mm / Pour porte minimum de 450 mm

Tub extracció campana
Tubo extracción campana
Tube d'extraction hotte

CODI CÓDIGO | CODE	DIÀMETRE DIÁMETRO | DIAMETRE	MIDES MEDIDAS | DIMENSIONS	ACABATS ACABADOS | FINITIONS
178440000	100 mm	60 cm / 3 m	Alumini
178442000	110 mm		
178444000	120 mm		
178446000	130 mm		
178007000	150 mm		
178008000	200 mm		

Sistema ventilació
Sistema ventilación
Système de ventilation

CODI CÓDIGO | CODE	DESCRIPCIÓ DESCRIPCIÓN | DESCRIPTION	MIDES MEDIDAS | DIMENSIONS	ACABATS ACABADOS | FINITIONS
171212000	Abraçadera rodona	Ø120 mm	Plàstic blanc
171738000	Adaptador rodó	Ø150 mm-ø 125 mm-ø120	
171214000	Colze 90º rodó	Ø120 mm	
171737000	Colze 90º rodó	Ø150 mm	
170574000	Colze horitzontal	120-60 mm	
171204000	Colze horitzontal	150-75 mm	
170572000	Colze mixt	120-60/100 mm	
171202000	Colze mixt	150-75-120 mm	
170573000	Colze vertical	120-60 mm	
171203000	Colze vertical	150-75 mm	
170620000	Con reductor	Ø125mm-ø100 mm	
171213000	Con reductor	Ø125-ø120 mm	
170623000	Con rodó	Ø100 mm	
170571000	Empalmament mixt	120-60/100 mm	
171201000	Empalmament mixt		
170567000	Empalmament rectangular	120-60 mm	
171198000	Empalmament rectangular	150-75 mm	
170569000	Empalmament rodó	Ø100 mm	
171199000	Empalmament rodó	Ø120 mm	
171734000	Empalmament rodó	Ø150 mm	
171208000	Finestra sortida ext. rect.		
171209000	Finestra sortida ext. rod.		
170794000	Finestreta sortida rect.	120-60 mm	
171234000	Finestreta sortida rodona	Ø110 mm	
171206000	Rematada paret rectangular		
171207000	Rematada paret rodó		
170590000	Rematada paret rodó	100 mm	
171196000	Tub rectangular 1,5 m	150-75 mm	
170341000	Tub rodó 1,5 m	Ø150 mm	
170566000	Tub rodó 1,5 m	Ø100 mm	
171197000	Tub rodó 1,5 m	Ø120 mm	

Protector sòcol fusta
Protector zócalo madera
Protecteur plinthe bois

CODI CÓDIGO | CODE	DESCRIPCIÓ DESCRIPCIÓN | DESCRIPTION	MIDES MEDIDAS | DIMENSIONS	ACABATS ACABADOS | FINITIONS
170627000	Tira protector sòcol (3,6 m)	16 mm	Transparent
170634000		19 mm	

Agafadors
Tiradores
Poignées

CODI CÓDIGO | CODE	DESCRIPCIÓ DESCRIPCIÓN | DESCRIPTION	MIDES MEDIDAS | DIMENSIONS	ACABATS ACABADOS | FINITIONS
142014000	Agafador d'embotir wave 119	160 mm	Níquel raspallat

142230000	Agafador Twisted 108	160 mm	Crom brillant
142234000			Níquel raspallat

142306000	Agafador U 56	128 mm	Llautó raspallat
142307000			Negre mat
142308000			Gris raspallat
142443000			Crom brillant
142570000			Níquel raspallat
142606000			Crom mat
142309000		192 mm	Llautó raspallat
142319000			Gris raspallat
142447000			Crom brillant
142577000			Níquel raspallat
142579000			Negre mat
142756000			Crom mat
142448000		320 mm	Crom brillant
142578000			Níquel raspallat
142754000			Crom mat

Agafadors
Tiradores
Poignées

CODI CÓDIGO | CODE	DESCRIPCIÓ DESCRIPCIÓN | DESCRIPTION	MIDES MEDIDAS | DIMENSIONS	ACABATS ACABADOS | FINITIONS
142580000	Agafador Dino 53	96 mm	Crom brillant
142582000			Níquel raspallat
142584000			Blanc mat
142581000		160 mm	Crom brillant
142583000			Níquel raspallat
142592000			Blanc mat

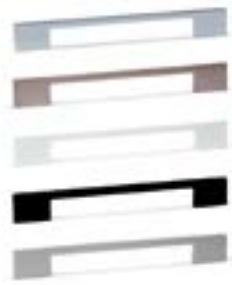

142615000	Agafador Kado 162	320 mm	Crom brillant
142616000			Níquel raspallat
142617000		160 mm	Crom brillant
142618000			Níquel raspallat

CODI CÓDIGO | CODE	DESCRIPCIÓ DESCRIPCIÓN | DESCRIPTION	MIDES MEDIDAS | DIMENSIONS	ACABATS ACABADOS | FINITIONS
142292000	Agafador sense 195	128 mm	Negre raspallat
142619000			Inox look
142623000			Crom brillant
142293000		192 mm	Negre raspallat
142621000			Crom brillant
142624000			Inox look
142296000		320 mm	Negre raspallat
142622000			Inox look
142625000			Crom brillant

142298000	Agafador sense mini 301	160 mm	Negre mat
142301000		160 mm	Níquel raspallat

142638000	Agafador Blok 129	160 mm	Níquel raspallat-BLC
142639000		160 mm	Níquel raspallat-NEG

142696000	Agafador fort 76	128 mm	Inox raspallat

142697000	Agafador Twin 55	128 mm	Crom raspallat
142698000		192 mm	

Agafadors
Tiradores
Poignées

CODI CÓDIGO | CODE	DESCRIPCIÓ DESCRIPCIÓN | DESCRIPTION	MIDES MEDIDAS | DIMENSIONS	ACABATS ACABADOS | FINITIONS	
142699000	Agafador Tool 72	64 mm	Crom brillant	
142700000			Crom look	
142701000	Agafador Noma 254	128 mm	Inox look	
142702000		256 mm		
142704000	Agafador d'embotir low 243ST	192 mm	Níquel raspallat	
142707000	Agafador d'embotir Pocket 209	192 mm	Níquel raspallat	
142709000	Agafador Curve 117	32 mm	Inox look	
142710000		64 mm		
142711000		128 mm		
142712000		192 mm		
142713000		320 mm		
142744000	Agafador Tress 260	160 mm	Cromat - negre	
142745000			Cromat - blanc	
142757000	Agafador Roma 241	320 mm	Níquel raspallat	
142759000		160 mm		
142764000	Agafador d'embotir hide 94	180 mm	Níquel raspallat	

CODI CÓDIGO | CODE	DESCRIPCIÓ DESCRIPCIÓN | DESCRIPTION	MIDES MEDIDAS | DIMENSIONS	ACABATS ACABADOS | FINITIONS	
142771000	Agafador encastar Nest 105	212 mm	Níquel raspallat	
142101000	Agafador Ara 239	96 mm	Inox Look	
142102000		192 mm		
142103000		320 mm		
142104000	Agafador Arch 206	192 mm	Níquel raspallat	
142105000		320 mm		
142106000	Agafador Arrow 219	192 mm	Níquel raspallat	
142107000	Agafador Ava 394	96 mm	Llautó antic	
142111000		96 mm	Peltre	
142128000	Agafador Brave 452	160 mm	Gris metall	
142130000			Marró metall	
142135000		240 mm	Gris metall	
142137000			Marró metall	
142138000	Agafador Brikk 334	140 mm	Antic bronze	
142139000		290 mm		
142140000		490 mm		
142144000	Agafador Button 410	160 mm	Llautó antic	
142194000			Peltre	
142195000	Agafador Cala 368	216 mm	Blanc mat	
142196000			Níquel raspallat	

Agafadors
Tiradores
Poignées

CODI CÓDIGO | CODE	DESCRIPCIÓ DESCRIPCIÓN | DESCRIPTION	MIDES MEDIDAS | DIMENSIONS	ACABATS ACABADOS | FINITIONS	
142242000	Agafador Mito 386	160 mm	Peltre	
142257000	Agafador Ona 372	128 mm	Gris metall	
142259000			Inox look	
142261000			Negre raspallat	
142265000		256 mm	Gris metall	
142269000			Inox look	
142270000			Negre raspallat	
142271000	Agafador Orión 392	128 mm	Coure antic	
142272000			Plata antiga	
142304000	Agafador Raviolo 405	96 mm	Peltre	
142305000			Llautó antic	
142322000	Agafador Vann 375	128 mm	Inox look	
142325000			Negre mat	
142329000		256 mm	Inox look	
142330000			Negre mat	
141524000	Agafador 652	96 mm	Bronze rústic	
142000000	Agafador Fluid 682	192 mm	Negre mat	
142001000			Níquel raspallat	
142002000			Blanc mat	
142007000			Crom mat	
142085000			Grafit	
142088000			Daurat mat	

CODI CÓDIGO | CODE	DESCRIPCIÓ DESCRIPCIÓN | DESCRIPTION	MIDES MEDIDAS | DIMENSIONS	ACABATS ACABADOS | FINITIONS
142084000	Agafador Fuji 681	160 mm	Grafit
142091000			Daurat mat
142781000			Níquel raspallat
142785000			Crom mat
142083000		224 mm	Grafit
142089000			Daurat mat
142778000			Níquel raspallat
142782000			Crom mat

144095000	Agafador Lips 678	224 mm	Níquel raspallat
144096000			Crom mat
144098000		160 mm	Níquel raspallat
144099000			Crom mat

144357000	Agafador 754	192 mm	Alumini
144358000			Crom mat
144359000			Níquel raspallat
144360000		128 mm	Alumini
144361000			Crom mat
144362000			Níquel raspallat
144354000		224 mm	Alumini
144355000			Crom mat
144356000			Níquel raspallat

144840000	Placa agafador 372	180 mm	Alumini
144841000			Níquel raspallat
144843000			Crom mat

144845000	Placa agafador 374	180 mm	Alumini

144952000	Agafador 757	192 mm	Alumini
144963000			
144973000			Crom mat
144985000		128 mm	Níquel raspallat

Agafadors
Tiradores
Poignées

CODI CÓDIGO | CODE	DESCRIPCIÓ DESCRIPCIÓN | DESCRIPTION	MIDES MEDIDAS | DIMENSIONS	ACABATS ACABADOS | FINITIONS
144021000	Agafador bàsic 676	128 mm	Níquel raspallat
142081000			Grafit
142097000			Daurat mat
144032000		160 mm	Níquel raspallat
144019000		192 mm	
142079000			Grafit
142093000			Daurat mat
144018000		256 mm	Níquel raspallat
144017000		320 mm	
142078000			Grafit
142090000			Daurat mat

144862000	Agafador 768	96 mm	Alumini
144863000			Níquel raspallat
144864000			Crom brillant
144865000			Crom mat
144858000		128 mm	Alumini
144859000			Níquel raspallat
144860000			Crom brillant
144861000			Crom mat
144854000		160 mm	Alumini
144855000			Níquel raspallat
144856000			Crom brillant
144857000			Crom mat
144850000		192 mm	Alumini
144851000			Níquel raspallat
144853000			Crom mat

144401000	Agafador 766	96 mm	Alumini
144404000			Níquel raspallat
144407000			Crom mat
144400000		192 mm	Alumini
144403000			Níquel raspallat
144406000			Crom mat

141915000	Placa encastar 375	202 mm	Crom mat

CODI CÓDIGO | CODE	DESCRIPCIÓ DESCRIPCIÓN | DESCRIPTION	MIDES MEDIDAS | DIMENSIONS	ACABATS ACABADOS | FINITIONS	
144672000	Agafador 750	160 mm	Inox raspallat	
144671000		192 mm		
144669000		256 mm		
144667000		320 mm		

144006000	Agafador 7006	96 mm	Inox setinat	
144007000		128 mm		
144008000		160 mm		
144009000		192 mm		
144010000		224 mm		
144011000		320 mm		
144012000		420 mm		
144013000		520 mm		
144014000		620 mm		
144015000		720 mm		
144016000		820 mm		

142021000	Agafador Orlando	128 mm	Inox setinat	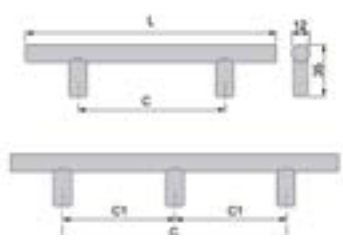
142024000		160 mm		
142025000		192 mm		
142027000		224 mm		
142028000		256 mm		
142039000		320 mm		
142049000		356 mm		
142057000		384 mm		
142059000		448 mm		
142058000		456 mm		
139039000		512 mm		
139040000		575 mm		
139041000		640 mm		
139042000		758 mm		
139043000		768 mm		
139044000		896 mm		

149852000	Agafador I-163	96 mm	Inox mat	
149853000		128 mm		
149854000		160 mm		
149960000		192 mm		

Agafadors
Tiradores
Poignées

CODI CÓDIGO | CODE	DESCRIPCIÓ DESCRIPCIÓN | DESCRIPTION	MIDES MEDIDAS | DIMENSIONS	ACABATS ACABADOS | FINITIONS	
149856000	Agafador I-331	96 mm	Inox mat	
149857000		128 mm		
149858000		160 mm		
149860000		192 mm		
149861000	Agafador I-333	128 mm	Inox mat	
149862000		160 mm		
149863000		192 mm		
149864000		292 mm		
149132000	Agafador IN-350	64 mm	Inox mat	
149133000		96 mm		
149134000		128 mm		
149135000		160 mm		
149136000		192 mm		
149335000	Agafador IN-360	64 mm	Inox mat	
149336000		128 mm		
149337000		160 mm		
149338000		192 mm		
149339000	Agafador IN-370	64 mm	Inox mat	
149341000		128 mm		
149342000		160 mm		
149343000		192 mm		

Agafadors Gola
Tiradores Gola
Poignées Gola

CODI CÓDIGO | CODE	MIDES MEDIDAS | DIMESIONS	ACABAT ACABADOS | FINITIONS
PERFIL GOLA "J" PERFIL GOLA "J" PROFIL GOLA "J"		
160894000	59 x 24 x 4000 mm	Plata mat
160897000		Blanc

PERFIL GOLA "C" PERFIL GOLA "C" PROFIL GOLA "C"		
160896000	62 x 24 x 4000mm	Plata mat
160898000		Blanc

CODI CÓDIGO | CODE	MÀ MANO | MAIN	ACABAT ACABADOS | FINITIONS
TAPA GOLA "J" TAPA GOLA "J" TOP GOLA "J"		
160901000	Dreta (R)	Plata mat
160902000	Esquerra (L)	
160903000	Dreta (R)	Blanc
160904000	Esquerra (L)	

CODI CÓDIGO | CODE	ACABAT ACABADOS | FINITIONS
TAPA GOLA OMEGA TAPA GOLA OMEGA TOP GOLA OMEGA	
160907000	Plata mat
160908000	Blanc

ESCAIRE SUPORT GOLA ESCUADRA SOPORTE GOLA SUPPORT CARRÉ GOLA	
160900000	Zincada

Agafadors Gola
Tiradores Gola
Poignées Gola

CODI CÓDIGO | CODE	MIDES MEDIDAS | DIMENSIONS	ACABAT ACABADO | FINITIONS

PERFIL GOLA J RECTE
PERFIL GOLA J RECTO
PROFIL GOLA J DROIT

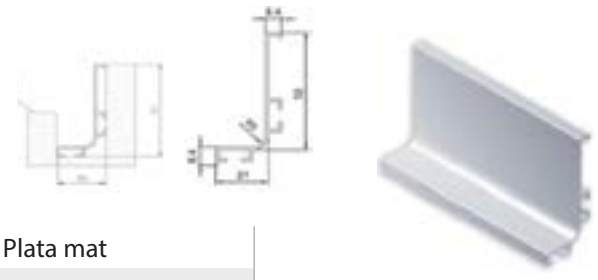

160918000	57 x 26 x 4000 mm	Plata mat
160019000		Blanc

PERFIL GOLA J RECTE
PERFIL GOLA J RECTO
PROFIL GOLA J DROIT

160019000	72 x 26 x 4000 mm	Plata mat
160019000		Blanc

KIT FIXACIÓ GOLA "C" RECTE
KIT FIJACIÓN GOLA "C" RECTO
KIT DE FIXATION GOLA "C" DROIT

160920000	42 x 42 x 2 mm	Zincada

JOC TAPES GOLA "J" RECTE
JUEGO TAPAS GOLA "J" RECTO
KIT TOP GOLA "J" DROIT

160920000	42 x 42 x 2 mm	Zincada

JOC TAPES GOLA OMEGA "J" RECTE
JUEGO TAPAS GOLA OMEGA "J" RECTO
KIT TOP GOLA OMEGA "J" DROIT

160922000	72 x 26 mm	Plata mat
160044000		Blanc

Agafadors Gola vertical
Tiradores Gola vertical
Poignées Gola vertical

CODI CÓDIGO | CODE	MIDES MEDIDAS | DIMESIONS	ACABAT ACABADOS | FINITIONS
PERFIL GOLA VERTICAL FINAL PERFIL GOLA VERTICAL FINAL PROFIL GOLA VERTICAL FINAL		
160568000	48 x 35 x 4500 mm	Blanc
160643000		Plata mat

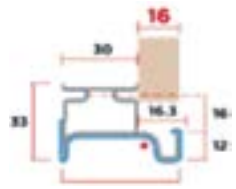

Per gruix de 16 mm / Para grosor de 16 mm / Pour une épaisseur de 16 mm

TIRA PERFIL GOLA VERTICAL CENTRAL TIRA PERFIL GOLA VERTICAL CENTRAL BANDE PROFIL GOLA VERTICAL CENTRAL		
160568000	66,4 x 35 x 4500 mm	Blanc
160643000		Plata mat

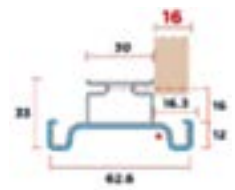

Per gruix de 16 mm / Para grosor de 16 mm / Pour une épaisseur de 16 mm

Vitrines alumini
Vitrinas aluminio
Vitrines aluminium

REFERÈNCIA REFERENCIA | RÉFÉRENCE	MIDES MEDIDAS | DIMENSIONS	ACABAT ACABADO | FINITIONS
VITRINES ALUMINI MUNTADES AMB VIDRE VITRINAS ALUMINIO MONTADAS CON CRISTAL VITRINES ALUMINIUM MONTÉ AVEC CRISTAL		
Plus4	Sobre encàrrec mides, vidre i acabat	Alumini plata mat
Plus4E	Sobre encàrrec mides, vidre i acabat	Alumini plata mat
Plus7	Sobre encàrrec mides, vidre i acabat	Alumini plata mat

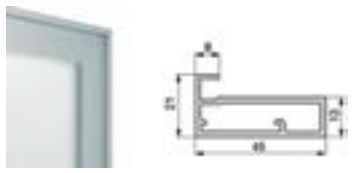

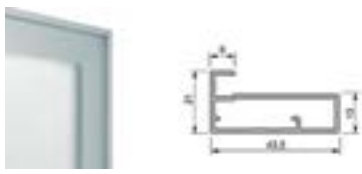

Vitrines alumini
Vitrinas aluminio
Vitrines aluminium

REFERÈNCIA REFERENCIA | RÉFÉRENCE	MIDES MEDIDAS | DIMENSIONS	ACABAT ACABADOS | FINITIONS	
VITRINES ALUMINI MUNTADES AMB VIDRE VITRINAS ALUMINIO MONTADAS CON CRISTAL VITRINES ALUMINIUM MONTÉ AVEC CRISTAL			
Plus11	Sobre encàrrec mides, vidre i acabat	Alumini plata mat	
Plus14	Sobre encàrrec mides, vidre i acabat	Alumini plata mat	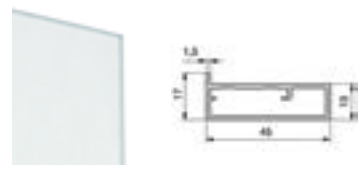
Plus15	Sobre encàrrec mides, vidre i acabat	Alumini plata mat	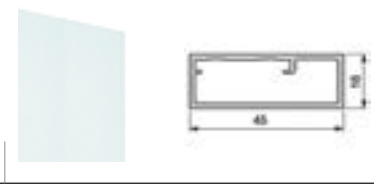
Plus16	Sobre encàrrec mides, vidre i acabat	Alumini plata mat	
Plus17	Sobre encàrrec mides, vidre i acabat	Alumini plata mat	
Plus18	Sobre encàrrec mides, vidre i acabat	Alumini plata mat	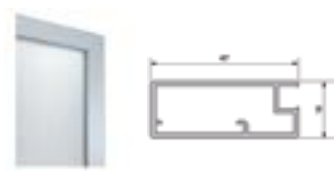

Electrodomèstics
Electrodomésticos
Électroménagers

Campanes decoratives
Campanas decorativas
Hottes décoratif

Campanes Illa
Campanas Isla
Hotte cuisine Île

Campanes de sostre
Campanas de techo
Hottes plafond

Plaques vitroceràmica
Placas vitrocerámica
Plaques vitrocéramique

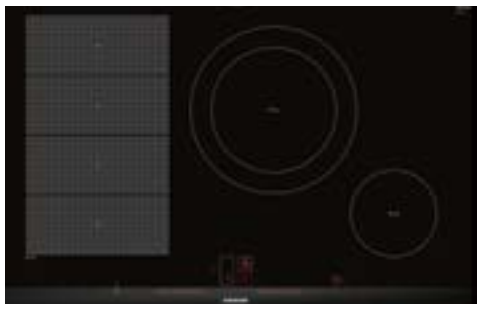

Plaques inducció
Placas inducción
Plaques à induction

Forns
Hornos
Fours

Rentavaixelles
Lavaplatos
Lave vaisselle

Frigorífics
Frigoríficos
Réfrigérateurs

Microones
Microondas
Micro-ondes

Electrodomèstics
Electrodomésticos
Électroménagers

Vinoteques
Vinotecas
Vinothèque

Rentadores
Lavadoras
Lave-linges

Secadores
Secadoras
Séchoirs

Les nostres marques
Nuestras marcas
Nos marques

Balay SIEMENS BOSCH

Teka cata FRANKE

Pando Whirlpool

Consulteu les opcions que us oferim amb aquestes marques
Consultad las opciones que os ofrecemos con estas marcas
Vérifiez les options offertes avec ces marques

Piques i aixetes
Fregaderos y grifos
Éviers et robinets

Piques inox
Fregaderos inox
Éviers inox

Piques sintètiques
Fregaderos sintéticos
Éviers synthétique

Aixetes extensibles
Grifos extensibles
Robinets extensibles

Aixetes coll alt
Grifos cuello alto
Robinets col roulé

Aixetes de paret
Grifos de pared
Robinets muraux

Les nostres marques
Nuestras marcas
Nos marques

Consulteu les opcions que us oferim amb aquestes marques
Consultad las opciones que os ofrecemos con estas marcas
Vérifiez les options offertes avec ces marques

fustes esteba, s.a.
Ctra. Sant Feliu de Guíxols, 18-20
17004 GIRONA
Tel 972 20 10 81
fustesgirona@esteba.com

www.esteba.com

fustes empordà, s.a.
Av. Vilallonga, 73
17600 FIGUERES
Tel (+34) 972 50 13 87
fustesfigueres@esteba.com

fustes est, s.a.
Ctra. Nacional II, Km 676,6
08389 PALAFOLLS
Tel 93 762 02 26
fustespalafolls@esteba.com

fustes centrals, s.a.
C/ de Francesc Santcliment, 10
08500 VIC
Tel (+34) 93 886 18 11
fustesvic@esteba.com

fustes comarcals, s.a
Av. Tarragona 161-163
08720 VILAFRANCA DEL PENEDÈS
Tel 93 890 21 77
fustesvilafranca@esteba.com

fustes olesti, s.l.
C/ Doctor Domènech, 13
43203 REUS
Tel 977 31 41 51
fustesreus@esteba.com

fustes lleida, s.l.
Pol. Industrial El Camí dels Frares
C/ H, Parcel.la 60
25191 LLEIDA
Tel 973 25 70 72
fusteslleida@esteba.com

salgir import, s.l.
P.I. La Mezquita, 415
12600 La Vall d'Uixó
Tel 960 501 790
fustesvallduixo@esteba.com